ҚАЗАҚСТАН РЕСПУБЛИКАСЫ ҮКІМЕТІНІҢ ҚАУЛЫСЫ

2018 жылғы 21 мамыр №282 Астана, Үкімет Үйі

Пайдалы қазбалардың кең таралғандарын қоспағанда, қатты түрлерінің кен орындарын (кен орындарының бір тобын, кен орнының бір бөлігін) рентабельділігі төмен санатқа жатқызу және пайдалы қазбаларды өндіру салығы бөлігінде салық салу қағидаларын бекіту туралы

2017 жылғы 25 желтоқсандағы «Салық және бюджетке төленетін басқа да міндетті төлемдер туралы» Қазақстан Республикасы Кодексінің (Салық кодексі) 720-бабының 4-тармағына сәйкес Қазақстан Республикасының Үкіметі **ҚАУЛЫ ЕТЕДІ:**

1. Қоса беріліп отырған Пайдалы қазбалардың кең таралғандарын қоспағанда, қатты түрлерінің кен орындарын (кен орындарының бір тобын, кен орнының бір бөлігін) рентабельділігі төмен санатқа жатқызу және пайдалы қазбаларды өндіру салығы бөлігінде салық салу қағидалары бекітілсін.

2. Осы қаулыға қосымшаға сәйкес Қазақстан Республикасы Үкіметінің кейбір шешімдерінің күші жойылды деп танылсын.

3. Осы қаулы 2018 жылғы 1 қаңтардан бастап қолданысқа енгізіледі және ресми жариялануға тиіс.

Қазақстан Республикасының Премьер-Министрі Б.САҒЫНТАЕВ

Қазақстан Республикасы Үкіметінің 2018 жылғы 21 мамырдағы №282 қаулысымен бекітілген

Пайдалы қазбалардың кең таралғандарын қоспағанда, қатты түрлерінің кен орындарын (кен орындарының бір тобын, кен орнының бір бөлігін) рентабельділігі төмен санатқа жатқызу және пайдалы қазбаларды өндіру салығы бөлігінде салық салу қағидалары

1-тарау. Жалпы ережелер

1. Осы Пайдалы қазбалардың кең таралғандарын қоспағанда, қатты түрлерінің кен орындарын (кен орындарының бір тобын, кен орнының бір бөлігін) рентабельділігі төмен санатқа жатқызу және пайдалы қазбаларды өндіру салығы бөлігінде салық салудың осы қағидалары (бұдан әрі – Қағидалар) 2017 жылғы 25 желтоқсандағы «Салық және бюджетке төленетін басқа да міндетті төлемдер туралы» Қазақстан Республикасы Кодексінің (бұдан әрі – Салық кодексі) 720-бабының 4-тармағын іске асыру мақсатында әзірленді.

2. Қағидаларда пайдалы қазбалардың қатты түрлерінің кен орнын (кен орындарының бір тобын, кен орнының бір бөлігін) рентабельділігі төмен санатқа жатқызу туралы өтініштерді беру мен қарау тәртібі және кен орнын (кен орындарының бір тобын, кен орнының бір бөлігін) рентабельділігі төмен санатқа жатқызу өлшемшарттары белгіленеді.

2-тарау. Пайдалы қазбалардың қатты түрлерінің кен орнының (кен орындарының бір тобын, кен орнының бір бөлігін) рентабельділігі төмен санатқа жатқызу туралы өтініштерді беру мен қарау тәртібі

3. Кен орнын (кен орындарының бір тобын, кен орнының бір бөлігін) рентабельділігі төмен санатқа жатқызу үшін қызметін жер қойнауын пайдалануға арналған, кен орнын (кен орындарының бір тобын, кен орнының бір бөлігін) игеруді көздейтін, оның ішінде 2009 жылғы 1 қаңтарға дейін жасалған, осы Қағидалардың 3-тарауында айқындалған өлшемшарттарға сәйкес келетін келісімшарт бойынша жүзеге асыратын жер қойнауын пайдаланушы мемлекеттік жоспарлау жөніндегі уәкілетті органға (бұдан әрі — уәкілетті орган) өтініш білдіреді.

4. Ағымдағы аяқталмаған күнтізбелік жылға кен орнын (кен орындарының бір тобын, кен орнының бір бөлігін) рентабельділігі төмен санатқа жатқызу туралы өтініш күнтізбелік жылдың 1 қыркүйегінен кешіктірілмей осы Қағидаларға қосымшаға сәйкес нысан бойынша беріледі. Өтінішке мынадай құжаттар қоса берілуге тиіс:

1) бірінші басшы немесе оны алмастыратын адам, сондай-ақ бас бухгалтер (бухгалтер) қол қойған, алдыңғы қаржы жылындағы қаржылық есептіліктің түпнұсқасы немесе нотариат куәландырған көшірмесі;

2) Қазақстан Республикасының заңнамалық актілерімен аудитті міндетті түрде өткізу белгіленген заңды тұлғалар үшін алдыңғы қаржы жылындағы аудиторлық есептің түпнұсқасы немесе нотариат куәландырған көшірмесі. Егер өтінім ағымдағы жылдың 1 маусымына дейін берілсе, онда өткен қаржы жылының алдындағы қаржы жылындағы аудиторлық есептің түпнұсқасы немесе нотариат куәландырған көшірмесі беріледі;

3) заңды тұлғаның өтініш берілген күннің алдындағы кемінде тоқсан күн бұрынғы жағдай бойынша ағымдағы қаржы жылының өткен кезеңіндегі қаржылық есептілігінің түпнұсқасы немесе нотариат куәландырған көшірмесі;

4) заңды тұлғаның басшысы немесе оны алмастыратын адам растаған алдыңғы күнтізбелік жылғы бюджеттің атқарылуы туралы есеп;

5) заңды тұлғаның басшысы немесе оны алмастыратын адам растаған ағымдағы күнтізбелік жылға арналған бюджеттің есептемесі;

6) заңды тұлғаның басшысы немесе оны алмастыратын адам растаған, өтініш берілген күннің алдындағы кемінде тоқсан күн бұрынғы жағдай бойынша ағымдағы күнтізбелік жылы бюджеттің атқарылуы туралы есеп;

7) корпоративтік табыс салығы (бұдан әрі – КТС) бойынша алдыңғы салық кезеңіндегі келісімшарт бойынша салықтық есептілік;

8) КТС бойынша аванстық төлемдердің есептемесі (егер жер қойнауын пайдаланушы аванстық төлемдер төлеушісі болса) және КТС мөлшерінің ағымдағы есепті жылға жоспарланған есептемесі;

9) КТС бойынша салық міндеттемелерінің есептемесі, сондай-ақ заңды тұлғаның осы кезеңдегі бюджетіне берілген есептемелерді егжей-тегжейлі байланыстырумен ағымдағы салық кезеңіндегі келісімшарт бойынша таза табыстың, сатулар рентабельділігінің есептемесі;

10) келісімшарт бойынша рентабельділік көрсеткіштерінің есептемелері үшін пайдаланылған минералдық шикізаттың, пайдалы қазбаның, металдың орташа бағасының негіздемесі.

5. Пайдалы қазбалардың кең таралғандарын қоспағанда, қатты түрлерінің кен орнын (кен орындарының бір тобын, кен орнының бір бөлігін) рентабельділігі төмен санатқа жатқызу туралы өтініш алдағы күнтізбелік жылы ағымдағы күнтізбелік жылдың 1 қыркүйегінен ерте емес, бірақ 1 желтоқсанынан кешіктірмей беріледі, оған осы Қағидалардың 4-тармағында көрсетілген құжаттардан басқа, мынадай құжаттар қоса берілуге тиіс:

1) заңды тұлғаның басшысы немесе оны алмастыратын адам растаған алдағы күнтізбелік жылға арналған бюджеттің есептемесі;

2) компанияның келісімшарт бойынша КТС бойынша салық міндеттемелерінің есептемесі, сондай-ақ заңды тұлғаның осы кезеңдегі бюджетіне берілген есептемелерді егжей-тегжейлі байланыстырумен алдағы күнтізбелік жылдағы келісімшарт бойынша таза табыстың, сатулар рентабельділігінің есептемесі.

Бұл ретте осы Қағидалардың 4-тармағының 3) және 6) тармақшаларында көрсетілген мәліметтер ағымдағы күнтізбелік жылдың өткен тоғыз айы үшін беріледі.

6. Қажет болған жағдайда уәкілетті орган өтініш түскеннен кейін бес жұмыс күнінен кешіктірмей өтініш берушіден өтініште қамтылған мәліметтерді негіздейтін басқа да құжаттар мен есептемелерді сұрата алады.

Өтініш беруші уәкілетті органның тиісті сұрау салуын алғаннан кейін он жұмыс күнінен кешіктірмей Қағидалардың осы тармағына сәйкес сұратылатын, өтініште қамтылған мәліметтерді негіздейтін басқа да құжаттар мен есептемелерді уәкілетті органға береді.

7. Уәкілетті орган өтініш түскен күннен кейін және (немесе) осы Қағидалардың 4 және (немесе) 5-тармақтарында көзделген құжаттарды, сондай-ақ осы Қағидалардың 6-тармағына сәйкес уәкілетті орган сұраттатын құжаттар мен есептемелердің толық тізбесін ұсынбаған немесе құжаттарды ұсынбаған және (немесе) өтініш берушінің ұсынған құжаттарында мәліметтер толық болмаған немесе өтініш осы Қағидаларда белгіленген талаптарды бұза отырып берілген жағдайда, өтініште қамтылған мәліметтерді негіздейтін басқа да қосымша құжаттар мен есептемелер түскеннен кейін бес жұмыс күнінен кешіктірмей өтінішті қараудан бас тарту жөнінде дәлелденген жауап жолдайды.

8. Уәкілетті орган өтінішті қарауға қабылдағаннан кейін бес жұмыс күнінен кешіктірмей, өтініштің және оған қоса берілген құжаттардың көшірмелерін төменде көрсетілген мемлекеттік органдарға мынадай мәселелер бойынша:

1) Қазақстан Республикасының Қаржы министрлігіне – салық есептілігінің деректерін растау үшін;

2) Қазақстан Республикасының Инвестициялар және даму министрлігіне – жер қойнауын пайдалануға арналған келісімшарт бойынша Қазақстан Республикасы заңнамасында белгіленген тәртіппен бекітілген жұмыс бағдарламаларын (жұмыстардың жылдық бағдарламаларын) және/немесе жобалық шешімдер мен міндеттемелердіескере отырып, минералдық шикізат, пайдалы қазба, металл өндірудің жоспарланып отырған көлемдері мен жер қойнауын пайдалану жөніндегі операциялар көлемі және тиісті күнтізбелік жылдағы минералдық шикізат, пайдалы қазба мен металдың болжамды бағасының, сондай-ақ минералдық шикізат, пайдалы қазба мен металдың алынуы негізділігі мәселелері бойынша;

3) өзге мемлекеттік органдарға – өздерінің құзыретіне жататын және уәкілетті орган қойған мәселелер бойынша пайдалы қазбаларды өндіру салығының жеке мөлшерлемесінің нақты мөлшері жөнінде негізді шешімдер әзірлеу мақсатында қорытындылар дайындау үшін жібереді.

Тиісті мемлекеттік органдардың қорытындылары уәкілетті органға одан өтініш және оған қоса берілетін құжаттардың көшірмелері алынған сәттен бастап күнтізбелік отыз күннен кешіктірілмей берілуге тиіс. Уәкілетті орган өтініш беруші ұсынған деректердің негізінде тиісті мемлекеттік органдардың барлық қорытындылары алынған күннен бастап он жұмыс күні ішінде кен орны (кен орындарының бір тобы, кен орнының бір бөлігі) рентабельділігінің есептемесін жүргізеді және осы Қағидалардың 18-тармағына сәйкес белгіленетін пайдалы қазбаларды өндіру салығының жеке мөлшерлемесінің нақты мөлшері бойынша осындай мәлшерлемелер қолданылатын күнтізбелік жылды көрсете отырып ұсыныстар дайындайды.

9. Осы Қағидалардың 8-тармағында көрсетілген тиісті мемлекеттік органдардың барлық қорытындыларын алған күннен бастап он бес жұмыс күнінен кешіктірмей уәкілетті орган пайдалы қазбалардың кең таралғандарын қоспағанда, жер қойнауын пайдалануға арналған келісімшартты рентабельділігі төмен санатқа, сондай-ақ кен орнын (кен орындары топтарын, кен орнының бір бөлігін) тұтқырлығы жоғары, су басқан, дебиті аз немесе сарқылған кен орындарының санатына жатқызу бойынша ұсынымдарды әзірлеу жөніндегі ведомствоаралық комиссияның (бұдан әрі – комиссия) қарауына тиісті кен орны (кен орындарының бір тобы, кен орнының бір бөлігі) рентабельділігінің есептемелерін және пайдалы қазбаларды өндіру салығының жеке мөлшерлемесінің нақты мөлшері бойынша ұсыныстарды, мемлекеттік органдардың қорытындыларын қоса бере отырып, өтініш енгізеді.

Комиссия он жұмыс күнінен кешіктірмей өтінішті, тиісті мемлекеттік органдардың қорытындыларын, тиісті кен орны (кен орындарының бір тобы, кен орнының бір бөлігі) рентабельділігінің есептемелерін және пайдалы қазбаларды өндіру салығының жеке мөлшерлемесінің нақты мөлшері бойынша ұсыныстарды қарайды және кен орнын (кен орындары бір тобының, кен орнының бір бөлігінің) рентабельділігі төмен санатқа жатқызу немесе жатқызудан бас тарту туралы, рентабельділігі төмен кен орны (кен орындарының бір тобы, кен орнының бір бөлігі) бойынша кен орнын (кен орындарының бір тобын, кен орнының бір бөлігін) рентабельділігі төмен санатқа жатқызу туралы ұсыныс әзірленген жағдайда) пайдалы қазбаларды өндіру салығы мөлшерлемесінің мөлшері туралы ұсынымдар әзірлейді.

10. Комиссия кен орнын (кен орындарының бір тобын, кен орнының бір бөлігін) рентабельділігі төмен санатқа жатқызу туралы ұсынымдар әзірлеген жағдайда уәкілетті орган комиссияның ұсынымына сәйкес жиырма жұмыс күні ішінде кен орнын (кен орындарының бір тобын, кен орнының бір бөлігін) пайдалы қазбаларды өндіру салығының мөлшерлемелерін қоса бере отырып, рентабельділігі төмен санатқа жатқызылған кен орындарының тізбесіне қосу туралы Қазақстан Республикасы Үкіметі қаулысының жобасын әзірлейді және заңнамада белгіленген тәртіппен Қазақстан Республикасының Үкіметіне енгізеді.

11. Пайдалы қазбаларды өндіру салығының мөлшерлемесі күнтізбелік бір жылға белгіленеді. Егер пайдалы қазбаларды өндіру салығының мөлшерлемесі көрсетілген жылдың ішінде белгіленген болса, онда осы жылдың міндеттемелері бойынша күнтізбелік жылдың басынан бері есептелген және төленген пайдалы қазбаларды өндіру салығы (бұдан әрі – ПҚӨС) осы Қағидаларға сәйкес белгіленген мөлшерлеме бойынша қайта есептеледі.

12. Кен орнын (кен орындарының бір тобын, кен орнының бір бөлігін) рентабельділігі төмен санатқа жатқызу туралы тиісті өтініштерді комиссияда қарау нәтижелері туралы уәкілетті орган комиссия тиісті шешім шығарғаннан кейін он жұмыс күні ішінде жер қойнауын пайдаланушының назарына жеткізеді.

13. Кен орнын (кен орындарының бір тобын, кен орнының бір бөлігін) рентабельділігі төмен санатқа жатқызудан бас тартуға мыналар негіз болып табылады:

1) КТС бойынша салықтық міндеттемелердің ұсынылған есептемесінің, сондай-ақ таза табыстың, тиісті күнтізбелік жылға арналған кен орны (кен орындарының бір тобы, кен орнының бір бөлігі) бойынша сатулар рентабельділігінің Қазақстан Республикасының салық заңнамасына, оның ішінде осы Қағидалардың 3-тарауына сәйкес келмеуі;

2) жер қойнауын пайдаланушының өтініш беруші рентабельділік деңгейін есептеу үшін пайдаланатын тиісті күнтізбелік жылғы минералдық шикізат, пайдалы қазба, металдың негізсіз болжамды бағасын қолдануы;

3) егер өтініш ағымдағы күнтізбелік жылға берілсе, алдыңғы күнтізбелік жылдың деректерімен не егер өтініш алдағы күнтізбелік жылға берілген болса, енгізілетін түзетулер ескеріле отырып, көрсетілген кезеңдегі бюджет негізінде жыл бойынша болжамды деректерге негізделе отырып, есептелген ағымдағы күнтізбелік жыл бойынша деректермен салыстырғанда минералдық шикізаттың, пайдалы қазбаның, металдың бір тоннасына есептегенде ұлттық валютаның шетелдік валюталарға қатысты айырбас бағамының өсуіне байланысты импортталатын тауарларды сатып алуға жұмсалатын шығындарды және Қазақстан Республикасында өндірілген тауарларды алуға жұмсалатын жылдық инфляция деңгейінің ұлғаюына байланысты шығындарды қоспағанда, өндірістік шығындар, өткізу шығындары мен жалпы әкімшілік шығындар 10 %-дан жоғары ұлғайған жағдайда, негізсіз ұлғайтылуы;

4) өткен күнтізбелік жылдың немесе ағымдағы аяқталмаған күнтізбелік жылдың қорытындылары бойынша кен орны (кен орындарының бір тобы, кен орнының бір бөлігі) бойынша рентабельділіктің іс жүзіндегі немесе жоспарланған деңгейінің 0 %-дан артық болуы.

Жер қойнауын пайдаланушыға кен орнын (кен орындарының бір тобын, кен орнының бір бөлігін) рентабельділігі төмен санатқа жатқызудан бас тарту себептері жойылған жағдайда, жер қойнауын пайдаланушы осы Қағидаларда белгіленген тәртіппен уәкілетті органға қайта өтініш жолдайды.

14. Қазақстан Республикасының заңнамасына сәйкес өтініш бойынша түпкілікті шешім қабылданғанға дейін пайдалы қазбалардың кең таралғандарын қоспағанда, қатты түрлерінің кен орнын (кен орындарының бір тобын, кен орнының бір бөлігін) рентабельділігі төмен санатқа жатқызу туралы өтінішті қарау мерзімдері осы Қағидаларда белгіленген мерзімдерден аспайтын уақытқа ұзартылуы және қосымша бақылауға алынуы мүмкін.

Өтінішті қарау мерзімдері ұзартылған жағдайда, уәкілетті орган қарау мерзімдері ұзартылған сәттен бастап күнтізбелік үш күн ішінде өтініш берушіге мерзімдердің ұзартылғаны туралы хабарлайды.

3-тарау. Пайдалы қазбалардың кең таралғандарын қоспағанда, қатты түрлерінің кен орнын (кен орындарының бір тобын, кен орнының бір бөлігін) рентабельділігі төмен санатқа жатқызу өлшемшарттары

15. Егер кен орны (кен орындарының бір тобын, кен орнының бір бөлігі) бойынша жоспарланған рентабельділік деңгейі алдағы күнтізбелік жылдың немесе ағымдағы аяқталмаған күнтізбелік жылдың қорытындылары бойынша жер қойнауын пайдаланушының осы Қағидаларда белгіленген тәртіппен өз бетінше жүргізген есептемелері бойынша 0 % тең немесе одан аз болған жағдайда рентабельділігі төмен санатқа жатқызылады.

16. Бір заңды тұлғаның шеңберінде құрылымдық немесе өзге де техникалық бөлімшеге минералдық шикізатты қайта өңдеуге беретін жер қойнауын пайдаланушылар үшін кен орнының (кен орындарының бір тобының, кен орнының бір бөлігінің) рентабельділік деңгейін айқындау мақсатында бір компонентті және көп компонентті кен орындары (кен орындарының бір тобы, кен орнының бір бөлігі) болып бөлінеді.

Егер жер қойнауын пайдаланушы кен орны (кен орындарының бір тобы, кен орнының бір бөлігі) шеңберінде өндірген минералдық шикізат дайын өнімнің бір түрін ғана алу үшін пайдаланылатын болса, онда мұндай кен орны (кен орындарының бір тобы, кен орнының бір бөлігі) қатты пайдалы қазбалар түрлерінің бір компонентті кен орны (кен орындарының бір тобы, кен орнының бір бөлігі) ретінде қарастырылады.

Егер жер қойнауын пайдаланушы кен орны (кен орындарының бір тобы, кен орнының бір бөлігі) шеңберінде өндірген минералдық шикізат дайын өнімнің бірнеше түрін алу үшін пайдаланылатын болса, онда мұндай кен орны (кен орындарының бір тобы, кен орнының бір бөлігі) пайдалы қазбалардың қатты түрлерінің көп компонентті кен орны (кен орындарының бір тобы, кен орнының бір бөлігі) ретінде қарастырылады.

17. Кен орны (кен орындарының бір тобы, кен орнының бір бөлігі) бойынша жоспарланатын рентабельділік деңгейінің есептемесі тиісті кезең ішіндегі минералдық шикізат, пайдалы қазбалар мен металдың бағаларын қоса алғанда, жер қойнауын пайдаланушының болжамды деректері негізінде және құзыретті орган растаған өндіру көлемдерінің негізінде жүргізіледі:

1) осы Қағидалардың 16-тармағында көрсетілгендерді қоспағанда, кен орны (кен орындарының бір тобы, кен орнының бір бөлігі) бойынша жоспарланған рентабельділік деңгейі мынадай формула бойынша айқындалады:

$Р_к = ТТ_к / ЖЖТ_к * 100\%$,

мұнда:

$Р_к$ – кен орны (кен орындарының бір тобы, кен орнының бір бөлігі) бойынша рентабельділік;

$ТТ_к$ – осы тармақшаға және Салық кодексінің 723-бабының шарттарына сәйкес есептелген кен орны (кен орындарының бір тобы, кен орнының бір бөлігі) бойынша таза табыс;

$ЖЖТ_к$ – осы тармақшаға және Салық кодексінің 723-бабының шарттарына сәйкес есептелген кен орны (кен орындарының бір тобы, кен орнының бір бөлігі) бойынша жылдық жиынтық табыс.

Салық кезеңі үшін кен орны (кен орындарының бір тобы, кен орнының бір бөлігі) бойынша таза табыстың мөлшері мынадай формула бойынша айқындалады:

$ТТ_к = СТТ_к - КТС_к$,

мұнда:

$СТТ_к$ – Салық кодексінің 288-бабында көзделген табыстар мен шығыстардың сомасына азайтылған кен орны (кен орындарының бір тобы, кен орнының бір бөлігі) бойынша салық салынатын табыс мынадай формула бойынша айқындалады:

$СТТ_к = ЖЖТ_к - Ш_к$,

мұнда:

$Ш_к$ – Қағидалардың осы тармақшасына және Салық кодексінің 723-бабының шарттарына сәйкес есептелген кен орны (кен орындарының бір тобы, кен орнының бір бөлігі) бойынша шегерімдер.

Салық салынатын табысты айқындау кезінде салық кезеңі ішіндегі шегерімдер сомасы қосымша салық міндеттемелері есебінен шегерімдер сомасын, ұлғаюы табиғи монополия субъектісінің реттеліп көрсетілетін қызметтеріне (тауарларына, жұмыстарына) тарифтердің өсуіне байланысты шығыстар есебінен шегерімдер сомасының ұлғаюын, сондай-ақ ұлттық валютаның шетелдік валюталарға қатысты айырбас бағамының өсуіне байланысты импорттталатын тауарларды сатып алу және жылдық инфляция деңгейінің ұлғаюына байланысты Қазақстан Республикасында өндірілген тауарларды сатып алу бойынша шегерімдердің ұлғаюын қоспағанда, алдыңғы салық кезеңіндегі шегерімдер сомасынан аспауға тиіс. Ағымдағы аяқталмаған күнтізбелік жылы минералдық шикізатты өндірудің жоспарланған көлемі алдыңғы жыл деңгейінен 10 %-дан астам ауытқыған жағдайда, шегерімдер сомасы өндірілетін көлемдегі айырмаға түзетілуге тиіс.

Кен орны (кен орындарының бір тобы, кен орнының бір бөлігі) бойынша жылдық жиынтық табыс мөлшері мынадай формула бойынша айқындалады:

$ЖЖТ_к = ТӨК_к - ДӨӨТБ_к$,

мұнда:

$ТӨК_к$ – жекеленген кен орны (кен орындарының бір тобы, кен орнының бір бөлігі) бойынша өндірілген минералдық шикізаттың және бастапқы қайта өңдеудің толық өзіндік құны;

$ДӨӨТБ_к$ – кен орны (кен орындарының бір тобы, кен орнының бір бөлігі) бойынша өндірілген минералдық шикізаттан өңделген дайын өнімді өткізуден түскен таза табыстың бөлігі мынадай формула бойынша айқындалады:

$ДӨӨТБ_к = ТӨК_к / ТӨК_{дө} * (ДӨӨТ - ТӨ_{дө})$,

мұнда:

$ТӨК_{дө}$ – дайын өнімнің толық өзіндік құны;

ДӨӨТ – өндірілген минералдық шикізаттан жасалған дайын өнімді өткізуден түскен табыс;

$КТС_к$ – кен орны (кен орындарының бір тобы, кен орнының бір бөлігі) бойынша корпоративтік табыс салығы мынадай формула бойынша айқындалады:

$КТС_к = СТТ_к * Ст$,

мұнда:

Ст – Салық кодексінің 313-бабында белгіленген пайыздармен, корпоративтік табыс салығының мөлшерлемесі;

2) бір компонентті кен орны (кен орындарының бір тобы, кен орнының бір бөлігі) бойынша жоспарланған рентабельділік деңгейі мынадай формула бойынша айқындалады:

$Р_к = ТТ_к / ЖЖТ_к * 100\%$,

мұнда:

$Р_к$ – кен орны (кен орындарының бір тобы, кен орнының бір бөлігі) бойынша рентабельділік;

$ТТ_к$ – Қағидалардың осы тармағына сәйкес есептелген кен орны (кен орындарының бір тобы, кен орнының бір бөлігі) бойынша таза табыс.

Кен орны (кен орындарының бір тобы, кен орнының бір бөлігі) бойынша салықтық кезеңдегі таза табыстың мөлшері мынадай формула бойынша айқындалады:

$ТТ_к = СТТ_к - КТС_к$,

мұнда:

$СТТ_к$ – Салық кодексінің 288-бабында көзделген табыстар мен шығыстардың сомасына азайтылған кен орны (кен орындарының бір тобы, кен орнының бір бөлігі) бойынша салық салынатын табыс мынадай формула бойынша айқындалады:

$СТТ_к = ЖЖТ_к - Ш_к$,

мұнда:

$Ш_к$ – Салық кодексінің 723-бабының шарттарына сәйкес есептелген кен орны (кен орындарының бір тобы, кен орнының бір бөлігі) бойынша шегерімдер.

Салық салынатын табысты айқындау кезінде салық кезеңі ішіндегі шегерімдер сомасы қосымша салық міндеттемелері есебінен шегерімдер сомасын, ұлғаюы табиғи монополия субъектісінің реттеліп көрсетілетін қызметтеріне (тауарларына, жұмыстарына) тарифтердің өсуіне байланысты шығыстар есебінен шегерімдер сомасының ұлғаюын, сондай-ақ ұлттық валютаның шетелдік валюталарға қатысты айырбас бағамының өсуіне байланысты импорттталатын тауарларды сатып алу және жылдық инфляция деңгейінің ұлғаюына байланысты Қазақстан Республикасында өндірілген тауарларды сатып алу бойынша шегерімдердің ұлғаюын қоспағанда, алдыңғы салық кезеңіндегі шегерімдер сомасынан аспауға тиіс. Ағымдағы аяқталмаған күнтізбелік жылы минералдық шикізатты өндірудің жоспарланған көлемі алдыңғы жыл деңгейінен 10 %-дан астам ауытқыған жағдайда, шегерімдер сомасы өндірілетін көлемдегі айырмаға түзетілуге тиіс.

$КТС_к$ – кен орны (кен орындарының бір тобы, кен орнының бір бөлігі) бойынша корпоративтік табыс салығы мынадай формула бойынша айқындалады:

$КТС_к = СТТ_к * Мөлш.$,

мұнда:

Мөлш. – Салық кодексінің 313-бабында белгіленген пайыздармен, корпоративтік табыс салығының мөлшерлемесі.

Кен орны (кен орындарының бір тобы, кен орнының бір бөлігі) бойынша жылдық жиынтық табыс мөлшері мынадай формула бойынша айқындалады:

$ЖЖТ_к = ЖЖТ_{к1} * Y_{к'к}$,

мұнда:

$ЖЖТ_{к1}$ – кен орны (кен орындарының бір тобы, кен орнының бір бөлігі) шеңберінде пайдалы қазбалардың кені құрамының үлес салмағын ескере отырып, былайша есептелетін өндірілген пайдалы қазбалардың түрлері бойынша тауар өнімінің жалпы өткізілуі бойынша жылдық жиынтық табыс:

$ЖЖТ_{к1} = (Т_р/Т_д * Т_{дк})_1 * Б_1 + (Т_р/Т_д * Т_{дк})_2 * Б_2 + \ldots (Т_р/Т_д * Т_{дк})_n * Б_n$,

мұнда:

$Т_р$ – компания бойынша өндірілген минералдық шикізаттың, пайдалы қазбаның және металдың әрбір түрі бойынша дайын өнімді өткізудің нақты көлемі;

$Т_д$ – Лондонның металл биржасында бағамдалатын металдарды қамтымайтын минералдық шикізат өндірілген жағдайда – компания бойынша барлық өндірілген минералдық шикізаттан алынған пайдалы қазбаның, металдың нақты көлемінің жиынтығы немесе жалпы компания бойынша өндірілген минералдық шикізаттың нақты көлемінің жиынтығы;

$Т_{дк}$ – Лондонның металл биржасында бағамдалатын металды қамтымайтын минералдық шикізат өндірілген жағдайда – жекеленген кен орны (кен орындарының бір тобы, кен орнының бір бөлігі) бойынша өндірілген минералдық шикізаттан алынған пайдалы қазбаның, металдың нақты көлемінің жиынтығы немесе жекеленген кен орны (кен орындарының бір тобы, кен орнының бір бөлігі) бойынша өндірілген минералдық шикізаттың нақты көлемінің жиынтығы;

Б – Лондонның металл биржасында немесе Лондонның қымбат бағалы металдар биржасында тіркелген, бағамдалған бағаларды ескере отырып, дайын өнімді, металды өткізу бағасы.

Егер дайын өнімге және (немесе) металға Лондонның металл биржасында бағамдар болмаса, өткізу бағасы қолданылады.

Келісімшарттық қызмет үлесінің коэффициенті мынадай формула бойынша айқындалады:

$Y_{кх} = ТӨК_к / ТӨК_{дө}$,

мұнда:

$ТӨК_к$ – кен орны (кен орындарының бір тобы, кен орнының бір бөлігі) бойынша өндірілген минералдық шикізаттың толық өзіндік құны;

$ТӨК_{дө}$ – дайын өнімнің толық өзіндік құны.

18. ПҚӨС мөлшерлемелері рентабельділігі төмен санатқа жатқызылған кен орны (кен орындарының бір тобы, кен орнының бір бөлігі) үшін кен орындарының (кен орындарының бір тобының, кен орнының бір бөлігінің) рентабельділігін нөлдік деңгейге жақындатуға мүмкіндік беретін шамаға дейін төмендетіледі, бірақ осы Қағидалардың 19-тармағында көзделген жағдайларды қоспағанда, осы Қағидалардың 20-тармағында белгіленген ПҚӨС ең төменгі мөлшерлемесінен төмен болмайды.

Бұл ретте осы Қағидаларға сәйкес есептелген ПҚӨС мөлшерлемелерінің мөлшері нөл бүтін жүзден бір қадаммен (0,01) үтірден кейінгі екі белгіге дейін үлкеніне қарай дөңгелетіліп, нақтылықпен белгіленеді.

19. ПҚӨС ең төменгі мөлшерлемесі, осы Қағидалардың 20-тармағында көрсетілген жағдайларды қоспағанда, жоспарлы өндіру көлемі негізінде және ПҚӨС жеке мөлшерлемесі белгіленетін ағымдағы күнтізбелік жылдың бағалары бойынша жер қойнауын пайдаланушының 2008 жылғы 31 желтоқсандағы жағдай бойынша қолданылған редакцияда жер қойнауын пайдалануға арналған келісімшарттың талаптарында белгіленген салық салу базасы мен мөлшерлемесі бойынша есептелген роялти сомасының абсолюттік мәніне тең сомада ПҚӨС бюджетке төлеуін қамтамасыз ететін мөлшерде белгіленуі тиіс.

Осы Қағидалардың 20-тармағында көзделген жағдайларды қоспағанда, егер жер қойнауын пайдалану келісімшартының талаптарында 2008 жылғы 31 желтоқсандағы жағдай бойынша роялти мөлшерлемелері белгіленбеген болса, 2008 жылғы 31 желтоқсанға қолданылған редакциядағы Салық кодексіне сәйкес тиісті пайдалы қазбаға роялти мөлшерлемелері қолданылады.

ПҚӨС ең төменгі мөлшерлемесін есептеу мынадай тәртіппен жүзеге асырылады:

1) тиісті күнтізбелік жылға жоспарланатын өндіру көлемін ескере отырып, 2008 жылғы 31 желтоқсандағы жағдай бойынша қолданыста болған жер қойнауын пайдалануға арналған келісімшарт талаптарына сәйкес (салық салу объектісі, роялти мөлшерлемесі, тиісті күнтізбелік жылға салық салу базасы) жер қойнауын пайдаланушы бюджетке төлеуге жататын роялти сомасы айқындалады;

2) осы тармақтың үшінші бөлігінің 1) тармақшасына сәйкес есептелген роялти сомасы абсолюттік мәнде, егер кен орны (кен орындарының бір тобы, кен орнының бір бөлігі) бойынша рентабельділік 0 %-дан аз болса, осы Қағидалардың 17-тармағына сәйкес есептелген жер қойнауын пайдаланушы бюджетке төлеуге тиіс ПҚӨС сомасын құрайды;

3) рентабельділігі төмен санатқа жатқызылған кен орны (кен орындарының бір тобы, кен орнының бір бөлігі) бойынша жер қойнауын пайдаланушы үшін белгіленетін ПҚӨС ең төменгі мөлшерлемесі осы тармақтың үшінші бөлігінің 1) тармақшасына сәйкес есептелген ПҚӨС сомасының Салық кодексінде белгіленген тәртіппен есептелген пайдалы қазбаның тиісті түрі (пайдалы қазбалардың тиісті түрлері) бойынша ПҚӨС бойынша салық салынатын базаға қатынасы ретінде белгіленеді.

Егер рентабельділігі төмен санатқа жатқызылған кен орны (кен орындарының бір тобы, кен орнының бір бөлігі) үшін ПҚӨС мөлшерлемелері тиісті күнтізбелік жылға осы жыл ішінде белгіленген болса, онда күнтізбелік жылдың басынан есептелген және төленген ПҚӨС өткен салық кезеңдеріндегі нақты қалыптасқан бағалардың негізінде осы Қағидаларға сәйкес белгіленген мөлшерлемелер бойынша қайта есептеледі.

20. Егер осы Қағидалардың 19-тармағына сәйкес айқындалған ПҚӨС ең төменгі мөлшерлемесі кезінде кен орнының (кен орындарының бір тобының, кен орнының бір бөлігінің) нөлдік рентабельділігіне қол жеткізілмеген болса, онда ПҚӨС-тің, оның ішінде ілеспе пайдалы қазбалар бойынша ең төменгі мөлшерлемесі бір мезгілде мынадай шарттар сақталған кезде кен орнының (кен орындарының бір тобының, кен орнының бір бөлігінің) рентабельділігін нөлдік деңгейге жақындатуға мүмкіндік беретін шамаға дейін (0 %-ға дейін қоса алғанда) төмендетіледі:

1) кен орнын (кен орындарының бір тобын, кен орнының бір бөлігін) осы Қағидалардың 16-тармағына сәйкес бір компонентті немесе көп компонентті кен орны ретінде сыныптауға болады;

2) минералды шикізатты өңдеу нәтижесінде алынған дайын өнімді өткізген кезде дайын өнімді өткізу бағасы мен оның толық өзіндік құны арасындағы айырма ретінде айқындалатын шығындар туындайды. Осы тармақтың мақсатында дайын өнімнің толық өзіндік құнына өткізілген дайын өнімнің өзіндік құны, өткізу бойынша шығыстар, жалпы және әкімшілік шығыстар қосылады. Өткізілген дайын өнімнің өзіндік құны халықаралық қаржы есептілігі стандарттары мен Қазақстан Республикасының бухгалтерлік есеп және қаржы есептілігі туралы заңнамасының талаптарына сәйкес айқындалады. Өткізілген дайын өнімнің толық өзіндік құнынан шығын сомасын айқындау мақсатында төленуге жататынған (төленгеннен) басқа, халықаралық қаржылық есептілік стандарттарын және Қазақстан Республикасының бухгалтерлік есепке алу және қаржы есептілігі туралы заңнамасын қолданған кезде активтер мен (немесе) міндеттемелер құнының өзгеруіне байланысты бухгалтерлік есепке алуда туындайтын шығыстар баптан алынып тасталуға тиіс.

2009 жылғы 1 қаңтарға дейін жасалған жер қойнауын пайдалануға арналған келісімшарттың талаптарында ілеспе пайдалы қазбаларға арналған роялти мөлшерлемелері 2008 жылғы 31 желтоқсандағы жағдай бойынша белгіленбеген жағдайда, егер жер қойнауын пайдаланушының қызметі, тұтастай алғанда, шығынды болып табылса, онда осы Қағидалардың 19-тармағында айқындалған мұндай пайдалы қазбаларға қатысты ПҚӨС ең төменгі мөлшерлемесі 0 % мөлшерінде белгіленеді.

21. Осы Қағидалардың 19-тармағына сәйкес белгіленген ПҚӨС мөлшерлемесін қолданған салық төлеуші тиісті салық жылының төртінші тоқсанынан кейінгі екінші айдың 15-күнінен кешіктірмей Салық кодексінің 85-тарауында белгіленген тиісті мөлшерлемені қолдана отырып, нақты деректер негізінде рентабельділік көрсеткіштерінің есептемесін жүргізеді.

Егер келісімшарт бойынша жүргіз

(Жалғасы. Басы 17-бетте)

4-санатты күмәнді – берілген микрокредит бойынша актив пен шартты міндеттемеңің жалпы баланстық құнының 20,01 (жиырма бүтін жүзден бір) пайызынан астам және 25 (жиырма бес) пайызынан кем немесе тең провизиялар (резервтер);

5-санатты күмәнді – берілген микрокредит бойынша актив пен шартты міндеттемеңің жалпы баланстық құнының 25,01 (жиырма бес бүтін жүзден бір) пайызынан астам және 50 (елу) пайызынан кем немесе тең провизиялар (резервтер);

2) үмітсіз – берілген микрокредит бойынша актив пен шартты міндеттемеңің жалпы баланстық құнының 50,01 (елу бүтін жүзден бір) пайызынан астам провизиялар (резервтер).

10. Микроқаржы ұйымы Қағидалардың 11-тармағының талаптарын сақтай отырып уәкілетті органға мынадай есептерді (бұдан әрі – есептілік) ұсынады:

1) Қағидаларға 1-қосымшаға сәйкес нысан бойынша заңды тұлғаларға берілген микрокредиттер бойынша активтерді (берілген микрокредиттер бойынша біртекті активтер портфеліне енгізілгендерді қоспағанда) сыныптау туралы есеп;

2) Қағидаларға 2-қосымшаға сәйкес нысан бойынша жеке тұлғаларға берілген микрокредиттер бойынша активтерді (берілген микрокредиттер бойынша біртекті активтер портфеліне енгізілгендерді қоспағанда) сыныптау туралы есеп;

3) Қағидаларға 3-қосымшаға сәйкес нысан бойынша заңды тұлғаларға берілген микрокредиттер бойынша біртекті активтерді сыныптау туралы есеп;

4) Қағидаларға 4-қосымшаға сәйкес нысан бойынша жеке тұлғаларға берілген микрокредиттер бойынша біртекті активтерді сыныптау туралы есеп;

5) Қағидаларға 5-қосымшаға сәйкес нысан бойынша берілген микрокредиттер бойынша шартты міндеттемелерді сыныптау туралы есеп.

11. Микроқаржы ұйымы тоқсан сайын есепті тоқсаннан кейінгі айдың 20 (жиырмасынан) кешіктірмей уәкілетті органға электрондық форматта есептілік ұсынады.

Есептіліктегі деректер Қазақстан Республикасының ұлттық валютасы – теңгемен көрсетіледі.

Есепті күнгі жағдай бойынша қағаз тасымалдағыштағы есептілікке бірінші басшы, бас бухгалтер немесе есептілікке қол қоюға уәкілеттігі бар адамдар және орындаушы қол қояды және микроқаржы ұйымында сақталады.

Микроқаржы ұйымы электрондық форматта ұсынатын есептілік деректерінің қағаз тасымалдағыштағы деректерге сәйкес келуі бірінші басшыға, бас бухгалтерге немесе есептілікке қол қоюға уәкілеттігі бар адамдарға және орындаушыға жүктеледі.

3-тарау. Халықаралық қаржылық есептілік стандарттарына сәйкес провизиялар (резервтер) құру тәртібі

12. Провизиялар (резервтер) 9 ХҚЕС-тің және Қазақстан Республикасының бухгалтерлік есеп пен қаржылық есептілік туралы заңнамасының талаптарына сәйкес құрылады.

13. Провизияларды (резервтерді) құру тәртібі Қағидаларға сәйкес Әдістеме негізінде айқындалады.

14. Берілген микрокредиттер бойынша активтер мен шартты міндеттемелер біртекті және жеке болып сыныпталады.

Берілген микрокредиттер бойынша жеке активтер бойынша провизиялар (резервтер) әрбір жеке микрокредит бойынша бөлек есептеледі.

Әдістемеге сәйкес құнсыздану белгілері жоқ берілген микрокредиттер бойынша жеке активтер бойынша кредиттік тәуекелдің Әдістемеде белгіленген ұқсас сипаттамалары бойынша топтастыру жүзеге асырылады және провизиялар (резервтер) Әдістемеде белгіленген тәртіпке сәйкес есептеледі.

Берілген микрокредиттер бойынша біртекті активтер, шартты міндеттемелер кредиттік тәуекелдің жалпы сипаттамалары негізінде топтастырылады, сондай-ақ провизиялар (резервтер) берілген микрокредиттер бойынша активтер мен шартты міндеттемелердің әрбір жекелеген топтары бойынша есептеледі.

Берілген микрокредиттер бойынша активтерді, шартты міндеттемелерді біртекті топтарға топтастыруға негіз болатын талаптар мен белгілер Әдістемеде-ашып жазылады.

Берілген микрокредиттер бойынша активтер мен шартты міндеттемелердің біртектілік санатына қарыз алушының түрі, микрокредиттеу технологиясы, нысаналы мақсаты, қамтамасыз ету түрі, қарыз алушының географиялық орналасуы, берілген микрокредит бойынша активтің мерзімі, сондай-ақ Әдістемеде және микроқаржы ұйымының өзге ішкі құжаттарында айқындалған микрокредиттеу бағдарламалары бойынша белгілер жатады, бірақ бұлармен шектелмейді.

15. Кредиттік тәуекелдің өзгеруіне және берілген микрокредиттер бойынша активтер бойынша құнсыздану белгілерінің болуына қарай провизиялар (резервтер):

1) Қағидалардың 17-тармағына сәйкес 12 (он екі) айдағы күтілетін кредиттік зиянға тең сомада;

2) Қағидалардың 18-тармағына сәйкес микрокредиттер бойынша бүкіл мерзімде күтілетін кредиттік зиянға тең сомада;

3) Қағидалардың 23-тармағына сәйкес орын алған кредиттік зиянға тең сомада қалыптастырылады.

16. Бағалау күні (бірақ тоқсанына кемінде бір рет) берілген микрокредит бойынша активті, шартты міндеттемені бастапқы тану кезінде берілген микрокредит бойынша активтің, шартты міндеттеменің күтілетін қолданылу мерзімінде жеке негізде және біртекті ретінде сыныпталған берілген микрокредиттер бойынша активтер, шартты міндеттемелер бойынша топтық негізде дефолттың басталу тәуекелі айқындалады.

17. Егер есепті күнгі жағдай бойынша бастапқы таныған күннен бастап берілген микрокредит бойынша актив, шартты міндеттеме бойынша кредиттік тәуекелдің айтарлықтай ұлғаюы болмаса, микроқаржы ұйымы осы берілген микрокредит бойынша актив, шартты міндеттеме бойынша провизиялар (резервтер) мөлшерін есепті күннен бастап 12 (он екі) айда күтілетін кредиттік зиянға тең сомада бағалайды.

18. Егер берілген микрокредит бойынша актив, шартты міндеттеме бойынша есептелген кредиттік тәуекел бастапқы таныған күннен бастап айтарлықтай ұлғайса, микроқаржы ұйымы есепті күнгі жағдай бойынша осы берілген микрокредит бойынша актив, шартты міндеттеме бойынша провизиялардың (резервтердің) мөлшерін бүкіл мерзімде күтілетін кредиттік зиянға тең сомада бағалайды.

19. Кредиттік тәуекелдің ұлғаюы былайша айқындалады:

1) берілген микрокредит бойынша активті қолданудың күтілетін мерзімі бойы дефолттың басталу тәуекелінің өзгеруі бастапқы таныған күні дефолттың басталу тәуекелімен есептік күнгі берілген микрокредит бойынша актив бойынша дефолттың басталу тәуекелін салыстыру арқылы бағаланады;

2) аса көп шығынсыз және күш салмай қолжетімді болатын, негізделген және расталатын, кредиттік тәуекелдің бастапқы танылған сәттен бастап айтарлықтай ұлғаюын көрсететін ақпаратқа талдау жасалды.

Төменде аталған бір немесе бірнеше жағдай кредиттік тәуекелдің айтарлықтай ұлғаюы болып табылады:

берілген микрокредит бойынша белгілі бір актив немесе қолданылудың осындай күтулі мерзімі бар берілген микрокредиттер бойынша осыған ұқсас активтер үшін кредиттік тәуекелдің сыртқы нарықтық көрсеткіштерінің айтарлықтай өзгеруі;

қарыз алушының ішкі немесе сыртқы кредиттік рейтингінің нақты немесе күтілетін (негізделген және расталатын ақпарат негізінде) төмендеуі не ішкі мақсаттар үшін кредиттік тәуекелді талдау үшін пайдаланылатын кредиттік скоринг бойынша қарыз алушы рейтингінің азаюы;

міндеттеме бойынша қамтамасыз ету құнының немесе қарыз алушы үшін микрокредит беру туралы шартта көзделген жоспарлы төлемдерді жүзеге асыру үшін экономикалық ынталандыру болып табылатын, күтіліп отырғандай, қарыз алушы үшін микрокредит беру туралы шартта көзделген жоспарлы төлемдерді жүзеге асыру үшін экономикалық ынталандыруды азайтатын немесе өзгеше түрде дефолттың басталу ықтималдылығына ықпал ететін кепілдіктер немесе тетіктер сапасының айтарлықтай өзгеруі;

күнтізбелік 30 (отыз) және одан көп мерзімі өткен төлемдердің;

кредиттік тәуекелдің айтарлықтай ұлғаюының Әдістемеде көзделген өзге белгілерінің болуы.

Кредиттік тәуекел ұлғаюының айтарлықтай болуы Қағидалардың талаптары ескеріле отырып, Әдістемеде белгіленеді.

20. Берілген микрокредиттер бойынша активтер бойынша күтілетін кредиттік зиян кредиттік зияны бағалау ықтималдылығы ескеріле отырып сараланған, яғни берілген микрокредит бойынша активтің қолданудың бүкіл мерзіміндегі барлық күтілетін толық алынбаған ақшаның келтірілген құны болып табылады. Берілген микрокредит бойынша актив бойынша күтілетін кредиттік зияны микрокредиттеу ұйымдар Қағидаларға 6-қосымшаға сәйкес күтілетін кредиттік зияны есептеу формуласы бойынша есептеледі, онда:

1) ықтимал нәтижелердің диапазонын бағалау арқылы белгіленген, ықтималдығы ескеріле отырып алдын ала келісілмеген және сараланған сомасы;

2) ақшаның уақытша құны;

3) шамадан тыс шығынсыз немесе күш-жігерсіз есепті күні қолжетімді болатын болжамды макроэкономикалық болжамдық ақпаратты қоса алғанда, өткен оқиғалар, ағымдағы сапалы және сандық көрсеткіштер және болашақ экономикалық сапалы және сандық көрсеткіштердің болжамы туралы негізделген және расталған ақпарат көрсетіледі.

Қағидаларға 6-қосымшаға сәйкес күтілетін кредиттік зияны есептеу формуласы негізделіп өзгерген жағдайда, микроқаржы ұйымы көрсетілген формуланы өзгертеді және (немесе) толықтырады және өзгертілген және (немесе) толықтырылған күтілетін кредиттік зияны есептеу формуласы бойынша күтілетін кредиттік зияны есептейді.

21. Берілген микрокредит бойынша актив (берілген микрокредиттер бойынша активтер) бойынша кредиттік зиян микрокредит беру туралы шартта көзделген, микроқаржы ұйымына тиесілі ақша ағындары мен микроқаржы ұйымы алуды күтіп отырған ақша ағындары арасындағы айырманың келтірілген сомасын білдіреді.

22. 12 (он екі) айда күтілетін кредиттік зиян Қағидаларға 7-қосымшаға сәйкес 12 (он екі) айға күтілетін кредиттік зияны есептеу формуласы бойынша есептеледі және бүкіл мерзімдегі күтілетін кредиттік зиянның бір бөлігі болып табылады, есепті күннен кейінгі 12 (он екі) ай ішінде дефолт басталған кезде (не егер берілген микрокредит бойынша активті қолданудың күтілетін мерзімі 12 (он екі) айдан аз болса, неғұрлым қысқа кезең ішінде) ақшаның толық алынбауы ретінде қаралады және осындай дефолттың болу ықтималдығы ескеріле отырып сараланды.

Қағидаларға 7-қосымшаға сәйкес 12 (он екі) айға күтілетін кредиттік зияны есептеу формуласы негізделіп өзгерген жағдайда, микроқаржы ұйымы көрсетілген формуланы өзгертеді және (немесе) толықтырады және 12 (он екі) айға күтілетін кредиттік зияны 12 (он екі) айға күтілетін кредиттік зиянның өзгертілген және (немесе) толықтырылған есептеу формуласы бойынша есептейді.

23. Берілген микрокредит бойынша сатып алынған немесе құрылған кредиттік-құнсызданған актив болып табылмайтын, есепті күндегі жағдай бойынша берілген микрокредиттер жеке кредиттік-құнсызданған активтер бойынша орын алған кредиттік зиян берілген микрокредит бойынша активтің жалпы баланстық құны мен шартты міндеттеменің жалпы баланстық құны және берілген микрокредит бойынша актив бойынша бастапқы тиімді пайыздық мөлшерлемені пайдалана отырып дисконтталған болашақ есептік ақша ағындарының келтірілген құны арасындағы айырма ретінде бағаланады.

Болашақ ақша ағындарының келтірілген құны Қағидаларға 8-қосымшаға сәйкес болашақ ақша ағындарының келтірілген құнының формуласы бойынша айқындалады.

24. Берілген микрокредит бойынша кредиттік-құнсызданған актив қарыз алушы берілген микрокредит бойынша активтің жалпы баланстық құнының провизияларды (резервтерді) қалыптастыру күні берілген микрокредит бойынша актив берілген микрокредиттер кредиттік-құнсызданған активтер санатына өткен кездегі берешек сомасына тең немесе одан төмен деңгейге дейін төмендеуіне әкелетін берешекті өтеген кезде және бағалау күні Әдістемеде белгіленген берілген микрокредит бойынша активтің құнсыздану белгілері негізінде құнсызданудың объективті растаулары болып табылатын оқиғалар болмаған кезде, кредиттік тәуекелдің айтарлықтай ұлғаю белгілері бар берілген микрокредит бойынша актив санатына өтеді.

Кредиттік тәуекелдің айтарлықтай ұлғаю белгілері бар берілген микрокредит бойынша актив берілген микрокредит бойынша активтің жалпы баланстық құнының провизияларды (резервтерді) қалыптастыру күні берілген микрокредит бойынша активтің кредиттік тәуекелдің айтарлықтай ұлғаю белгілері бар берілген микрокредиттер бойынша активтер санатына өткен кезде берешек сомасына тең немесе одан төмен деңгейге дейін төмендеуіне әкелетін берешекті қарыз алушы өтеген кезде және провизияларды (резервтерді) қалыптастыру күні кредиттік тәуекелдің айтарлықтай ұлғаюы болмаған кезде, Қағидалардың 17-тармағына сәйкес провизиялар (резервтер) 12 (он екі) айдағы күтілетін кредиттік зиянға тең сомада қалыптастырылатын берілген микрокредиттер бойынша активтер санатына өтеді.

25. Берілген микрокредит бойынша жеке актив бойынша құнсызданудың объективті растамасы болып табылатын төменде көрсетілген бір немесе бірнеше оқиғалардың болуы бағаланады:

1) қарыз алушының айтарлықтай қаржылық қиындықтары туралы негізделген және расталатын ақпараттың болуы;

2) негізгі борыш және (немесе) сыйақы бойынша күнтізбелік 60 (алпыс) күннен асатын мерзімі өткен берешектің болуы;

3) берілген микрокредит бойынша активті соңғы 12 (он екі) айда бір және одан көп қаржылық қиындықтарына байланысты қайта құрылымдау;

4) қарыз алушыда қарыз алушының еңбек қызметінің немесе кәсіпкерлік қызметінің болмауы туралы ақпаратты қоса алғанда, қарыз алушыға Әдістемеге сәйкес айқындалатын айтарлықтай материалдық зиян келтірген және (немесе) оған өзінің қызметін жалғастыруға мүмкіндік бермейтін төтенше және (немесе) өзге де жағдайлар туралы негізделген және расталған ақпараттың болуы;

5) негізделген және расталған ақпарат негізінде қарыз алушының банкроттыққа ұшырауы, қайта ұйымдастырылуы және (немесе) қарыз алушының қаржылық жай-күйін нашарлатуы мүмкін сот қарауына тартылуының жоғары ықтималдығы туралы негізделген және расталған ақпарат;

6) қарыз алушының қайтыс болуы;

7) Әдістемеде белгіленген өзге де оқиғалар.

26. Микроқаржы ұйымы күтілетін зияны есептеу кезінде кемінде 2 (екі) жыл болатын кезеңде кепіл мүлкін сату жөніндегі растайтын ақпаратты ескереді. Микроқаржы ұйымы күтілетін зиянды есептеу үшін кепіл мүлкін сату туралы растайтын ақпарат болмаған кезде күтілетін зиянды есептеуде пайдаланылатын қамтамасыз ету құнына мынадай өтімділік коэффициенттері қолданады:

1) тұрғын үй және (немесе) коммерциялық жылжымайтын мүлік, оның ішінде жер учаскелері түріндегі қамтамасыз ету – 0,7;

2) көлік құралдары түріндегі қамтамасыз ету – 0,5;

3) жабдық, тауар материалдық құндылықтар, сатуға дайын өнім түріндегі қамтамасыз ету – 0,4;

4) екінші деңгейдегі банк не Қазақстан Республикасының Standard & Poor's агенттігінің тәуелсіз рейтингінен төмен емес рейтингі немесе басқа рейтингтік агенттіктердің біреуінің ұқсас деңгейдегі рейтингі бар заңды тұлға не квазимемлекеттік сектор субъектісі берген кепілдіктерді қоспағанда, жеке және (немесе) заңды тұлғалардың кепілдіктері түріндегі қамтамасыз ету – 0;

5) мүлік түріндегі, оның ішінде болашақта түсетін ақша түріндегі қамтамасыз ету – 0;

6) өтімділігі жоғары бағалы қағаздар түріндегі қамтамасыз ету – 0,95;

7) екінші деңгейдегі банк; Қазақстан Республикасының Standard & Poor's агенттігінің тәуелсіз рейтингінен төмен емес рейтингі немесе басқа рейтингтік агенттіктердің біреуінің ұқсас деңгейдегі рейтингі бар заңды тұлға; квазимемлекеттік сектор субъектісі берген кепілдіктер түріндегі қамтамасыз ету – 1;

8) ақша түріндегі қамтамасыз ету – 1.

Осы тармақтың бірінші бөлігінде көрсетілмеген, олар бойынша кемінде 2 (екі) жыл болатын кезеңде кепіл мүлкін сату жөніндегі растайтын ақпарат жоқ өзге де қамтамасыз ету түрлері бойынша микроқаржы ұйымының күтілетін зиянды есептеу кезінде қамтамасыз ету құнына Әдістемеде көзделген, бірақ 0,7-ден аспайтын өтімділік коэффициенттері қолданылады. Әдістемеде көзделмеген қамтамасыз ету түрлері бойынша нөлге тең өтімділік коэффициенті қолданылады.

27. Берілген микрокредиттер бойынша шартты міндеттемелер бойынша күтілетін кредиттік зияндар қаржы ұйымы берілген микрокредит бойынша шартты міндеттемені ұстаушыдан, борышкерден не кез келген басқа тараптан алуды күтетін сомаларды шегергенде, шартты міндеттемені ұстаушы көтеретін кредиттік зияндарды оған өтейтін күтілетін төлемдерді білдіреді. Бұл тармақ қарыз алушылардың жеке негізде бағаланатын берілген микрокредит бойынша шартты міндеттемелеріне қатысты қолданылады.

28. Есепті күні сатып алынған немесе құрылған кредиттік-құнсызданған берілген микрокредиттер бойынша активтер бойынша микроқаржы ұйымы зиянға бағалау резерві ретінде тек барлық мерзімге күтілетін кредиттік зияндардың өзгерістерін бастапқы кезде таныған сәттен бастап жинақталғандарын ғана таниды.

Мерзімі 3 (үш) жылдан асатын және олар бойынша өтелуі негізгі борыштың және сыйақының 50%-нан (елу пайызынан) астамы берілген микрокредит бойынша активтің соңғы жылы жүзеге асырылатын берілген микрокредиттер бойынша активтер, сатып алынған немесе құрылған кредиттік-құнсызданған берілген микрокредиттер бойынша активтерге жатады. Аталған берілген микрокредиттер бойынша активтер Қағидалардың мақсатында өзара байланысты тараптардың пайдасына не өзара байланысты тараптардың міндеттемелері бойынша үшінші тұлғаларға ұсынылған берілген микрокредиттер бойынша активтер ретінде танылады.

29. Берілген микрокредиттер бойынша активтер бойынша провизиялардың (резервтердің) сомаларын анықтау нәтижелері бойынша микроқаржы ұйымы Қазақстан Республикасының салық заңнамасында белгіленген салықтық кезеңнің соңында Қағидаларға 9-қосымшаға сәйкес провизиялардың (резервтердің) мөлшері бойынша тіркелімді жылына кемінде 1 (бір) рет толтырады және сақтайды.

Провизиялардың (резервтердің) мөлшерлері бойынша тіркелімді микроқаржы ұйымы толтырады және мемлекеттік органдардың сұратуы бойынша қағаз және электрондық тасымалдағыштарда ұсынады.

30. Есепті күні есептелген, осы тарауға сәйкес құрылған провизиялардың (резервтердің) мөлшерін микроқаржы ұйымы бухгалтерлік есеп пен қаржылық есептілік жүйесінде әрбір тоқсанның соңғы жұмыс күнінен кешіктірмей көрсетеді.

31. Қағидаларға сәйкес құрылатын, 9 ХҚЕС-қа бастапқы ауысқан кезде кредиттік тәуекелдің айтарлықтай ұлғаюы орын алған берілген микрокредиттер бойынша кредиттік-құнсызданған активтер санатына жатқызылған провизиялардың (резервтердің) жиынтық мөлшері 39 «Қаржы құралдары: тану және өлшеу» халықаралық қаржылық есептілік стандартына сәйкес осы берілген микрокредиттер бойынша активтер бойынша провизиялардың (резервтердің) жиынтық деңгейінен асады немесе оған тең болады.

4-тарау. Қаржылық есептіліктің ұлттық стандартына сәйкес есептілік жасайтын шағын және орта бизнеске және (немесе) өзге де микроқаржы ұйымдарына арналған халықаралық қаржылық есептілік тандарттарына сәйкес провизиялар (резервтер) құру тәртібі

32. Провизиялар (резервтер) Қазақстан Республикасының бухгалтерлік есеп және қаржылық есептілік туралы заңнамасының және шағын және орта бизнеске арналған халықаралық қаржылық есептілік стандарттарының талаптарына сәйкес құрылады.

33. Шағын және орта бизнеске арналған халықаралық қаржылық есептіліктің стандарттарына сәйкес және (немесе) қаржылық есептіліктің ұлттық стандартына сәйкес провизиялар (резервтер) құру тәртібі Әдістеме негізінде Қағидаларда айқындалады.

34. Берілген микрокредиттер бойынша активтер бойынша провизиялар (резервтер) мынадай тәртіпте құрылады:

1) берілген микрокредиттер бойынша активтер біртекті және жеке болып жіктеледі;

2) берілген микрокредиттер бойынша жеке активтердің құнсыздануын бағалау жүргізіледі;

3) Әдістемеде белгіленген құнсыздану белгілері анықталған берілген микрокредиттер бойынша жеке активтер бойынша:

болашақ ақша ағындарының болжамдары айқындалады. Берілген микрокредит бойынша актив бойынша құнсыздану болғанда мұндай қамтамасыз етудің құны болашақ ақша ағындарының болжамын ұлғайтады;

болашақ ақша ағындарының дисконталған құны мынадай формула бойынша есептеледі:

$$PV = \sum_{i=1}^{n} \frac{CF_i}{(1+r)^i}$$, где

, мұнда

PV - болашақ ақша ағындарының келтірілген құны;

CF - болашақ ақша ағындарының болжамы;

r - пайыздың тиімді мөлшерлемесі;

t,n - берілген микрокредит бойынша актив бойынша ақша ағындары болжанатын жылдар саны.

провизиялар (резервтер) мөлшері провизияларды (резервтерді) есептеу жүзеге асырылатын күн басында қалыптасқан берілген микрокредит бойынша активтің баланстық құны мен болашақ ақша ағындарының дисконталған құны арасындағы айырма ретінде белгіленеді;

тиімді пайыздық мөлшерлеме алмастырып қою әдісін немесе «КІМ» (кірістіліктің ішкі мөлшерлемесі) Microsoft Office Excel автоматтандырылған функцияларын немесе басқа да ұқсас автоматтандырылған функцияларды қолдану арқылы есептеледі;

4) Әдістемеге сәйкес құнсыздану белгілері жоқ берілген микрокредиттер бойынша жеке активтер және берілген микрокредиттер бойынша біртекті активтер бойынша:

Әдістемеде белгіленген кредиттік тәуекелдің ұқсас сипаттамалары бойынша топтастыру жүзеге асырылады. Берілген микрокредиттер бойынша біртекті активтерді жіктеу кезінде бір клиентке қойылған талаптар бойынша берілген микрокредиттер бойынша активтер туындаған жағдай кредиттік тәуекелдің ұқсас сипаттамасы ретінде қабылданбайды;

провизиялар (резервтер) Әдістемеде белгіленген тәртіпке сәйкес есептеледі.

35. Берілген микрокредиттер бойынша шартты міндеттемелер бойынша провизиялар (резервтер) әрбір шартты міндеттемелер бойынша мынадай тәртіппен құрылады:

1) 37 «Резервтер, шартты міндеттемелер және активтер» халықаралық қаржылық есептілік стандартына (бұдан әрі – 37 ХҚЕС) сәйкес шартты міндеттеменің орындалу ықтималдығы айқындалады;

2) 37 ХҚЕС-ке сәйкес қолданыстағы міндеттемені реттеу үшін болжамды шығындар есептеледі;

3) шағын және орта бизнес үшін халықаралық қаржылық есептілік стандартына сәйкес шартты міндеттеменің әділ құны есептеледі;

4) провизияның (резервтің) мөлшері 37 ХҚЕС-ке сәйкес есептелген болжамды шығындар мен шағын және орта бизнес үшін халықаралық қаржылық есептілік стандартына сәйкес есептелген әділ құн мөлшерінің сомасының ең көп мәні ретінде айқындалады.

36. Берілген микрокредиттер бойынша жеке активтер мен шартты міндеттемелер бойынша провизиялар (резервтер) сомасын анықтау нәтижелері бойынша Қазақстан Республикасының салық заңнамасында белгіленген салық кезеңінің соңында корпоративтік табыс салығы бойынша жылына кем дегенде 1 (бір) рет мынадай тіркелімдер:

Қағидаларға 10-қосымшаның 1-кестесіне сәйкес нысан бойынша провизиялардың (резервтердің) мөлшері жөніндегі ақпарат;

Қағидаларға 10-қосымшаның 2-кестесіне сәйкес нысан бойынша болашақ ақша ағындарының дисконталған құнының есебі;

Қағидаларға 10-қосымшаның 3-кестесіне сәйкес нысан бойынша құнсыздануына байланысты провизиялар (резервтер) құрылған берілген микрокредит бойынша жеке актив пен шартты міндеттеме бойынша деректер толтырылады.

Салық кезеңінде тіркелімдер толтырылып, сақталады және мемлекеттік органдардың сұратуы бойынша қағаз және электрондық тасымалдағышта ұсынылады.

37. Осы тарауға сәйкес құрылған, есепті күні есептелген провизиялардың (резервтердің) мөлшерін микроқаржы ұйымы жүйеде микроқаржы ұйымының бухгалтерлік есебі мен қаржылық есептілігінде әр тоқсанның соңғы жұмыс күнінен кешіктірмей көрсетеді.

5-тарау. Провизиялар (резервтер) құру әдістемесіне қойылатын талаптар

38. Микроқаржы ұйымы Әдістемені Қағидаларға сәйкес әзірлейді және Қағидаларды қолданысқа енгізген күннен бастап 1 (бір) ай ішінде бекітеді.

Қағидалар қолданысқа енгізілген соң есептік тіркеуден өткен микроқаржы ұйымы Әдістемені әзірлейді және уәкілетті орган микроқаржы ұйымын микроқаржы ұйымдарының тізіліміне енгізген күннен бастап 1 (бір) ай ішінде бекітеді.

39. Әдістемеде:

1) провизиялардың (резервтердің) мөлшерін айқындау процесіне қатысатын микроқаржы ұйымдарының құрылымдық бөлімшелерінің тізілімі олардың функционалдық міндеттерін, сондай-ақ микроқаржы ұйымдарының құрылымдық бөлімшелерінің өзара іс-қимыл жасау бизнес-процестері сипаттала отырып;

2) берілген микрокредиттер бойынша жеке активтер мен шартты міндеттемелердің құнсыздану белгілерінің, оның ішінде төтенше жағдайлар және (немесе) өзге жағдайлар салдарынан қарыз алушыға келтірілген материалдық зиянның маңыздылығын айқындайтын нақты тізбесі;

3) берілген микрокредиттер бойынша активтерді, шартты міндеттемелерді берілген микрокредиттер активтерге, шартты міндеттемелерге жатқызудың микроқаржы ұйымы белгілейтін өлшемшарттары және оларды айқындаудың және есепті белгілеудің нақты сипаттамасы;

4) берілген микрокредиттер бойынша активтерді, шартты міндеттемелерді кредиттік тәуекелдің жалпы сипаттамалары бойынша топтастыру өлшемшарттары;

5) берілген микрокредиттер бойынша қамтамасыз етілген, сол сияқты қамтамасыз етілмеген біртекті және жеке активтер, шартты міндеттемелер бойынша провизиялар (резервтер) мөлшерін айқындаудың жан-жақты тәртібі, оның ішінде берілген микрокредит бойынша активті сату кезінде дисконттың маңыздылығы айқындалған дефолт ықтималдығын есептеудің егжей-тегжейлі тәртібі, дефолт болған жағдайда залал деңгейінің, тәуекелге ұшырағыш дефолт талаптарының, болашақ ақша ағындарының келтірілген құнын дисконттау факторының, болашақ ақша ағындары болжамының, қамтамасыз ету құнына өтімділік коэффициентінің және күтілетін және (немесе) орын алып отырған кредиттік шығындардың есептеуге қатысатын басқа да құрауыш формулалардың жан-жақты тәртібі;

6) провизиялар (резервтер) мөлшерін есептеу кезеңділігі;

7) кредиттік тәуекел ұлғайған және (немесе) азайған және қарыз алушының ықтимал банкрот болуын және қайта ұйымдастырылуын бағалаған кезде кредиттік тәуекелдің айтарлықтай ұлғаюын айқындау өлшемшарттары;

8) дефолтты айқындау және дефолттың басталу тәуекелін айқындау (есептеу) тәртібі;

9) күтілетін кредиттік шығындардың ықтимал сценарийлерінің диапазонына талдау жүргізу тәртібі;

10) күтілетін кредиттік шығындар бағаланатын кезеңді айқындау тәртібі;

11) қарыз алушының айтарлықтай қаржылық қиындықтарын нақты айқындау және оларды белгілеу (есептеу) тәртібі;

12) кредиттік шығындарды бағалаған кезде пайдаланылатын статистикалық және макроэкономикалық ақпараттың дереккөздері;

13) провизияларды (резервтерді) есептеу кезінде пайдаланылатын статистикалық ақпаратты жинау тәртібі қамтылады.

40. Әдістемеге өзгерістер және (немесе) толықтырулар енгізу төмендегі бір немесе бірнеше негіз бойынша жүзеге асырылады:

1) микроқаржы ұйымының провизиялардың (резервтердің) мөлшерін және айқындау барысына қатысатын құрылымдық бөлімшелерінің Әдістемеде көрсетілген тізбесін және олардың функционалдық міндеттерін өзгерту;

2) бекітілген Әдістеменің халықаралық қаржылық есептілік стандарттарына және Қазақстан Республикасының бухгалтерлік есеп және қаржылық есептілік туралы заңнамасының талаптарына сәйкес келмеуі;

3) Әдістеменің талаптарына сәйкес есептелген провизиялардың (резервтердің) нақты шығын сомаларына сәйкес келуіне жүргізілген тестінің нәтижелері;

4) статистикалық және макроэкономикалық деректер дереккөзінің оларды болашақта қолдануға мүмкін болмайтындай өзгеруі (болашақта алуға мүмкін болмау);

5) берілген микрокредиттер бойынша активтерді, шартты міндеттемелер микроқаржы ұйымы стратегиясының өзгеруіне байланысты кредиттік тәуекелдің ұқсас сипаттамалары бойынша топтастырудың өзгеруі;

6) провизияларды (резервтерді) нақты есептеу дәлдігінің артуы және олардың мөлшерін айқындау, оның ішінде оларды автоматтандыру тәртібінің жақсаруы.

Берілген микрокредиттер бойынша активтер мен шартты міндеттемелерді сыныптауды жүзеге асыру, берілген микрокредиттер бойынша активтерді күмәнді және үмітсізге жатқызу, сондай-ақ оларға қарсы провизиялар (резервтер) құру қағидаларына 1-қосымша

Әкімшілік деректерді жинауға арналған нысан

Заңды тұлғаларға берілген микрокредиттер бойынша активтерді (берілген микрокредиттер бойынша біртекті активтер портфеліне енгізілгендерді қоспағанда) сыныптау туралы есеп

Есепті кезең: 20__жылғы «__» _____ жағдай бойынша

Индекс: Т1
Кезеңділігі: тоқсан сайын
Кім ұсынады: микроқаржы ұйымы
Нысан қайда ұсынылады: Қазақстан Республикасы Ұлттық Банкінің аумақтық филиалы
Ұсыну мерзімі: тоқсан сайын, есепті тоқсаннан кейінгі айдың 20-нан (жиырмасынан) кешіктірмей

Нысан

_____
(микроқаржы ұйымының атауы)

(мың теңгемен)

Берілген микрокредиттер бойынша активтердің сыныптауға сәйкес тобы	Негізгі борыштың барлық сомасы	Есептелген сыйақы сомасы	Дисконт/ Сыйлықақы	Уақтылы өтемегені үшін тұрақсыздық айыбы (айыппұл, өсімпұл)	Провизиялар мөлшері (пайызбен)	Нақты құрылған провизиялардың барлық сомасы	Қамтамасыз ету құны
	1	2	3	4	5	6	7
1. Стандартты					0		
2. Күмәнді							
1-санатты күмәнді					0,01-5		
2-санатты күмәнді					5,01-10		
3-санатты күмәнді					10,01-20		
4-санатты күмәнді					20,01-25		
5-санатты күмәнді					25,01-50		
3. Үмітсіз					50,01-100		
Барлығы (1+2+3)							

Бірінші басшы немесе есепке қол қоюға уәкілетті адам
_____ _____
(тегі, аты, әкесінің аты (ол болған кезде) (қолы)

Бас бухгалтер немесе есепке қол қоюға уәкілетті адам
_____ _____
(тегі, аты, әкесінің аты (ол болған кезде) (қолы)

Орындаушы _____
(лауазымы, тегі, аты, әкесінің аты (ол болған кезде) (қолы)

Телефон: _____

Есепке қол қойылған күн 20___ жылғы «___» _____

Ескертпе: әкімшілік деректерді жинауға арналған нысанды толтыру бойынша түсіндірме осы нысанның қосымшасында келтірілген

Жеке тұлғаларға берілген микрокредиттер бойынша активтерді (берілген микрокредиттер бойынша біртекті активтер портфеліне енгізілгендерді қоспағанда) сыныптау туралы есеп нысанына қосымша

Әкімшілік деректерді жинауға арналған нысанды толтыру бойынша түсіндірме

Жеке тұлғаларға берілген микрокредиттер бойынша активтерді (берілген микрокредиттер бойынша біртекті активтер портфеліне енгізілгендерді қоспағанда) сыныптау туралы есеп

Есепті кезең: 20__жылғы «__» _____ жағдай бойынша

Индекс: Т2
Кезеңділігі: тоқсан сайын
Кім ұсынады: микроқаржы ұйымы
Нысан қайда ұсынылады: Қазақстан Республикасы Ұлттық Банкінің аумақтық филиалы
Ұсыну мерзімі: тоқсан сайын, есепті тоқсаннан кейінгі айдың 20-нан (жиырмасынан) кешіктірмей

Нысан

_____
(микроқаржы ұйымының атауы)

(мың теңгемен)

Берілген микрокредиттер бойынша активтердің сыныптауға сәйкес тобы	Негізгі борыштың барлық сомасы	Есептелген сыйақы сомасы	Дисконт/ Сыйлықақы	Уақтылы өтемегені үшін тұрақсыздық айыбы (айыппұл, өсімпұл)	Провизиялар мөлшері (пайызбен)	Нақты құрылған провизиялардың барлық сомасы	Қамтамасыз ету құны
	1	2	3	4	5	6	7
1. Стандартты					0		
2. Күмәнді							
1-санатты күмәнді					0,01-5		
2-санатты күмәнді					5,01-10		
3-санатты күмәнді					10,01-20		
4-санатты күмәнді					20,01-25		
5-санатты күмәнді					25,01-50		
3. Үмітсіз					50,01-100		
Барлығы (1+2+3)							

Бірінші басшы немесе есепке қол қоюға уәкілетті адам
_____ _____
(тегі, аты, әкесінің аты (ол болған кезде) (қолы)

Бас бухгалтер немесе есепке қол қоюға уәкілетті адам
_____ _____
(тегі, аты, әкесінің аты (ол болған кезде) (қолы)

Орындаушы _____
(лауазымы, тегі, аты, әкесінің аты (ол болған кезде) (қолы)

Телефон: _____

Есепке қол қойылған күн 20___ жылғы «___» _____

Ескертпе: әкімшілік деректерді жинауға арналған нысанды толтыру бойынша түсіндірме осы нысанның қосым

(Соңы. Басы 17-18-беттерде)

Берілген микрокредиттер бойынша активтер мен шартты міндеттемелерді сыныптауды жүзеге асыру, берілген микрокредиттер бойынша активтерді күмәнді және үмітсізге жатқызу, сондай-ақ оларға қарсы провизиялар (резервтер) құру қағидаларына 8-қосымша

Болашақ ақша ағындарының келтірілген құнының формуласы

$$PV = \sum_{i=1}^{n} \frac{CF_t}{(1+r)^t},$$

мұнда

PV – болашақ ақша ағындарының келтірілген құны;

CF – болашақ ақша ағындарының болжамы;

r – пайыздың тиімді мөлшерлемесі;

t, n – берілген микрокредит бойынша актив бойынша ақша ағындары болжанатын жылдар саны.

Берілген микрокредиттер бойынша активтер мен шартты міндеттемелерді сыныптауды жүзеге асыру, берілген микрокредиттер бойынша активтерді күмәнді және үмітсізге жатқызу, сондай-ақ оларға қарсы провизиялар (резервтер) құру қағидаларына 9-қосымша

Провизиялардың (резервтердің) мөлшері бойынша тіркелім

Қарыз алушының атауы	Микрокредит беру туралы шарттың №	Ақпараттық есеп жүйесіндегі микрокредит беру туралы шарттың сәйкестендіру нөмірі*	Біртектілік белгісі (1-жеке; 2-біртекті)	Кредиттік тәуекелдің ұқсас сипаттамалары бойынша портфель сегментациясының белгісі
1	2	3	4	5

кестенің жалғасы:

Жыл басындағы берешек	Жыл басындағы провизиялар сомасы	Талап ету құқығының көлемін азайту, оның ішінде:		Талап ету құқығының көлемін көбейту, оның ішінде:			Жыл соңындағы берешек
		борышкердің талаптарды орындауы нәтижесінде	баска негіздер бойынша	микрокредит беру, сыйақы, есімпұл, тұрақсыздық айыбын (айыппұл, есімпұл) есептеу нәтижесінде		баска негіздер бойынша	
6	7	8	9	10		11	12

кестенің жалғасы:

Дисконт (Сыйлық ақы)	Жыл соңындағы провизиялар сомасы	Жыл соңындағы қамтамасыз ету құны	Кезең ішінде провизиялардың төмендеуінен болған кірістер	Кезең ішінде провизияларды құру бойынша шығыстар
13	14	15	16	17

Берілген микрокредиттер бойынша активтер мен шартты міндеттемелерді сыныптауды жүзеге асыру, берілген микрокредиттер бойынша активтерді күмәнді және үмітсізге жатқызу, сондай-ақ оларға қарсы провизиялар (резервтер) құру қағидаларына 10-қосымша

Нысан

1-кесте. Провизиялардың (резервтердің) мөлшері жөніндегі ақпарат

№	Көрсеткіштер	Ақпарат
1	Есепті күн	
2	Микрокредит беру туралы шарттың нөмірі мен күні	
2	Қарыз алушының атауы	
3	Микрокредит беру туралы шарттың қолданысы басталған күн	
4	Микрокредит беру туралы шарттың қолданылу мерзімінің аяқталған күні	
5	Шарттың валютасы	
6	Микрокредит беру туралы шартта көрсетілген берілген микрокредит бойынша актив сомасы (теңгемен)	

Ақпарат беруге жауапты адамның лауазымы, тегі, аты, әкесінің аты (бар болса), қолы

Ақпарат беруге жауапты адамның тікелей басшысының лауазымы, тегі, аты, әкесінің аты (бар болса), қолы

2-кесте. Болашақ ақша ағындарының дисконтталған құнының есебі

№	Ақша ағындарының болжалды түсу күні	Негізгі борышты өтеу	Пайыздық кірісті өтеу	Жиынтығы	Қамтамасыз етуді іске асырудан алынатын болжалды құн	Келтірілген құн
1	2	3	4	5	6	7
1						
2						
…						
tn						

Ақпарат беруге жауапты адамның лауазымы, тегі, аты, әкесінің аты (бар болса), қолы

Ақпарат беруге жауапты адамның тікелей басшысының лауазымы, тегі, аты, әкесінің аты (бар болса), қолы

3-кесте. Құнсыздануына байланысты провизиялар (резервтер) құрылған берілген микрокредит бойынша жеке актив пен шартты міндеттеме бойынша деректер

№ р/с	Күні	Баланстық құны				
		Негізгі борыш қалдығы	Есептелген пайыздар бөлшегінің қалдығы	Құрылған провизиялардың (резервтердің) мөлшері	Өзге пайыздық кіріс*	Жиынтығы
1	2	3	4	5	6	7
1	Құнсыздануына байланысты провизияларды (резервтерді) алғашқы құру күні (t0)					
2	Провизиялардың (резервтердің) мөлшерін қайта қарау күні (t1)					
3	Провизиялардың (резервтердің) мөлшерін қайта қарау күні (t2)					
…	……					
n	Провизиялардың (резервтердің) мөлшерін қайта қарау күні (tn)					

кестенің жалғасы:

Қамтамасыз етуді іске асыруға байланысты емес болашақ ақша түсімдері (төлемдер)	Түзетуді ескергенде, Кепілмен қамтамасыз етуді есептеу әдістемесіне сәйкес анықталған кепіл және басқа да қамтамасыз ету құны	Қамтамасыз етуді іске асырудың болжалды мерзімі	Пайыздың тиімді мөлшерлемесі	Болашақ ақша түсімдерінің (төлемдердің) дисконтталған құны
8	9	10	11	12

кестенің жалғасы:

Құру (тарату) үшін қажетті провизиялардың (резервтердің) мөлшері	Микрокредит беру туралы шарт талаптарындағы өзгерістер туралы ақпарат
13	14

Ақпарат беруге жауапты адамның лауазымы, тегі, аты, әкесінің аты (бар болса), қолы

Ақпарат беруге жауапты адамның тікелей басшысының лауазымы, тегі, аты, әкесінің аты (бар болса), қолы

Ескерту:

* сыйлықақының (дисконттың) амортизацияланбаған бөлігі көрсетіледі

Қаулы Қазақстан Республикасының Әділет министрлігінде 2018 жылғы 3 мамырда Нормативтік құқықтық кесімдерді мемлекеттік тіркеудің тізіліміне №16858 болып енгізілді.

ҚАЗАҚСТАН РЕСПУБЛИКАСЫ ЭНЕРГЕТИКА МИНИСТРЛІГІНІҢ БҰЙРЫҒЫ

2018 жылғы 9 сәуір №116 Астана қаласы

«Еуразиялық экономикалық одақтың кедендік аумағы арқылы қауіпті қалдықтардың транзитіне Еуразиялық экономикалық одаққа мүше мемлекеттердің уәкілетті органының қорытындысы» мемлекеттік көрсетілетін қызмет регламентін бекіту туралы

«Мемлекеттік көрсетілетін қызметтер туралы» 2013 жылғы 15 сәуірдегі Қазақстан Республикасының Заңы 10-бабының 2) тармақшасына сәйкес **БҰЙЫРАМЫН:**

1. Қоса беріліп отырған «Еуразиялық экономикалық одақтың кедендік аумағы арқылы қауіпті қалдықтардың транзитіне Еуразиялық экономикалық одаққа мүше мемлекеттердің уәкілетті органының қорытындысы» мемлекеттік көрсетілетін қызмет регламенті бекітілсін.

2. Қазақстан Республикасы Энергетика министрлігінің Қалдықтарды басқару департаменті Қазақстан Республикасының заңнамасында белгіленген тәртіппен:

1) осы бұйрықты Қазақстан Республикасы Әділет министрлігінде мемлекеттік тіркеуді;

2) осы бұйрық мемлекеттік тіркелген күнінен бастап күнтізбелік он күн ішінде оның қазақ және орыс тілдеріндегі қағаз және электрондық түрдегі көшірмесін ресми жариялау және Қазақстан Республикасының нормативтік құқықтық актілерінің эталондық бақылау банкіне енгізу үшін «Қазақстан Республикасы Әділет министрлігінің Республикалық құқықтық ақпарат орталығы» шаруашылық жүргізу құқығындағы республикалық кәсіпорнына жіберуді;

3) осы бұйрық мемлекеттік тіркелгеннен кейін күнтізбелік он күн ішінде оның көшірмесін мерзімді баспасөз басылымдарына ресми жариялауға жіберуді;

4) осы бұйрық ресми жарияланғаннан кейін Қазақстан Республикасы Энергетика министрлігінің интернет-ресурсында орналастыруды;

5) осы бұйрықты Қазақстан Республикасы Әділет министрлігінде мемлекеттік тіркегеннен кейін он жұмыс күні ішінде осы тармақтың 2), 3) және 4) тармақшаларында көзделген іс-шаралардың орындалуы туралы мәліметтерді Қазақстан Республикасы Энергетика министрлігінің Заң қызметі департаментіне ұсынуды қамтамасыз етсін.

3. Осы бұйрықтың орындалуын бақылау жетекшілік ететін Қазақстан Республикасының энергетика вице-министріне жүктелсін.

5. Осы бұйрық алғашқы ресми жарияланған күнінен кейін он күнтізбелік күн өткен соң қолданысқа енгізіледі.

Қазақстан Республикасының Энергетика министрі Қ.БОЗЫМБАЕВ

Қазақстан Республикасы Энергетика министрінің 2018 жылғы 9 сәуірдегі №116 бұйрығымен бекітілген

«Еуразиялық экономикалық одақтың кедендік аумағы арқылы қауіпті қалдықтардың транзитіне Еуразиялық экономикалық одаққа мүше мемлекеттердің уәкілетті органының қорытындысы» мемлекеттік көрсетілетін қызмет регламенті

1-тарау. Жалпы ережелер

1. Мемлекеттік қызметті Қазақстан Республикасы Энергетика министрлігі (бұдан әрі – көрсетілетін қызметті беруші) Қазақстан Республикасы Энергетика министрі бекіткен «Еуразиялық экономикалық одақтың кедендік аумағы арқылы қауіпті қалдықтардың транзитіне Еуразиялық экономикалық одаққа мүше мемлекеттердің уәкілетті органының қорытындысы» мемлекеттік көрсетілетін қызмет стандартының (Нормативтік құқықтық актілерді мемлекеттік тіркеу тізілімінде № 16301 болып тіркелген) (бұдан әрі – Стандарт) негізінде көрсетеді.

Құжаттарды қабылдау және мемлекеттік қызметті көрсету нәтижесін беру:

1) Көрсетілетін қызметті беруші;

2) www.egov.kz «электрондық үкімет» веб-порталы (бұдан әрі – портал) арқылы жүзеге асырылады.

2. Мемлекеттік қызметті көрсету нысаны: электрондық (ішінара автоматтандырылған) және (немесе) қағаз түрінде.

3. Мемлекеттік қызметті көрсету нәтижесі: Стандартқа 1-қосымшаға сәйкес нысан бойынша Еуразиялық экономикалық одақтың кедендік аумағы арқылы қауіпті қалдықтардың транзитіне Еуразиялық экономикалық одаққа мүше мемлекеттердің уәкілетті органының қорытындысы немесе Стандарттың 10-тармағында көзделген негіздер бойынша мемлекеттік қызметті көрсетуден бас тарту туралы дәлелді жауап.

Мемлекеттік қызметті көрсету нәтижесін ұсыну нысаны: электрондық және (немесе) қағаз түрінде.

Көрсетілетін қызметті алушы көрсетілетін қызметтің нәтижесін қағаз тасығышта алуға өтініш жасаған жағдайда, мемлекеттік қызметті көрсету нәтижесі электрондық нысанда ресімделеді, басып шығарылады, мөрмен және көрсетілетін қызметті берушінің уәкілетті адамының қолымен куәландырылады.

Көрсетілетін қызметті алушы портал арқылы жүгінген кезде мемлекеттік көрсетілетін қызмет нәтижесі туралы хабарлама «жеке кабинетке» көрсетілетін қызметті берушінің уәкілетті адамының электрондық цифрлық қолтаңбасымен (бұдан әрі – ЭЦҚ) куәландырылған электрондық құжат нысанында жіберіледі.

2-тарау. Мемлекеттік қызметті көрсету процесінде көрсетілетін қызметті берушінің құрылымдық бөлімшелерінің (қызметкерлерінің) іс-қимыл тәртібінің сипаттамасы

4. Мемлекеттік қызметті көрсету бойынша рәсімдердің (іс-қимылдың) басталуы үшін көрсетілетін қызметті берушінің Стандарттың 9-тармағында көзделген құжаттар қоса берілген, көрсетілетін қызметті алушының өтінішін алу негіз болып табылады.

5. Мемлекеттік қызметті көрсету процесінің құрамына кіретін әрбір рәсімнің (іс-қимылдың) мазмұны, оны орындаудың ұзақтығы:

1) көрсетілетін қызметті берушінің кеңсе қызметкері құжаттарды қабылдауды, тіркеуді жүзеге асырады және басшылыққа қарауға береді, орындалу уақыты - 2 (екі) сағат;

2) көрсетілетін қызметті берушінің басшылығы бұрыштамаға қол қояды және көрсетілетін қызметті берушінің басқарма басшысына береді, орындалу уақыты - 4 (төрт) сағат;

3) басқарма басшысы жауапты орындаушыны айқындайды, орындалу уақыты - 2 (екі) сағат;

4) жауапты орындаушы көрсетілетін қызметті алушының құжаттарын қарайды, мемлекеттік қызметті көрсету нәтижесін ресімдейді, басқарма басшысына виза қояға береді, орындалу уақыты - күнтізбелік 25 (жиырма бес) күн.

Ұсынылған құжаттар толық болмаған жағдайда жауапты орындаушы - 2 (екі) жұмыс күні ішінде көрсетілетін қызметті беруден бас тарту туралы дәлелді жауап дайындайды.

5) басқарма басшысы мемлекеттік қызметті көрсету нәтижесіне виза қояды және көрсетілетін қызметті берушінің уәкілетті адамына қол қояға береді, орындалу уақыты - 1 (бір) жұмыс күні;

6) көрсетілетін қызметті берушінің уәкілетті адамы мемлекеттік қызметті көрсету нәтижесіне қол қояды және жауапты орындаушыға береді, орындалу мерзімі - 1 (бір) жұмыс күні;

7) көрсетілетін қызметті берушінің кеңсе қызметкері мемлекеттік қызметті көрсету нәтижесін береді, орындалу уақыты - көрсетілетін қызметті алушы (не сенімхат бойынша оның өкілі) мемлекеттік қызметті көрсету нәтижесіне өтініш берген кезден бастап 15 (он бес) минут, немесе порталға көрсетілетін қызмет берушінің ЭЦҚ куәландырылған электрондық құжат түрінде жібереді.

6. Келесі рәсімді (іс-қимылды) орындауды бастау үшін негіз болатын мемлекеттік қызметті көрсету бойынша рәсімнің (іс-қимылдың) нәтижесі:

1) көрсетілетін қызметті берушінің кеңсесінде көрсетілетін қызметті алушының құжаттарын және өтінішін тіркеу;

2) көрсетілетін қызметті берушінің басқармасына көрсетілетін қызметті беруші басшылығының бұрыштамасы;

3) басқарма басшысының жауапты орындаушыға тапсыру туралы бұрыштамасы;

4) мемлекеттік қызметті көрсету нәтижесін ресімдеу;

5) мемлекеттік қызметті көрсету нәтижесіне виза қою;

6) мемлекеттік қызметті көрсету нәтижесіне қол қою;

7) нәтижені көрсетілетін қызметті алушы мемлекеттік қызметті көрсету нәтижесін алу үшін жүгінген сәттен бастап беру немесе порталға жіберу.

3-тарау. Мемлекеттік қызмет көрсету процесінде көрсетілетін қызметті берушінің құрылымдық бөлімшелерінің (қызметкерлерінің) өзара іс-қимыл тәртібінің сипаттамасы

7. Мемлекеттік қызмет көрсету процесіне қатысатын көрсетілетін қызметті берушінің құрылымдық бөлімшелерінің (қызметкерлерінің) тізбесі:

1) көрсетілетін қызметті беруші кеңсесінің қызметкері;

2) көрсетілетін қызметті берушінің басшылығы;

3) көрсетілетін қызметті берушінің басқарма басшысы;

4) көрсетілетін қызметті берушінің жауапты орындаушысы.

8. Әрбір рәсімнің (іс-қимылдың) ұзақтығын көрсете отырып, көрсетілетін қызметті берушінің құрылымдық бөлімшелері (қызметкерлері) арасындағы рәсімдер (іс-қимылдар) реттілігінің сипаттамасы осы регламентке 1-қосымшаға сәйкес әрбір рәсімнің (іс-қимылдың) ұзақтығын көрсете отырып, көрсетілетін қызметті берушінің құрылымдық бөлімшелері (қызметкерлері) арасындағы рәсімдердің (іс-қимылдардың) реттілігі сипаттамасы блок-схемада келтірілген.

4-тарау. Мемлекеттік қызмет көрсету процесінде ақпараттық жүйелерді пайдалану тәртібінің сипаттамасы

9. Көрсетілетін қызметті берушінің және көрсетілетін қызметті алушының жүгінуі мен рәсімдерінің (іс-әрекеттерінің) реттілік тәртібін көрсететін функционалдық өзара іс-қимыл диаграммасы осы Мемлекеттік көрсетілетін қызмет регламентіне 2-қосымшада келтірілген:

көрсетілетін қызметті алушы жеке сәйкестендіру нөмірінің (бұдан әрі – ЖСН) және бизнес сәйкестендіру нөмірінің (бұдан әрі – БСН), сондай-ақ парольдің (порталда тіркелмеген көрсетілетін қызметті алушылар үшін жүзеге асырылады) көмегімен порталда тіркеуді жүзеге асырады;

1-процесс - көрсетілетін қызметті алушының көрсетілетін қызметті алу үшін порталда ЖСН/БСН-ді және парольді енгізу процесі (авторизация процесі);

1-шарт - ЖСН/БСН және пароль арқылы порталда тіркелген көрсетілетін қызметті алушы туралы деректердің түпнұсқалығын тексеру;

2-процесс - көрсетілетін қызметті алушының уәкілетті адамы мемлекеттік қызметті көрсету нәтижесіне қол қояды және жауапты орындаушыға береді, орындалу мерзімі - 1 (бір) жұмыс күні;

3-процесс - көрсетілетін қызметті алушының осы регламенте көрсетілген көрсетілетін қызметті таңдауы, көрсетілетін қызметті көрсету үшін сұрау салу нысанын экранға шығару және оның құрылымы мен форматтық талаптарын ескере отырып, көрсетілетін қызмет алушының нысанды толтыруы (деректерді енгізуі), Стандарттың 9-тармағында көрсетілген қажетті құжаттардың көшірмелерін электрондық түрде сұрау салу нысанына бекіту, сондай-ақ сұрау салуды куәландыру (қол қою) үшін көрсетілетін қызметті алушының ЭЦҚ тіркеу куәлігін таңдауы;

2-шарт - ЭЦҚ тіркеу куәлігінің қолданылу мерзімін порталда тексеру және тізімде кері қайтарылған (жойылған) тіркеу куәліктерін, сондай-ақ сәйкестендіру деректерінің сәйкестігін (сұраныста көрсетілген ЖСН/БСН арасында, ЭЦҚ тіркеу куәлігінде көрсетілген ЖСН/БСН);

4-процесс - көрсетілетін қызметті алушының ЭЦҚ түпнұсқалығының расталмауына байланысты сұратылып отырған көрсетілетін қызметтен бас тарту туралы хабарламаны қалыптастыру;

5-процесс - көрсетілетін қызметті берушінің сұрау салуды өңдеуі үшін көрсетілетін қызметті алушының ЭЦҚ-мен куәландырылған (қол қойылған) электрондық құжатын (көрсетілетін қызметті алушының сұрау салуын) «электрондық үкімет» шлюзі арқылы жіберу;

3-шарт - көрсетілетін қызметті берушінің көрсетілетін қызметті алушының қоса берген Стандартта көрсетілген құжаттарға және қызметті көрсету үшін негіздерге сәйкестігін тексеруі;

6-процесс - көрсетілетін қызметті алушыға мемлекеттік қызметті көрсету нәтижесі көрсетілетін қызметті берушініңуәкілетті адамының ЭЦҚ-мен куәландырылған электрондық құжат түрінде «жеке кабинетіне» жіберіледі.

10. Көрсетілетін қызметті беруі арқылы мемлекеттік қызметті көрсету кезінде өтініш беру тәртібінің және рәсімдер (іс-қимылдар) реттілігінің сипаттамасы:

1-процесс - көрсетілетін қызметті беруші қызметкерінің мемлекеттік қызметті көрсету үшін «Е-лицензиялауда» логин мен парольді енгізуі (авторландыру процесі);

1-шарт - «Е-лицензиялауда» көрсетілетін қызметті берушінің тіркелген қызметкері туралы деректердің түп нұсқалылығын логин және пароль арқылы тексеру;

2-процесс - «Е-лицензиялауда» көрсетілетін қызметті беруші қызметкерінің деректерінде бұзушылықтардың болуына байланысты авторизациядан бас тарту туралы хабарламаны қалыптастыру;

3-процесс - мемлекеттік көрсетілетін қызметті беруші қызметкерінің осы регламенте көрсетілген мемлекеттік көрсетілетін қызметті таңдауы, мемлекеттік қызмет көрсету үшін сұрау салу нысанын экранға шығаруы және көрсетілетін қызметті беруші қызметкерінің көрсетілетін қызметті алушының деректерін енгізуі;

4-процесс - көрсетілетін қызметті алушының деректері туралы сұрау салуды «электрондық үкімет» шлюзі арқылы «Заңды тұлғалар» (бұдан әрі - ЗТ МДБ) немесе «Жеке тұлғалар» (бұдан әрі - ЖТ МДБ) мемлекеттік деректер базасына жіберу;

2-шарт - ЗТ МДБ-да немесе ЖТ МДБ-да көрсетілетін қызметті алушы деректерінің болуын тексеру;

5-процесс - ЗТ МДБ-да немесе ЖТ МДБ-да көрсетілетін қызметті алушы деректерінің болмауына байланысты деректерді алудың мүмкін еместігі туралы хабарлама қалыптастыру;

6-процесс - қағаз нысанында құжаттың болуы туралы белгі бөлігінде сұрау салу нысанын толтыру және көрсетілетін қызметті беруші қызметкерінің көрсетілетін қызметті алушы ұсынған қажетті құжаттарды сканерлеуі және оларды сұрау салу нысанына тіркеуі;

7-процесс - «Е-лицензиялауда» сұрау салуды тіркеу және өңдеу;

3-шарт - көрсетілетін қызметті берушінің рұқсат беру үшін көрсететін қызметті алушының сәйкестігін тексеруі;

8-процесс - «Е-лицензиялауда» көрсетілетін қызметті алушының деректерінде бұзушылықтардың болуына байланысты мемлекеттік қызмет көрсетуден бас тарту туралы хабарламаны қалыптастыру;

9-процесс - көрсетілетін қызметті алушының «Е-лицензиялауда» қалыптастырылған мемлекеттік қызметті көрсетудің нәтижесін алуы. Электрондық құжат көрсетілетін қызметті берушінің уәкілетті адамының ЭЦҚ-сын пайдалану арқылы қалыптастырылады.

11. Мемлекеттік қызметті көрсету процесінде көрсетілетін қызметті берушінің құрылымдық бөлімшелерінің (қызметкерлерінің) өзара іс-қимыл рәсімдері (іс-қимылдары) реттілігінің сипаттамасы, сондай-ақ мемлекеттік қызмет көрсету процесінде ақпараттық жүйелерді пайдалану тәртібінің сипаттамасы осы регламентке 3-қосымшаға сәйкес мемлекеттік қызмет көрсетудің бизнес-процестері анықтамалығында көрсетілген.

«Еуразиялық экономикалық одақтың кедендік аумағы арқылы қауіпті қалдықтардың транзитіне Еуразиялық экономикалық одаққа мүше мемлекеттердің уәкілетті органының қорытындысы» мемлекеттік көрсетілетін қызмет регламентіне 1-қосымша

Әрбір рәсімнің (іс-қимылдың) ұзақтығын көрсете отырып, құрылымдық бөлімшелердің (қызметкерлердің) арасындағы рәсімдердің (іс-қимылдардың) блок-схемасы

Көрсетілетін қызметті беруші кеңсесі қызметкерінің көрсетілетін қызметті алушының өтінішін және құжаттарын қабылдауы, оларды тіркеуі және басшылыққа қарауға беруі – 2 сағат

Көрсетілетін қызметті беруші басшылығының құжаттарды қарауы және басқарма басшысына бұрыштама жазуы – 4 сағат

Көрсетілетін қызметті берушінің басқарма басшысының көрсетілетін қызметті алушының құжаттарын қарауы және жауапты орындаушыны айқындауы – 2 сағат

Жауапты орындаушының мемлекеттік көрсетілетін қызметті алу үшін қажетті құжаттарды қарауы, мемлекеттік қызмет көрсету нәтижесінің көшірмесін басып шығаруы және басқарма басшысына виза қояға беруі, күнтізбелік – 25 күнтізбелік күн

Мемлекеттік қызмет көрсету нәтижесіне басқарма басшысының виза қоюы және көрсетілетін қызметті берушінің жауапты адамына қол қояға беруі – 1 жұмыс күні

Мемлекеттік қызметті көрсетудің нәтижесіне көрсетілетін қызметті берушінің уәкілетті адамының қол қоюы және оны кеңсеге тапсыру – 1 жұмыс күні

Көрсетілетін қызметті алушының (немесе сенімхат бойынша оның өкілінің) мемлекеттік қызметті көрсету нәтижесіне өтініш берген кезден бастап мемлекеттік қызметті көрсету нәтижесін көрсетілетін қызметті берушінің кеңсе қызметкерінің беруі – 15 минут

«Еуразиялық экономикалық одақтың кедендік аумағы арқылы қауіпті қалдықтардың транзитіне Еуразиялық экономикалық одаққа мүше мемлекеттердің уәкілетті органының қорытындысы» мемлекеттік көрсетілетін қызмет регламентіне 2-қосымша

Мемлекеттік қызметті портал арқылы көрсету кезіндегі функционалдық өзара іс-қимыл диаграммасы

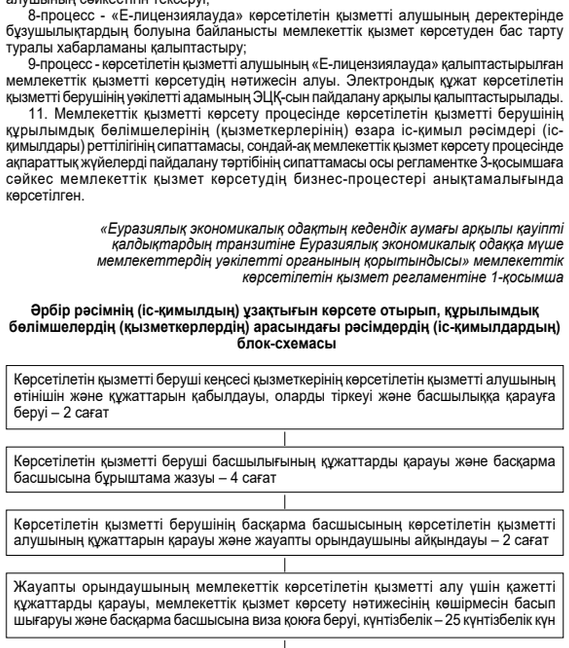

Шартты белгілер

«Еуразиялық экономикалық одақтың кедендік аумағы арқылы қауіпті қалдықтардың транзитіне Еуразиялық экономикалық одаққа мүше мемлекеттердің уәкілетті органының орытындысы» мемлекеттік көрсетілетін қызмет регламентіне 3-қосымша

Мемлекеттік қызметті көрсету бизнес-процестерінің анықтамалығы

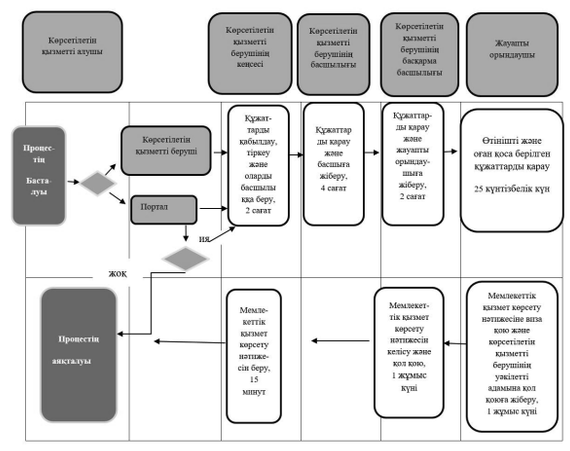

Шартты белгілер:

- мемлекеттік қызмет көрсетуді бастау немесе аяқтау;
- рәсімнің (көрсетілетін қызметті берушінің іс-қимылының) атауы;
- таңдау нұсқасы;
- келесі рәсімге (іс-қимылға) көшу.

Бұйрық Қазақстан Республикасының Әділет министрлігінде 2018 жылғы 27 сәуірде Нормативтік құқықтық кесімдерді мемлекеттік тіркеудің тізіліміне №16837 болып енгізілді.

ҚАЗАҚСТАН РЕСПУБЛИКАСЫ ЭНЕРГЕТИКА МИНИСТРЛІГІНІҢ БҰЙРЫҒЫ

2018 жылғы 12 сәуір №122 Астана қаласы

Жер қойнауын пайдалануға жасалған келісімшарттардың тізілімін жүргізу қағидаларын бекіту туралы

«Жер қойнауы және жер қойнауын пайдалану туралы» 2017 жылғы 27 желтоқсандағы Қазақстан Республикасының Кодексі 35-бабының 6-тармағына сәйкес **БҰЙЫРАМЫН:**

1. Қоса беріліп отырған Жер қойнауын пайдалануға жасалған келісімшарттардың тізілімін жүргізу қағидалары бекітілсін.

2. Қазақстан Республикасы Энергетика министрлігінің Жер қойнауын пайдалану департаменті Қазақстан Республикасының заңнамасында белгіленген тәртіппен:

1) осы бұйрықты Қазақстан Республикасы Әділет министрлігінде мемлекеттік тіркеуді;

2) осы бұйрық мемлекеттік тіркелген күннен бастап күнтізбелік он күн ішінде оның қазақ және орыс тілдеріндегі қағаз және электрондық түрдегі көшірмелерін ресми жариялау және Қазақстан Республикасы нормативтік құқықтық актілерінің Эталондық бақылау банкіне енгізу үшін «Қазақстан Республикасы Әділет министрлігінің Республикалық құқықтық ақпарат орталығы» шаруашылық жүргізу құқығындағы республикалық кәсіпорнына жіберуді;

3) осы бұйрық мемлекеттік тіркелгеннен кейін күнтізбелік он күн ішінде оның көшірмелерін мерзімді баспасөз басылымдарына ресми жариялауға жіберуді;

4) осы бұйрық ресми жарияланғаннан кейін оны Қазақстан Республикасы Энергетика министрлігінің интернет-ресурсында орналастыруды;

5) осы бұйрықты Қазақстан Республикасы Әділет министрлігінде мемлекеттік тіркегеннен кейін он жұмыс күні ішінде Қазақстан Республикасы Энергетика министрлігінің Заң қызметі департаментіне осы тармақтың 2), 3) және 4) тармақшаларында көзделген іс-шаралардың орындалуы туралы мәліметтерді беруді қамтамасыз етсін.

3. Осы бұйрықтың орындалуын бақылау жетекшілік ететін Қазақстан Республикасының энергетика вице-министріне жүктелсін.

4. Осы бұйрық 2018 жылғы 29 маусымнан бастап қолданысқа енгізіледі және ресми жариялануға тиіс.

Қазақстан Республикасының Энергетика министрінің міндетін атқарушы Б.АҚШОЛАҚОВ

Қазақстан Республикасы Энергетика министрінің міндетін атқарушысының 2018 жылғы 12 сәуірдегі №122 бұйрығымен бекітілген

Жер қойнауын пайдалануға жасалған келісімшарттардың тізілімін жүргізу қағидалары

1-тарау. Жалпы ережелер

1. Осы Жер қойнауын пайдалануға жасалған келісімшарттардың тізілімін жүргізу қағидалары (бұдан әрі - Қағидалар) «Жер қойнауы және жер қойнауын пайдалану туралы» 2017 жылғы 27 желтоқсандағы Қазақстан Республикасының Кодексі 35-бабының 6-тармағына сәйкес өзірленді және көмірсутектерді барлау және өндіру немесе өндіру үшін, сондай-ақ уран өндіру үшін жасалған келісімшарттардың тізілімін жүргізу тәртібін айқындайды (бұдан әрі - Тізілім).

2. Осы Қағидаларда пайдаланылатын ұғымдар мен анықтамалар Қазақстан Республикасының жер қойнауы және жер қойнауын пайдалану туралы заңнамасына сәйкес қолданылады.

2-тарау. Жер қойнауын пайдалануға жасалған келісімшарттар тізілімін жүргізу тәртібі

3. Тізілімді осы Қағидаларға қосымшаға сәйкес нысан бойынша қағаз жеткізгіште құзыретті орган жүргізеді.

4. Жер қойнауын пайдалануға жасалған келісімшарт (оларға толықтыру) құзыретті орган оған қол қойған күні Тізілімге енгізілуге тиіс.

5. Жер қойнауын пайдалануға арналған келісімшарттың қолданылуы тоқтаған кезде тиісті мәліметтер Тізілімге енгізіледі.

Жер қойнауын пайдалануға жасалған келісімшарттардың тізілімін жүргізу қағидаларына қосымша

Нысан

Жер қойнауын пайдалануға жасалған келісімшарттар тізілімі

№	Жер қойнауын пайдалануға жасалған келісімшарттың және оған толықтырудың атауы	Жер қойнауын пайдалануға жасалған келісімшарттың және оған толықтырудың №, келісілген күні	Жер қойнауын пайдалануға жасалған келісімшартқа толықтыруды қарау мәні (барлау немесе өндіру кезеңін (кезеңдерін) ұзарту; жер қойнауы учаскесін (учаскелерін) ұлғайту немесе азайту; жер қойнауы учаскесін (учаскелерін) бөлу	ТАӨ (егер ол жеке басын куәландыратын құжатта бар болса)/жер қойнауын пайдаланушының атауы	Жер қойнауын пайдаланушының деректемелері (жеке тұлғалар үшін – тұратын жері, азаматтығы, өтініш берушінің жеке басын куәландыратын құжаттары туралы мәліметтер; заңды тұлғалар үшін – тұратын жері, мемлекеттік тиесілігін көрсету, заңды тұлға ретінде мемлекеттік тіркеу туралы мәліметтер)	Жер қойнауын пайдалануға жасалған келісімшарт және оларға толықтырулар жасалған хаттама №, күні
1	2	3	4	5	6	7

Пайдалы қазбаның түрі	Жер қойнауын пайдалану бойынша операциялар түрі	Жер қойнауы учаскесінің шегі	Әкімшілік-аумақтық бірлік	Жер қойнауын пайдалануға келісімшарттың қолданылуы тоқталғаны туралы мәліметтер
8	9	10	11	12

Бұйрық Қазақстан Республикасының Әділет министрлігінде 2018 жылғы 28 сәуірде Нормативтік құқықтық кесімдерді мемлекеттік тіркеудің тізіліміне №16849 болып енгізілді.

ҚАЗАҚСТАН РЕСПУБЛИКАСЫ ЭНЕРГЕТИКА МИНИСТРЛІГІНІҢ БҰЙРЫҒЫ

2018 жылғы 13 сәуір №124 Астана қаласы

Басым жұмыстар мен көрсетілетін қызметтер тізбесін бекіту туралы

«Жер қойнауы және жер қойнауын пайдалану туралы» 2017 жылғы 27 желтоқсандағы Қазақстан Республикасы Кодексінің 36-бабы 2-тармағының 7) тармақшасына сәйкес **БҰЙЫРАМЫН:**

1. Қоса беріліп отырған Басым жұмыстар мен көрсетілетін қызметтер тізбесі бекітілсін.

2. Қазақстан Республикасы Энергетика министрлігінің Жер қойнауын пайдалану департаменті Қазақстан Республикасының заңнамасында белгіленген тәртіппен:

1) осы бұйрықты Қазақстан Республикасы Әділет министрлігінде мемлекеттік тіркеуді;

2) осы бұйрық мемлекеттік тіркеген күннен бастап күнтізбелік он күн ішінде оның қазақ және орыс тілдеріндегі қағаз және электрондық түрдегі көшірмелерін ресми жариялау және Қазақстан Республикасы нормативтік құқықтық актілерінің эталондық бақылау банкіне енгізу үшін «Қазақстан Республикасы Әділет министрлігінің Республикалық құқықтық ақпарат орталығы» шаруашылық жүргізу құқығындағы республикалық мемлекеттік кәсіпорнына жіберуді;

3) осы бұйрықты мемлекеттік тіркегеннен кейін күнтізбелік он күн ішінде оның көшірмелерін мерзімді баспасөз басылымдарына ресми жариялауға жіберуді;

4) осы бұйрық ресми жарияланғаннан кейін оны Қазақстан Республикасы Энергетика министрлігінің интернет-ресурсында орналастыруды;

5) осы бұйрықты Қазақстан

(Соңы. Басы 19-бетте)

Қазақстан Республикасы Энергетика министрінің 2018 жылғы 13 сәуірдегі №128 бұйрығына қосымша

Қазақстан Республикасы Энергетика министрінің 2015 жылғы 28 мамырдағы №376 бұйрығына 3-қосымша

«Энергия өндіруші және энергия беруші ұйымдарға күзгі-қысқы кезеңдегі жұмысқа әзірлік паспортын беру» мемлекеттік көрсетілетін қызмет регламенті

1 - тарау. Жалпы ережелер

1. «Энергия өндіруші және энергия беруші ұйымдарға күзгі-қысқы кезеңдегі жұмысқа әзірлік паспортын беру» мемлекеттік қызметін Қазақстан Республикасы Энергетика министрінің 2015 жылғы 14 сәуірдегі № 281 бұйрығымен бекітілген (Нормативтік құқықтық актілерді мемлекеттік тіркеу тізілімінде № 11130 болып тіркелген) «Энергия өндіруші және энергия беруші ұйымдарға күзгі-қысқы кезеңдегі жұмысқа әзірлік паспортын беру» мемлекеттік көрсетілетін қызмет стандартына (бұдан әрі - Стандарт) сәйкес Қазақстан Республикасы Энергетика министрлігінің Атомдық және энергетикалық қадағалау мен бақылау комитеті (бұдан әрі - Комитет), Комитеттің аумақтық бөлімшелері, Астана және Алматы қалаларының, аудандардың және облыстық маңызы бар қалалардың жергілікті атқарушы органдары (бұдан әрі - көрсетілетін қызметті берушілер) «электрондық үкіметтің» www.egov.kz веб-порталы (бұдан әрі - портал) арқылы көрсетеді.

Өтініштерді қабылдау:

1) көрсетілетін қызметті берушілердің кеңсесі;

2) «электрондық үкіметтің» www.egov.kz, www.elicense.kz веб-порталы арқылы жүзеге асырылады.

Көрсетілетін қызметті беруші жыл сайын 15 тамыздан бастап 30 қыркүйекті қоса алғанда, жүйелік оператор үшін 25 қазанды қоса алғанда өтініштерді қабылдауды жүзеге асырады.

Мемлекеттік қызметті көрсету нәтижелерін беру портал арқылы жүзеге асырылады.

2. Мемлекеттік қызметті көрсету нысаны - электрондық (ішінара автоматтандырылған) және қағаз түрінде.

3. Мемлекеттік қызметті көрсету нәтижесі: энергия өндіруші және энергия беруші ұйымдарға күзгі-қысқы кезеңдегі жұмысқа әзірлік паспортын беру, энергия өндіруші және энергия беруші ұйымдарға күзгі-қысқы кезеңдегі жұмысқа әзірлік паспортын ескертулермен беру, не Стандарттың 10-тармағында көзделген негіздер бойынша мемлекеттік қызметті көрсетуден бас тарту туралы дәлелді жауап.

Мемлекеттік қызметті көрсету нәтижесін ұсыну нысаны: электрондық/қағаз түрінде.

2 - тарау. Мемлекеттік қызмет көрсету процесінде көрсетілетін қызметті берушінің құрылымдық бөлімшелерінің (жұмыскерлерінің) іс-қимыл тәртібінің сипаттамасы

4. Стандарттың 9-тармағына сәйкес құжаттармен қоса берілген көрсетілетін қызметті алушының өтініші немесе электрондық сұранысы мемлекеттік қызметті көрсету рәсімін (іс-қимылды) бастау үшін негіз болып табылады.

5. Мемлекеттік қызметті көрсету процесінің құрамына кіретін әрбір рәсімнің (іс-қимылдың) мазмұны және оның орындалу ұзақтығы:

1) көрсетілетін қызметті беруші кеңсесі маманы көрсетілетін қызметті алушының берген құжаттарын Стандарттың 9-тармағында көзделген тізбеге сәйкестігін тексереді. Көрсетілетін қызметті алушы стандарттың 9-тармағында қарастырылған тізбеге сәйкес толық емес құжаттар топтамасын, және (немесе) қолданылу мерзімі өтіп кеткен құжаттарды ұсынған жағдайда, көрсетілетін қызметті беруші кеңсесінің маманы өтінішті қабылдаудан бас тартады. Құжаттардың толық топтамасы ұсынылған және мерзімі өткен құжаттар болмаған жағдайда, өтінішті қабылдайды және тіркейді - 15 минут ішінде;

2) көрсетілетін қызметті беруші басшысының көрсетілетін қызметті беруші құрылымдық бөлімшесінің басшысын айқындауы - 1 күнтізбелік күн ішінде;

3) көрсетілетін қызметті беруші құрылымдық бөлімшесі басшысының көрсетілетін қызметті берушінің жауапты орындаушысын айқындауы және оған құжаттарды қарастыруға беруі -1 күнтізбелік күн ішінде;

4) жауапты орындаушы әзірлік паспортын беру үшін қажетті талаптарға сәйкестігіне және Стандарттың 10-тармағында қарастырылған негіздердің бар болуына талдау, тиісті қорытынды жасайды және осы қорытындыны көрсетілетін қызметті берушінің құрылымдық бөлімше басшысына келісуге енгізеді - 21 күнтізбелік күн ішінде;

5) жауапты орындаушының қорытындысын көрсетілетін қызметті берушінің құрылымдық бөлімшесі басшысының келісуі және осы қорытындыны комиссиясының қарауына енгізуі - 1 күнтізбелік күн ішінде;

6) көрсетілетін қызметті беруші комиссиясының жауапты орындаушының қорытындысын қарауы және комиссия отырысының қорытындысы бойынша қабылданған шешімді көрсете отырып, хаттамаға қол қоюы. Көрсетілетін қызметті алушы әзірлік паспортын алу үшін қажетті талаптарға сәйкес болғанда, жауапты орындаушы әзірлік паспортының жобасын, ал көрсетілетін қызметті алушының әзірлік паспортын алу үшін қажетті талаптарға сәйкес емес және Стандарттың 10-тармағында қарастырылған негіздер бар болған жағдайда - әзірлік паспортын беруден бас тарту туралы шешу жобасын дайындайды - 2 күнтізбелік күн ішінде;

7) көрсетілетін қызметті беруші басшысының мемлекеттік көрсетілетін қызмет нәтижесін қол қоюы - 1 күнтізбелік күн ішінде;

8) көрсетілетін қызметті беруші жауапты орындаушысының мемлекеттік көрсетілетін қызмет нәтижесін порталда орналастыру - 3 күнтізбелік күн ішінде.

6. Келесі рәсімді орындауды бастау үшін негіз болатын мемлекеттік көрсетілетін қызметті көрсету жөніндегі рәсімнің (іс-қимылдың) нәтижесі:

1) өтінішті тіркеу немесе өтінішті қабылдаудан бас тарту;

2) көрсетілетін қызметті беруші басшысының қарары;

3) көрсетілетін қызметті берушінің құрылымдық бөлімшесі басшысының қарары;

4) көрсетілетін қызметті алушының әзірлік паспортын алу үшін қажетті талаптарға сәйкес немесе сәйкес еместігі туралы қорытындысы;

5) көрсетілетін қызметті берушінің құрылымдық бөлімшесі басшысының виза-келісімі;

6) көрсетілетін қызметті берушінің комиссиясы отырысының хаттамасы, әзірлік паспортының жобасы немесе әзірлік паспортын беруден бас тарту жобасы;

7) қол қойылған мемлекеттік көрсетілетін қызметті көрсету нәтижесі;

8) порталда орналастырылған мемлекеттік көрсетілетін қызмет нәтижесі.

3 - тарау. Мемлекеттік қызмет көрсету процесінде көрсетілетін қызметті берушінің құрылымдық бөлімшелерінің (жұмыскерлерінің) өзара іс-қимылы тәртібінің сипаттамасы

7. Мемлекеттік көрсетілетін қызметті көрсету процесіне қатысатын көрсетілетін қызметті берушінің құрылымдық бөлімшелерінің (жұмыскерлерінің) тізбесі:

1) көрсетілетін қызметті беруші кеңсесінің маманы;

2) көрсетілетін қызметті берушінің басшылығы;

3) көрсетілетін қызметті берушінің құрылымдық бөлімшесінің басшысы;

4) көрсетілетін қызметті берушінің жауапты орындаушысы;

5) көрсетілетін қызметті берушінің комиссиясы.

8. Әрбір рәсімнің (іс-қимылдың) ұзақтығын көрсете отырып, көрсетілетін қызметті берушінің құрылымдық бөлімшелері (жұмыскерлері) арасындағы рәсімдердің (іс-қимылдар) бірізділігінің сипаттамасы:

1) көрсетілетін қызметті беруші кеңсесі маманы көрсетілетін қызметті алушының берген құжаттарын Стандарттың 9-тармағында көзделген тізбеге сәйкестігін тексереді. Көрсетілетін қызметті алушы Стандарттың 9-тармағында қарастырылған тізбеге сәйкес толық емес құжаттар топтамасын және (немесе) қолданылу мерзімі өтіп кеткен құжаттарды ұсынған жағдайда, көрсетілетін қызметті беруші кеңсесі маманы өтінішті қабылдаудан бас тартады. Құжаттардың толық топтамасы ұсынылған және мерзімі өткен құжаттар болмаған жағдайда, өтінішті қабылдайды және тіркейді - 15 минут ішінде;

2) көрсетілетін қызметті берушінің басшылығы көрсетілетін қызметті берушінің құрылымдық бөлімшесінің басшысын айқындайды - 1 күнтізбелік күн ішінде;

3) көрсетілетін қызметті берушінің құрылымдық бөлімшесінің басшысы көрсетілетін қызметті берушінің жауапты орындаушысын айқындайды және оған құжаттарды қарастыруға береді -1 күнтізбелік күн ішінде;

4) жауапты орындаушы әзірлік паспортын беру үшін қажетті талаптарға сәйкестігіне талдау жасайды және сәйкес қорытынды жасайды және осы қорытындыны құрылымдық бөлімшесінің басшысына қарауға енгізеді - 21 күнтізбелік күн ішінде;

5) көрсетілетін қызметті берушінің құрылымдық бөлімшесінің басшысы жауапты орындаушының қорытындысын келіседі және осы қорытындыны көрсетілетін қызметті беруші комиссиясының қарауына енгізеді - 1 күнтізбелік күн ішінде;

6) көрсетілетін қызметті беруші комиссиясының жауапты орындаушының қорытындысын қарауы және комиссия отырысының қорытындысы бойынша қабылданған шешімді көрсете отырып, хаттамаға қол қоюы. Көрсетілетін қызметті алушының әзірлік паспортын алу үшін қажетті талаптарға сәйкес болғанда, жауапты орындаушы әзірлік паспортының жобасын, ал қызмет алушының әзірлік паспортын алу үшін қажетті талаптарға сәйкес емес және Стандарттың 10-тармағында қарастырылған негіздер бар болған жағдайда - әзірлік паспортын беруден бас тарту туралы шешу жобасын дайындайды- 2 күнтізбелік күн ішінде;

7) мемлекеттік көрсетілетін қызмет нәтижесіне көрсетілетін қызметті берушінің басшысы қол қояды - 1 күнтізбелік күн ішінде.

8) мемлекеттік көрсетілетін қызмет нәтижесін көрсетілетін қызметті берушінің жауапты атқарушысы порталға орналастырады - 3 күнтізбелік күн ішінде.

4 - тарау. «Азаматтарға арналған үкімет» мемлекеттік корпорациясымен және (немесе) өзге де көрсетілетін қызметті берушілермен өзара іс-қимылдар тәртібінің, сондай-ақ мемлекеттік қызметті көрсету процесінде ақпараттық жүйелерді пайдалану тәртібінің сипаттамасы

9. Осы регламентте мемлекеттік қызмет көрсету процесінде «Азаматтарға арналған үкімет» мемлекеттік корпорациясымен және (немесе) өзге де көрсетілетін қызметті берушілермен өзара іс-қимыл қарастырылмаған.

10. Көрсетілетін қызметті беруші мен көрсетілетін қызметті алушының мемлекеттік қызметті портал арқылы көрсету кезінде жүгіну тәртібінің және рәсімдердің (іс-қимылдың) бірізділігінің сипаттамасы:

1) көрсетілетін қызметті беруші рәсімдерінің (іс-қимылдары) бірізділігінің сипаттамасы;

1 - рәсім - көрсетілетін қызметті беруші жұмыскерінің логинді және парольді қызметті көрсету үшін порталға енгізуі (авторизация процесі);

1 - шарт - логин мен пароль арқылы көрсетілетін қызметті берушінің тіркелген жұмыскері туралы деректердің дұрыстығын порталда тексеру;

2 - рәсім - көрсетілетін қызметті беруші жұмыскерінің деректерінде бұзушылықтардың бар болуына байланысты авторизациядан бас тарту туралы хабарламаны порталда қалыптастыру;

3 - рәсім - көрсетілетін қызметті беруші жұмыскерінің осы мемлекеттік қызмет регламентінде көрсетілген қызметті таңдауы, экранға қызметті көрсету үшін сұрау нысанын шығаруы және көрсетілетін қызметті беруші жұмыскерінің көрсетілетін қызметті алушының деректерін енгізуі;

2 - шарт - көрсетілетін қызметті алушыдеректерінің «Заңды тұлғалар» мемлекеттік деректер қорында (бұдан әрі - ЗТ МДҚ) бар - жоғын тексеру;

4 - рәсім - көрсетілетін қызметті алушы деректерінің ЗТ МДҚ-да болмауына байланысты деректерді алудың мүмкін еместігі туралы хабарлама жасау;

5 - рәсім - сұрау нысанын құжаттардың қағаз түрінде болуы туралы белгісі бөлігінде толтыру және көрсетілетін қызметті беруші жұмыскерінің көрсетілетін қызметті алушы ұсынған қажетті құжаттарды сканерлеуі және оларды сұрау нысанына бекітуі;

6 - рәсім - сұрауды порталда тіркеу және көрсетілетін қызметті порталда өңдеу;

3 - шарт - көрсетілетін қызметті беруші көрсетілетін қызметті алушының әзірлік паспортын алу үшін қажетті талаптарға сәйкестігін және Стандарттың 10-тармағында қарастырылған негіздер бар болуын тексеруі;

7 - рәсім - әзірлік паспортын алу үшін қажетті талаптарға және Стандарттың 10-тармағында қарастырылған негіздерге сәйкес келмеуіне байланысты сұралған қызметті көрсетуден бас тарту туралы хабарлама қалыптастыру;

8 - рәсім - көрсетілетін қызметті алушының әзірлік паспортын алу үшін қажетті талаптарға сәйкес болған жағдайда әзірлік паспортының жобасын қалыптастыру;

9 - рәсім - электронды құжатты көрсетілетін қызметті берушінің уәкілетті адамының электронды цифрлық қолтаңбасын (бұдан әрі - ЭЦҚ) қолдана отырып қалыптастыру.

2) көрсетілетін қызметті алушының жүгіну тәртібі және рәсімдер (іс - қимылдар) бірізділігінің сипаттамасы:

1 - рәсім - көрсетілетін қызметті алушы порталда тіркеуді көрсетілетін қызметті алушының компьютерінің интернет-браузерінде сақталатын өзінің ЭЦҚ-ны тіркеу куәлігі арқылы жүзеге асырады (порталда тіркелмеген көрсетілетін қызметті алушылар үшін жүзеге асырылады);

2 - рәсім - көрсетілетін қызметті алушының компьютерінің интернет-браузерінде ЭЦҚ тіркеу куәлігін бекіту, порталда мемлекеттік көрсетілетін қызметті алу үшін көрсетілетін қызметті алушының парольді (авторизация рәсімі) енгізу рәсімі;

1 - шарт - порталда тіркелген тұтынушы туралы деректердің дұрыстығын логин (жеке сәйкестендіру нөмірі/бизнес сәйкестендіру нөмірі (бұдан әрі - ЖСН/БСН) мен пароль арқылы тексеру;

3 - рәсім - көрсетілетін қызметті алушының деректерінде бар бұзушылықтарға байланысты порталдың авторизациядан бас тарту туралы хабарлама жасауы;

4 - рәсім - көрсетілетін қызметті алушының осы мемлекеттік көрсетілетін қызмет регламентінде көрсетілген қызметті таңдауы, қызметті көрсету үшін экранға шығару және көрсетілетін қызметті алушының оның құрылымы мен форматтық талаптарын ескере отырып, сұрау нысанына қажетті құжаттарды электронды түрде қосу арқылы сұрау нысанына қоса толтыру (деректерді енгізуі);

5 - рәсім - көрсетілетін қызметті алушының сұрауды куәландыру (қол қою) үшін ЭЦҚ тіркеу куәлігін таңдауы;

2 - шарт - порталда ЭЦҚ тіркеу куәлігінің қолданылу мерзімін және қайтарылған (жойылған) тіркеу куәліктерінің тізімде жоқтығын, сондай-ақ сұрауда көрсетілген ЖСН/БСН және ЭЦҚ тіркеу куәлігінде көрсетілген ЖСН/БСН арасындағы сәйкестендіру деректерінің сәйкестігін тексеру;

6 - рәсім - көрсетілетін қызметті алушының ЭЦҚ дұрыстығын расталмауына байланысты сұратылған көрсетілетін қызметтен бас тарту туралы хабарлама жасау;

7 - рәсім - қызмет көрсетуге арналған сұраудың толтырылған (енгізілген деректерді) нысанын көрсетілетін қызметті алушының ЭЦҚ арқылы куәландыру (қол қою);

8 - рәсім - электрондық құжатты (көрсетілетін қызметті алушының сұрауын) порталда тіркеу және порталда сұрауды өңдеу;

9 - рәсім-көрсетілетін қызметті алушының әзірлік паспортын алу үшін қажетті талаптарға сәйкес болуын көрсетілетін қызметті берушінің тексеруі;

10 - рәсім - көрсетілетін қызметті алушының порталда жасалған мемлекеттік көрсетілетін қызметтің нәтижесін алуы.

Мемлекеттік қызмет көрсету процесінде көрсетілетін қызметті берушінің құрылымдық бөлімшелерінің (жұмыскерлерінің) рәсімдері (іс-қимылдары), өзара іс-қимылдары бірізділігінің толық сипаттамасы осы регламентке 2-қосымшада мемлекеттік қызметті көрсетудің бизнес-процестерінің анықтамалығында көрсетілген.

«Энергия өндіруші және энергия беруші ұйымдарғакүзгі-қысқы кезеңдегі жұмысқа әзірлік паспортын беру» мемлекеттік көрсетілетін қызмет регламентіне 1-қосымша

Портал арқылы электрондық мемлекеттік қызметті көрсету кезіндегі функционалдық өзара іс-қимыл диаграммасы

«Энергия өндіруші және энергия беруші ұйымдарға күзгі-қысқы кезеңдегі жұмысқа әзірлік паспортын беру» мемлекеттік көрсетілетін қызмет регламентіне 2-қосымша

«Энергия өндіруші және энергия беруші ұйымдарға күзгі-қысқы кезеңдегі жұмысқа әзірлік паспортын беру» мемлекеттік қызметін көрсетудің бизнес-процестерінің анықтамалығы

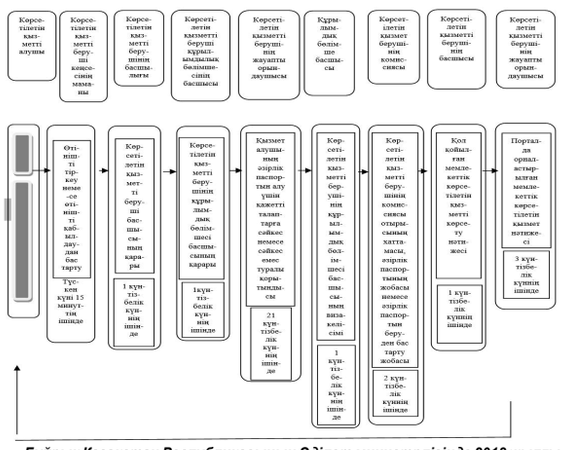

Бұйрық Қазақстан Республикасының Әділет министрлігінде 2018 жылғы 2 мамырда Нормативтік құқықтық кесімдерді мемлекеттік тіркеудің тізіліміне №16856 болып енгізілді.

ҚАЗАҚСТАН РЕСПУБЛИКАСЫ ЭНЕРГЕТИКА МИНИСТРЛІГІНІҢ БҰЙРЫҒЫ

2018 жылғы 18 сәуір №129 Астана қаласы

«Мұнай-газ өндіру саласындағы ұйымдары басшыларының, мамандарының және басқа да қызметшілері лауазымдарының үлгілік біліктілік сипаттамаларын бекіту туралы» Қазақстан Республикасы Энергетика министрінің 2016 жылғы 24 мамырдағы № 217 бұйрығына өзгерістер енгізу туралы

БҰЙЫРАМЫН:

1. «Мұнай-газ өндіру саласындағы ұйымдары басшыларының, мамандарының және басқа да қызметшілері лауазымдарының үлгілік біліктілік сипаттамаларын бекіту туралы» Қазақстан Республикасы Энергетика министрінің 2016 жылғы 24 мамырдағы № 217 бұйрығына (Нормативтік құқықтық актілерді мемлекеттік тіркеу тізілімінде № 13884 болып тіркелген, «Әділет» ақпараттық-құқықтық жүйесінде 2016 жылғы 19 шілдеде жарияланған) мынадай өзгерістер енгізілсін:

көрсетілген бұйрықпен бекітілген Мұнай-газ өндіру саласындағы ұйымдары басшыларының, мамандарының және басқа да қызметшілері лауазымдарының үлгілік біліктілік сипаттамаларында:

21-тармақтың екінші абзацы мынадай редакцияда жазылсын:

«Қазақстан Республикасының 2007 жылғы 9 қаңтардағы Экологиялық кодексін, Қазақстан Республикасының 2015 жылғы 23 қарашадағы Еңбек кодексін, «Жер қойнауы және жер қойнауын пайдалану туралы» 2017 жылғы 27 желтоқсандағы Қазақстан Республикасының Кодексін, «Азаматтық қорғау туралы» 2014 жылғы 11 сәуірдегі Қазақстан Республикасының Заңын;»;

27-тармақтың екінші абзацы мынадай редакцияда жазылсын:

«Қазақстан Республикасының 2015 жылғы 23 қарашадағы Еңбек кодексін, «Жер қойнауы және жер қойнауын пайдалану туралы» 2017 жылғы 27 желтоқсандағы Қазақстан Республикасының Кодексін, «Акционерлік қоғамдар туралы» 2003 жылғы 13 мамырдағы, «Ұлттық әл-ауқат қоры туралы» 2012 жылғы 1 ақпандағы Қазақстан Республикасының заңдарын;»;

48-тармақтың екінші абзацы мынадай редакцияда жазылсын:

«Қазақстан Республикасының 2007 жылғы 9 қаңтардағы Экологиялық кодексін, «Жер қойнауы және жер қойнауын пайдалану туралы» 2017 жылғы 27 желтоқсандағы Қазақстан Республикасының Кодексін, «Азаматтық қорғау туралы» 2014 жылғы 11 сәуірдегі Қазақстан Республикасының Заңын;»;

51-тармақтың екінші абзацы мынадай редакцияда жазылсын:

«Қазақстан Республикасының 2007 жылғы 9 қаңтардағы Экологиялық кодексін, «Жер қойнауы және жер қойнауын пайдалану туралы» 2017 жылғы 27 желтоқсандағы Қазақстан Республикасының Кодексін, «Азаматтық қорғау туралы» 2014 жылғы 11 сәуірдегі Қазақстан Республикасының Заңын;»;

54-тармақтың екінші абзацы мынадай редакцияда жазылсын:

«Қазақстан Республикасының 2007 жылғы 9 қаңтардағы Экологиялық кодексін, Қазақстан Республикасының 2015 жылғы 23 қарашадағы Еңбек кодексін, «Жер қойнауы және жер қойнауын пайдалану туралы» 2017 жылғы 27 желтоқсандағы Қазақстан Республикасының Кодексін, «Азаматтық қорғау туралы» 2014 жылғы 11 сәуірдегі Қазақстан Республикасының Заңын;»;

60-тармақтың екінші абзацы мынадай редакцияда жазылсын:

«Қазақстан Республикасының 2007 жылғы 9 қаңтардағы Экологиялық кодексін, Қазақстан Республикасының 2015 жылғы 23 қарашадағы Еңбек кодексін, «Жер қойнауы және жер қойнауын пайдалану туралы» 2017 жылғы 27 желтоқсандағы Қазақстан Республикасының Кодексін, «Азаматтық қорғау туралы» 2014 жылғы 11 сәуірдегі Қазақстан Республикасының Заңын;»;

63-тармақтың екінші абзацы мынадай редакцияда жазылсын:

«Қазақстан Республикасының 1994 жылғы 27 желтоқсандағы Азаматтық кодексін, Қазақстан Республикасының 2015 жылғы 23 қарашадағы Еңбек кодексін, «Салық және бюджетке төленетін басқа да міндетті төлемдер туралы» 2017 жылғы 25 желтоқсандағы Қазақстан Республикасының Кодексін, «Жер қойнауы және жер қойнауын пайдалану туралы» 2017 жылғы 27 желтоқсандағы Қазақстан Республикасының Кодексін, «Акционерлік қоғамдар туралы» 2003 жылғы 13 мамырдағы Қазақстан Республикасының Заңын;»;

72-тармақтың екінші абзацы мынадай редакцияда жазылсын:

«Қазақстан Республикасының 2007 жылғы 9 қаңтардағы Экологиялық кодексін, «Жер қойнауы және жер қойнауын пайдалану туралы» 2017 жылғы 27 желтоқсандағы Қазақстан Республикасының Кодексін, «Азаматтық қорғау туралы» 2014 жылғы 11 сәуірдегі Қазақстан Республикасының Заңын;»;

78-тармақтың екінші абзацы мынадай редакцияда жазылсын:

«Қазақстан Республикасының 2007 жылғы 9 қаңтардағы Экологиялық кодексін, «Жер қойнауы және жер қойнауын пайдалану туралы» 2017 жылғы 27 желтоқсандағы Қазақстан Республикасының Кодексін, «Азаматтық қорғау туралы» 2014 жылғы 11 сәуірдегі Қазақстан Республикасының Заңын;»;

81-тармақтың екінші абзацы мынадай редакцияда жазылсын:

«Қазақстан Республикасының 2007 жылғы 9 қаңтардағы Экологиялық кодексін, «Жер қойнауы және жер қойнауын пайдалану туралы» 2017 жылғы 27 желтоқсандағы Қазақстан Республикасының Кодексін, «Азаматтық қорғау туралы» 2014 жылғы 11 сәуірдегі Қазақстан Республикасының Заңын;»;

105-тармақтың екінші абзацы мынадай редакцияда жазылсын:

«Жер қойнауы және жер қойнауын пайдалану туралы» 2017 жылғы 27 желтоқсандағы Қазақстан Республикасының Кодексін, «Азаматтық қорғау туралы» 2014 жылғы 11 сәуірдегі Қазақстан Республикасының Заңын;»;

108-тармақтың екінші абзацы мынадай редакцияда жазылсын:

«Жер қойнауы және жер қойнауын пайдалану туралы» 2017 жылғы 27 желтоқсандағы Қазақстан Республикасының Кодексін, «Азаматтық қорғау туралы» 2014 жылғы 11 сәуірдегі Қазақстан Республикасының Заңын;»;

114-тармақтың екінші абзацы мынадай редакцияда жазылсын:

«Жер қойнауы және жер қойнауын пайдалану туралы» 2017 жылғы 27 желтоқсандағы Қазақстан Республикасының Кодексін, «Газ және газбен жабдықтау туралы» 2012 жылғы 9 қаңтардағы, «Азаматтық қорғау туралы» 2014 жылғы 11 сәуірдегі Қазақстан Республикасының заңдарын;»;

129-тармақтың екінші абзацы мынадай редакцияда жазылсын:

«Жер қойнауы және жер қойнауын пайдалану туралы» 2017 жылғы 27 желтоқсандағы Қазақстан Республикасының Кодексін, «Азаматтық қорғау туралы» 2014 жылғы 11 сәуірдегі Қазақстан Республикасының Заңын;»;

156-тармақтың екінші абзацы мынадай редакцияда жазылсын:

«Жер қойнауы және жер қойнауын пайдалану туралы» 2017 жылғы 27 желтоқсандағы Қазақстан Республикасының Кодексін, «Азаматтық қорғау туралы» 2014 жылғы 11 сәуірдегі Қазақстан Республикасының Заңын;»;

159-тармақтың екінші абзацы мынадай редакцияда жазылсын:

«Жер қойнауы және жер қойнауын пайдалану туралы» 2017 жылғы 27 желтоқсандағы Қазақстан Республикасының Кодексін, «Азаматтық қорғау туралы» 2014 жылғы 11 сәуірдегі Қазақстан Республикасының Заңын;»;

165-тармақтың екінші абзацы мынадай редакцияда жазылсын:

«Жер қойнауы және жер қойнауын пайдалану туралы» 2017 жылғы 27 желтоқсандағы Қазақстан Республикасының Кодексін, «Азаматтық қорғау туралы» 2014 жылғы 11 сәуірдегі Қазақстан Республикасының Заңын;»;

168-тармақтың екінші абзацы мынадай редакцияда жазылсын:

«Жер қойнауы және жер қойнауын пайдалану туралы» 2017 жылғы 27 желтоқсандағы Қазақстан Республикасының Кодексін, «Азаматтық қорғау туралы» 2014 жылғы 11 сәуірдегі Қазақстан Республикасының Заңын;»;

171-тармақтың екінші абзацы мынадай редакцияда жазылсын:

«Жер қойнауы және жер қойнауын пайдалану туралы» 2017 жылғы 27 желтоқсандағы Қазақстан Республикасының Кодексін, «Азаматтық қорғау туралы» 2014 жылғы 11 сәуірдегі Қазақстан Республикасының Заңын;»;

186-тармақтың екінші абзацы мынадай редакцияда жазылсын:

«Жер қойнауы және жер қойнауын пайдалану туралы» 2017 жылғы 27 желтоқсандағы Қазақстан Республикасының Кодексін, «Азаматтық қорғау туралы» 2014 жылғы 11 сәуірдегі Қазақстан Республикасының Заңын;»;

198-тармақтың екінші абзацы мынадай редакцияда жазылсын:

«Жер қойнауы және жер қойнауын пайдалану туралы» 2017 жылғы 27 желтоқсандағы Қазақстан Республикасының Кодексін, «Азаматтық қорғау туралы» 2014 жылғы 11 сәуірдегі Қазақстан Республикасының Заңын;»;

204-тармақтың екінші абзацы мынадай редакцияда жазылсын:

«Салықтар және бюджетке төленетін басқа да міндетті төлемдер туралы» 2017 жылғы 25 желтоқсандағы Қазақстан Республикасының Кодексін, «Бухгалтерлік есеп және қаржы есептілігі туралы» 2007 жылғы 28 ақпандағы Қазақстан Республикасының Заңын;»;

207-тармақтың екінші абзацы мынадай редакцияда жазылсын:

«Жер қойнауы және жер қойнауын пайдалану туралы» 2017 жылғы 27 желтоқсандағы Қазақстан Республикасының Кодексін, «Азаматтық қорғау туралы» 2014 жылғы 11 сәуірдегі Қазақстан Республикасының Заңын;»;

213-тармақтың екінші абзацы мынадай редакцияда жазылсын:

«Жер қойнауы және жер қойнауын пайдалану туралы» 2017 жылғы 27 желтоқсандағы Қазақстан Республикасының Кодексін, «Азаматтық қорғау туралы» 2014 жылғы 11 сәуірдегі Қазақстан Республикасының Заңын;»;

216-тармақтың екінші абзацы мынадай редакцияда жазылсын:

«Жер қойнауы және жер қойнауын пайдалану туралы» 2017 жылғы 27 желтоқсандағы Қазақстан Республикасының Кодексін, «Азаматтық қорғау туралы» 2014 жылғы 11 сәуірдегі Қазақстан Республикасының Заңын;»;

219-тармақтың екінші абзацы мынадай редакцияда жазылсын:

«Жер қойнауы және жер қойнауын пайдалану туралы» 2017 жылғы 27 желтоқсандағы Қазақстан Республикасының Кодексін, «Азаматтық қорғау туралы» 2014 жылғы 11 сәуірдегі Қазақстан Республикасының Заңын;»;

222-тармақтың екінші абзацы мынадай редакцияда жазылсын:

«Жер қойнауы және жер қойнауын пайдалану туралы» 2017 жылғы 27 желтоқсандағы Қазақстан Республикасының Кодексін, «Азаматтық қорғау туралы» 2014 жылғы 11 сәуірдегі Қазақстан Республикасының Заңын;»;

225-тармақтың екінші абзацы мынадай редакцияда жазылсын:

«Жер қойнауы және жер қойнауын пайдалану туралы» 2017 жылғы 27 желтоқсандағы Қазақстан Республикасының Кодексін, «Азаматтық қорғау туралы» 2014 жылғы 11 сәуірдегі Қазақстан Республикасының Заңын;»;

228-тармақтың екінші абзацы мынадай редакцияда жазылсын:

«Жер қойнауы және жер қойнауын пайдалану туралы» 2017 жылғы 27 желтоқсандағы Қазақстан Республикасының Кодексін, «Азаматтық қорғау туралы» 2014 жылғы 11 сәуірдегі Қазақстан Республикасының Заңын;».

2. Қазақстан Республикасы Энергетика министрлігінің Мұнай өнеркәсібін дамыту департаменті Қазақстан Республикасының заңнамасында белгіленген тәртіппен:

1) осы бұйрықты Қазақстан Республикасы Әділет министрлігінде мемлекеттік тіркеуді;

2) осы бұйрық мемлекеттік тіркелген күнінен бастап күнтізбелік он күн ішінде оның қазақ және орыс тілдеріндегі қағаз және электрондық түрдегі көшірмесін ресми жариялау және Қазақстан Республикасының нормативтік құқықтық актілерінің эталондық бақылау банкіне енгізу үшін «Республикалық құқықтық ақпарат орталығы» шаруашылық жүргізу құқығындағы республикалық мемлекеттік кәсіпорнына жіберуді;

3) осы бұйрық мемлекеттік тіркелгеннен кейін күнтізбелік он күн ішінде оның көшірмесін мерзімді баспасөз басылымдарына ресми жариялауға жіберуді;

4) осы бұйрықты Қазақстан Республикасы Энергетика министрлігінің интернет-ресурсында орналастыруды;

5) осы бұйрықтың Қазақстан Республикасы Әділет министрлігінде мемлекеттік тіркелгеннен кейін он жұмыс күні ішінде Қазақстан Республикасы Энергетика министрлігінің Заң қызметі департаментіне осы тармақтың 1), 2), 3) және 4) тармақшаларында көзделген іс-шаралардың орындалуы туралы мәліметтерді ұсынуды қамтамасыз етсін.

3. Осы бұйрықтың орындалуын бақылау жетекшілік ететін Қазақстан Республикасының энергетика вице-министріне жүктелсін.

4. Осы бұйрық алғашқы ресми жарияланған күнінен кейін күнтізбелік жиырма бір күн өткен соң қолданысқа енгізіледі.

Қазақстан Республикасының Энергетика министрі Қ.БОЗЫМБАЕВ

«КЕЛІСІЛДІ»
Қазақстан Республикасының Еңбек және халықты әлеуметтік қорғау министрі
_____ М. Әбілқасымова
2018 жылғы 25 сәуір

Бұйрық Қазақстан Республикасының Әділет министрлігінде 2018 жылғы 11 мамырда Нормативтік құқықтық кесімдерді мемлекеттік тіркеудің тізіліміне №16885 болып енгізілді.

ҚАЗАҚСТАН РЕСПУБЛИКАСЫ ЭНЕРГЕТИКА МИНИСТРЛІГІНІҢ БҰЙРЫҒЫ

2018 жылғы 26 сәуір №142 Астана қаласы

Жер қойнауын пайдалануға арналған келісімшарттар, оның ішінде өнімді бөлу туралы келісімдер шарттарының сақталуын бақылауды жүзеге асыру қағидаларын бекіту туралы

«Жер қойнауы және жер қойнауын пайдалану туралы» 2017 жылғы 27 желтоқсандағы Қазақстан Республикасының Кодексі 66-бабының 1-тармағына сәйкес **БҰЙЫРАМЫН:**

1. Қоса беріліп отырған Жер қойнауын пайдалануға арналған келісімшарттар, оның ішінде өнімді бөлу туралы келісімдер шарттарының сақталуын бақылауды жүзеге асыру қағидалары бекітілсін.

2. Қазақстан Республикасы Энергетика министрлігінің Мұнай-газ кешеніндегі мемлекеттік инспекция департаменті заңнамада белгіленген тәртіппен:

1) осы бұйрықты Қазақстан Республикасы Әділет министрлігінде мемлекеттік тіркеуді;

2) осы бұйрық мемлекеттік тіркелген күнінен бастап күнтізбелік он күн ішінде оның қазақ және орыс тілдеріндегі қағаз және электрондық түрдегі көшірмесін ресми жариялау және Қазақстан Республикасының нормативтік құқықтық актілерінің эталондық бақылау банкіне қосу үшін «Қазақстан Республикасы Әділет министрлігінің Республикалық құқықтық ақпарат орталығы» шаруашылық жүргізу құқығындағы республикалық мемлекеттік кәсіпорнына жіберуді;

3) осы бұйрық мемлекеттік тіркелгеннен кейін күнтізбелік он күн ішінде оның көшірмесін мерзімді баспасөз басылымдарына ресми жариялауға жіберуді;

4) осы бұйрық ресми жарияланғаннан кейін оны Қазақстан Республикасы Энергетика министрлігінің интернет-ресурсында орналастыруды;

5) осы бұйрықты Қазақстан Республикасы Әділет министрлігінде мемлекеттік тіркеуге кейін он жұмыс күні ішінде Қазақстан Республикасы Энергетика министрлігінің Заң қызметі департаментіне осы тармақтың 2), 3) және 4) тармақшаларында көзделген іс-шаралардың орындалуы туралы мәліметтерді беруді қамтамасыз етсін.

3. Осы бұйрықт

(Соңы. Басы 20-бетте)

9.	Белгілі бір аурулары (жай-күйі) бар азаматтардың жекелеген санаттарын тегін және (немесе) жеңілдікті қамтамасыз ету үшін дәрілік заттар мен мамандандырылған емдік өнімдердің тізбесі	жылына 1 рет	желтоқсан	Ашық деректердің интернет-порталының АЖО*	Медициналық көмекті ұйымдастыру департаменті
10.	Қазақстан Республикасы Денсаулық сақтау министрлігінің ұйымдық құрылымы	жылына 1 рет	желтоқсан	Ашық деректердің интернет-порталының АЖО*	Персоналды басқару департаменті
11.	Қазақстан Республикасы Денсаулық сақтау министрлігі ведомстволарыныу аумақтық құрылымдық бөлімшелері	жылына 1 рет	желтоқсан	Ашық деректердің интернет-порталының АЖО*	Персоналды басқару департаменті
12.	Қазақстан Республикасы Денсаулық сақтау министрлігінің ведомстволық бағынысты ұйымдары	жылына 1 рет	желтоқсан	Ашық деректердің интернет-порталының АЖО*	Персоналды басқару департаменті
13.	Қазақстан Республикасы Денсаулық сақтау министрлігінде және Қазақстан Республикасы Денсаулық сақтау министрлігі ведомстваларының аумақтық құрылымдық бөлімшелерінде бар бос лауазымдар туралы мәліметтер	тұрақты	тұрақты	Ашық деректердің интернет-порталының АЖО*	Персоналды басқару департаменті
14.	Қазақстан Республикасы Денсаулық сақтау министрлігінің басшылығының атына келіп түсетін Қазақстан Республикасы азаматтарының өтініштері бойынша статистикалық деректер	жылына 1 рет	желтоқсан	Ашық деректердің интернет-порталының АЖО*	Әкімшілік департаменті
15.	Қазақстан Республикасы Денсаулық сақтау министрлігі басшылығының азаматтарды қабылдау кестесі	ай сайын	ай сайын	Ашық деректердің интернет-порталының АЖО*	Әкімшілік департаменті
16.	Қазақстан Республикасы Денсаулық сақтау министрлігі ұсынатын мемлекеттік қызметтердің тізбесі	қаңтар	қаңтар	Ашық деректердің интернет-порталының АЖО*	Стратегиялық даму департаменті (жинақтау) Медициналық көмекті ұйымдастыру департаменті, Фармация комитеті, Қоғамдық денсаулық сақтау комитеті, Ғылым және адами ресурстар департаменті, Медициналық әлеуметтік сақтандыру мәселелері үйлестіру департаменті, Жобаларды басқару департименті
17.	Қазақстан Республикасы Денсаулық сақтау министрлігінің қоғамдық кеңес қатысушыларының тізімі (қызмет түрін, байланыс деректерін көрсете отырып)	жылына 1 рет	желтоқсан	Ашық деректердің интернет-порталының АЖО*	Стратегиялық даму департаменті
18.	Қазақстан Республикасы Денсаулық сақтау министрлігінің қоғамдық кеңесі отырысын өткізу кестесі	жылына 1 рет	желтоқсан	Ашық деректердің интернет-порталының АЖО*	Стратегиялық даму департаменті
19.	Халықаралық ұйымдармен жасалған денсаулық сақтау саласындағы Қазақстан Республикасының халықаралық шарттарының тізбесі	жылына 1 рет	желтоқсан	Ашық деректердің интернет-порталының АЖО*	Халықаралық ынтымақтастық және интеграция департаменті
20.	Халықаралық қаржы ұйымдарымен жасалған денсаулық сақтау саласындағы Қазақстан Республикасының халықаралық шарттарының тізбесі	жылына 1 рет	желтоқсан	Ашық деректердің интернет-порталының АЖО*	Халықаралық ынтымақтастық және интеграция департаменті
21.	Қазақстан Республикасы Денсаулық сақтау министрлігі жасаған халықаралық шарттарының тізбесі (елдер бойынша)	жылына 1 рет	желтоқсан	Ашық деректердің интернет-порталының АЖО*	Халықаралық ынтымақтастық және интеграция департаменті
22.	Қазақстан Республикасы қатысушысы болып табылатын халықаралық конвенциялардың тізбесі	жылына 1 рет	желтоқсан	Ашық деректердің интернет-порталының АЖО*	Халықаралық ынтымақтастық және интеграция департаменті
23.	Қазақстан Республикасы Денсаулық сақтау министрлігінің денсаулық сақтау саласындағы халықаралық іс-шараларының кестесі	тоқсан сайын	тоқсан сайын	Ашық деректердің интернет-порталының АЖО*	Халықаралық ынтымақтастық және интеграция департаменті
24.	Аудандық маңызы бар және ауылдық денсаулық сақтау субъектілерімен амбулаториялық-емханалық көмек және халыққа медициналық көмек көрсететін денсаулық сақтау ұйымдарының тізбесі	жылына 1 рет	сәуір	Ашық деректердің интернет-порталының АЖО*	Медициналық көмекті ұйымдастыру департаменті
25.	Қазақстан Республикасы Денсаулық сақтау министрлігінің мемлекеттік аудит объектілерінің тізбесі	жылына 1 рет	желтоқсан	Ашық деректердің интернет-порталының АЖО*	Ішкі аудит департаменті
26.	Қазақстан Республикасы Денсаулық сақтау министрлігі мемлекеттік аудит объектілерінің ішкі аудит қортындысы	жыл бойына	Мемлекеттік аудит объектісіне ішкі аудит нәтижелері туралы есепті жібергеннен кейін үш жұмыс күні ішінде.	Ашық деректердің интернет-порталының АЖО*	Ішкі аудит департаменті
27.	Тиісті фармацевтикалық практикаларға сәйкестігіне сертификат ұстаушылардың тізілімі	ай сайын	ай сайын	Ашық деректердің интернет-порталының АЖО*	Фармация комитеті
28.	Халықтың табиғи қозғалыс коэффициенттері	жылына 1 рет	наурыз	Ашық деректердің интернет-порталының АЖО*	Қоғамдық денсаулық сақтау саясаты департаменті
29.	Денсаулық сақтау саласындағы ұжымдық пайдалану зертханасы	жылына 1 рет	желтоқсан	Ашық деректердің интернет-порталының АЖО*	Ғылым және адами ресурстар департаменті
30.	Телемедицина желісі объектілерінің тізбесі	жарты жыл бойынша	жарты жыл бойынша	Ашық деректердің интернет-порталының АЖО*	Денсаулық сақтауды цифрландыру департаменті
31.	Облыстық ауруханалардың және Республикалық клиникалардың телемедициналық және бейне-консультациялар орталықтарының саны бойынша статистикасы	тоқсан сайын	тоқсан сайын	Ашық деректердің интернет-порталының АЖО*	Денсаулық сақтауды цифрландыру департаменті
32.	Қазақстан Республикасындағы инфекциялы аурулар бойынша эпидемиологиялық жағдай	жылына 1 рет	қаңтар	Ашық деректердің интернет-порталының АЖО*	Қоғамдық денсаулық сақтау комитеті
33.	Әлемдегі карантиндік және аса қауіпті инфекциялармен сырқаттанушылық туралы мәлімет	жылына 1 рет	қаңтар	Ашық деректердің интернет-порталының АЖО*	Қоғамдық денсаулық сақтау комитеті
34.	Қазақстан Республикасында профилактикалық егулер жүргізу мерзімдері	жылына 1 рет	қаңтар	Ашық деректердің интернет-порталының АЖО*	Қоғамдық денсаулық сақтау комитеті
35.	Жоспардан тыс тексеру жүргізілген сыртқы экономикалық қызметке қатысушылардың тізілімі	жылына 1 рет	желтоқсан	Ашық деректердің интернет-порталының АЖО*	Қоғамдық денсаулық сақтау комитеті
36.	Камералық бақылау нәтижелері бойынша сыртқы экономикалық қызметтегі жосықсыз қатысушылардың тізілімі	жылына 1 рет	желтоқсан	Ашық деректердің интернет-порталының АЖО*	Қоғамдық денсаулық сақтау комитеті
37.	Денсаулық сақтау саласындағы аккредиттелген субъектілердің деректер банкі	тоқсан сайын	тоқсан сайын	Ашық деректердің интернет-порталының АЖО*	Қоғамдық денсаулық сақтау комитеті
38.	Медициналық ұйымдарды аккреди ттеу қортындысы	жылына 1 рет	желтоқсан	Ашық деректердің интернет-порталының АЖО*	Қоғамдық денсаулық сақтау комитеті
39.	Қазақстан Республикасының денсаулық сақтау саласындағы білім беру ұйымдарына өткізілетін мемлекеттік аттестаттау кестесі	жылына 1 рет	желтоқсан	Ашық деректердің интернет-порталының АЖО*	Қоғамдық денсаулық сақтау комитеті
40.	Тамақ өнімдерін өндіретін объектілерді тіркеу нөмірлерінің тізілімі	жылына 1 рет	қаңтар	Ашық деректердің интернет-порталының АЖО*	Қоғамдық денсаулық сақтау комитеті
41.	Ағзаларды (ағзаларды бөліктерін) және (немесе) адам тіндерін, қан мен оның компоненттерін (субъект, БСН / ЖСН, берілген күні, қолданылуы басталған күні, қолданылу мерзімі, мекенжайы қызметін жүзеге асыру, қызмет түрі, ерекше шарттар, орын беру, уәкілетті МО өңірі) Қазақстан Республикасының аумағына және (немесе) Қазақстан Республикасының аумағынан әкетуге берілген лицензиялардың тізбесі	жылына 1 рет	қаңтар	Ашық деректердің интернет-порталының АЖО*	Қоғамдық денсаулық сақтау комитеті
42.	Орфандық (сирек) аурулардың тізбесі	жылына 1 рет	ақпан	Ашық деректердің интернет-порталының АЖО*	Медициналық көмекті ұйымдастыру департаменті
43.	Әлеуметтік маңызды аурулар және айналадағылар үшін қауіп төндіретін аурулардың тізбесі	жылына 1 рет	қыркүйек	Ашық деректердің интернет-порталының АЖО*	Медициналық көмекті ұйымдастыру департаменті
44.	Қазақстан Республикасына шетелдіктер мен азаматтығы жоқ адамдардың келуіне тыйым салатын аурулар тізбесі	жылына 1 рет	ақпан	Ашық деректердің интернет-порталының АЖО*	Медициналық көмекті ұйымдастыру департаменті
45.	Қазақстан Республикасының аумағында жүрген шетелдіктер мен азаматтығы жоқ адамдар тегін медициналық көмектің кепілдік берілген көлемін алуға құқылы айналасындағыларға қауіп төндіретін өткір аурулардың тізбесі	жылына 1 рет	қазан	Ашық деректердің интернет-порталының АЖО*	Медициналық көмекті ұйымдастыру департаменті
46.	Мемлекеттік емес денсаулық сақтау секторында емдеуге тыйым салынатын аурулардың тізбесі	жылына 1 рет	қазан	Ашық деректердің интернет-порталының АЖО*	Медициналық көмекті ұйымдастыру департаменті
47.	Медициналық ғылыми ұйымдарда және ЖОО-ларда орындалатын денсаулық сақтау саласындағы қолданбалы ғылыми зерттеулердің тізбесі	жылына 1 рет	желтоқсан	Ашық деректердің интернет-порталының АЖО*	Ғылым және адами ресурстар департаменті
48.	Ғылыми-практикалық конференциялардың тізбесі	жылына 1 рет	желтоқсан	Ашық деректердің интернет-порталының АЖО*	Ғылым және адами ресурстар департаменті
49.	Ғылыми орталықтар және денсаулық сақтаудың ғылыми-зерттеу институттары	жылына 1 рет	желтоқсан	Ашық деректердің интернет-порталының АЖО*	Ғылым және адами ресурстар департаменті
50.	Дәрілік заттардың мемлекеттік тіркелімі	күн сайын	күн сайын	Ашық деректердің интернет-порталының АЖО*	Фармация комитеті
51.	Құзыреті шегінде, кәсіпкерлік және қоршаған ортаны қорғау саласы бойынша уәкілетті органдармен келісім бойынша топтарға бөле отырып, мемлекеттік санитариялық-эпидемиологиялық бақылау және қадағалауға жататын өнімдерді және эпидемиялық маңызы бар объектілердің тізбесі	жылына1 рет	желтоқсан	Ашық деректердің интернет-порталының АЖО*	Қоғамдық денсаулық сақтау комитеті
52.	Аккредиттелген сынақ зертханаларының тізілімі	жыл сайын	желтоқсан	Ашық деректердің интернет-порталының АЖО*	Қоғамдық денсаулық сақтау комитеті
53.	Медициналық технологиялардың клиникалық сынақтарын жүргізуге рұқсат беру	жылына 1 рет	Өтінімдердің түсуіне қарай	Ашық деректердің интернет-порталының АЖО*	Ғылым және адами ресурстар департаменті
54.	Интернатура, резидентураның клиникалық мамандықтарының тізбесі	Қажеттілігіне қарай және НҚА өзгерістер мен толықтырулар енгізу бойынша	жыл бойынша	Ашық деректердің интернет-порталының АЖО*	Ғылым және адами ресурстар департаменті
55.	Денсаулық сақтау саласындағы кадрларды даярлау, қайта даярлауға және біліктілігін арттыру бойынша мемлекеттік білім беру тапсырысы	жылына 1 рет және қажеттілігіне қарай және НҚА өзгерістер мен толықтырулар енгізу бойынша	жыл бойынша	Ашық деректердің интернет-порталының АЖО*	Ғылым және адами ресурстар департаменті
56.	Денсаулық сақтау саласындағы ғылыми жобалар және бағдарламалар, ғылыми - медициналық әзірлемелердің ғылыми -медициналық сараптамасының нәтижелері	ғылыми жобалар және бағдарламалар, ғылыми - медициналық әзірлемелердің түсуіне қарай	Сараптама қорытындысына сәйкес	Ашық деректердің интернет-порталының АЖО*	Ғылым және адами ресурстар департаменті
57.	Уәкілетті органның формулярлық комиссиясының құрамы	жыл сайын	желтоқсан	Ашық деректердің интернет-порталының АЖО*	Фармация комитеті
58.	Денсаулық сақтау саласындағы құрметті атақтарды беру (тұлғалар тізімі)	жылына 2 рет	жарты жыл бойынша	Ашық деректердің интернет-порталының АЖО*	Персоналды басқару департаменті
59.	Бірыңғай дистрибьютордан сатып алынатын дәрілік заттар, медициналық мақсаттағы бұйымдар мен медициналық техниканың тізімі	жыл сайын	нормативтік құқықтық актілерге өзгерістер мен толықтырулар енгізуіне қарай	Ашық деректердің интернет-порталының АЖО*	Фармация комитеті
60.	Қазақстандық ұлттық дәрілік формуляр	жыл сайын	нормативтік құқықтық актілерге өзгерістер мен толықтырулар енгізуіне қарай	Ашық деректердің интернет-порталының АЖО*	Фармация комитеті
61.	Клиникалық базалардың тізбесі	ай сайын	ай сайын	Ашық деректердің интернет-порталының АЖО*	Фармация комитеті
62.	Орфандық препараттарының тізбесі	жыл сайын	нормативтік құқықтық актілерге өзгерістер мен толықтырулар енгізуіне қарай	Ашық деректердің интернет-порталының АЖО*	Фармация комитеті
63.	Өндірісінде йодталған тұз пайдаланылатын жекелеген азық-түлік өнімдері түрлерінің тізбесі.	жылына 1 рет	желтоқсан	Ашық деректердің интернет-порталының АЖО*	Қоғадық денсаулық сақтау комитеті
64.	Қазақстан Республикасы Денсаулық сақтау министрлігінің қызметін реттейтін нормативтік құқықтық актілердің тізбесі	түсуіне қарай	желтоқсан	Ашық деректердің интернет-порталының АЖО*	Заң қызметі департаменті

Ескертпе: аббревиатуралардың толық жазылуы:
* АЖО – Автоматты жұмыс орны
** ТМККК – тегін медициналық көмектің кепілдік берілген көлемі
*** ЖОО – Жоғары оқу орны

Бұйрық Қазақстан Республикасының Әділет министрлігінде 2018 жылғы 10 мамырда Нормативтік құқықтық кесімдерді мемлекеттік тіркеудің тізіліміне №16882 болып енгізілді.

ҚАЗАҚСТАН РЕСПУБЛИКАСЫ ДЕНСАУЛЫҚ САҚТАУ МИНИСТРЛІГІНІҢ БҰЙРЫҒЫ

2018 жылғы 16 сәуір №173 Астана қаласы

Қазақстан Республикасында акушерлік-гинекологиялық көмек көрсетуді ұйымдастыру стандартын бекіту және Қазақстан Республикасы Денсаулық сақтау министрлігінің кейбір бұйрықтарының күші жойылды деп тану туралы

«Халық денсаулығы және денсаулық сақтау жүйесі туралы» Қазақстан Республикасының 2009 жылғы 18 қыркүйектегі Кодексінің 7-бабы 1-тармағының 6) тармақшасына сәйкес **БҰЙЫРАМЫН:**

1. Қоса беріліп отырған Қазақстан Республикасында акушерлік-гинекологиялық көмек көрсетуді ұйымдастыру стандарты бекітілсін.

2. Мыналардың:

1) «Балаларға гинекологиялық көмек көрсететін ұйымдар туралы ережені бекіту туралы» Қазақстан Республикасы Денсаулық сақтау министрінің міндетін атқарушының 2010 жылғы 12 тамыздағы №631 бұйрығының (Нормативтік құқықтық актілерді мемлекеттік тіркеу тізіліміне №6451 болып тіркелген, «Егемен Қазақстан» газетінде 2010 жылғы 22 қазандағы №249 (26310) жарияланған);

2) «Акушерлік-гинекологиялық көмек көрсететін денсаулық сақтау ұйымдарының қызметі туралы ережені бекіту туралы» Қазақстан Республикасы Денсаулық сақтау министрінің 2012 жылғы 27 тамыздағы №593 бұйрығының (Нормативтік құқықтық актілерді мемлекеттік тіркеу тізіліміне №7931 болып тіркелген, Қазақстан Республикасының орталық атқарушы және өзге де орталық мемлекеттік органдарының №24 актілер жинағында 2012 жылғы 15 қарашада жарияланған) күші жойылды деп танылсын.

3. Қазақстан Республикасы Денсаулық сақтау министрлігінің Медициналық көмекті ұйымдастыру департаменті Қазақстан Республикасының заңнамасында белгіленген тәртіппен:

1) осы бұйрықты Қазақстан Республикасы Әділет министрлігінде мемлекеттік тіркеуді;

2) осы бұйрықты мемлекеттік тіркеген күннен бастап күнтізбелік он күннің ішінде қағаз және электрондық түрдегі қазақ және орыс тілдеріндегі оның көшірмесін Қазақстан Республикасы нормативтік құқықтық актілерінің Эталондық бақылау банкіне ресми жариялау және қосу үшін «Республикалық құқықтық ақпарат орталығы» шаруашылық жүргізу құқығындағы республикалық мемлекеттік кәсіпорнына жіберуді;

3) осы бұйрықты мемлекеттік тіркеугеннен кейін күнтізбелік он күннің ішінде оның көшірмесін мерзімдік баспасөз басылымдарында ресми жариялауға жіберуді;

4) осы бұйрықты ресми жариялағаннан кейін оны Қазақстан Республикасы Денсаулық сақтау министрлігінің интернет-ресурсында орналастыруды;

5) осы бұйрықты мемлекеттік тіркегеннен кейін он жұмыс күні ішінде Қазақстан Республикасы Денсаулық сақтау министрлігінің Заң қызметі департаментіне осы бұйрықтың 1), 2), 3) және 4) тармақшаларында көзделген іс-шаралардың орындалуы туралы мәліметтерді ұсынуды қамтамасыз етсін.

4. Осы бұйрықтың орындалуын бақылау Қазақстан Республикасының Денсаулық сақтау вице-министрі Л. М. Ақтаеваға жүктелсін.

5. Осы бұйрық алғашқы ресми жарияланған күнінен кейін күнтізбелік он күн өткен соң қолданысқа енгізіледі.

Қазақстан Республикасының Денсаулық сақтау министрі Е.БІРТАНОВ

Қазақстан Республикасы Денсаулық сақтау министрінің 2018 жылғы 16 сәуірдегі №173 бұйрығымен бекітілген

Қазақстан Республикасында акушерлік-гинекологиялық көмек көрсетуді ұйымдастыру стандарты

1-тарау. Жалпы ережелер

1. Осы Қазақстан Республикасында акушерлік-гинекологиялық көмек көрсетуді ұйымдастыру стандарты (бұдан әрі – Стандарт) «Халық денсаулығы және денсаулық сақтау жүйесі туралы» Қазақстан Республикасының 2009 жылғы 18 қыркүйектегі Кодексінің (бұдан әрі – Кодекс) 7-бабы 1-тармағының 6) тармақшасына сәйкес әзірленді және денсаулық сақтау ұйымдарында жүкті әйелдерге, босанатын, босанған әйелдерге және гинекологиялық науқастарға акушерлік-гинекологиялық көмек көрсетуді ұйымдастыру тәртібіне қойылатын жалпы талаптарды белгілейді.

2. Осы Стандартта пайдаланылатын анықтамалар:

1) акушерлік-гинекологиялық көмек – әйелдерге жүктілік, босану, босанудан кейінгі кезеңде, гинекологиялық аурулар кезінде, профилактикалық байқау және әйелдердің ұрпақты болу денсаулығын сақтау және отбасын жоспарлау бойынша іс-шаралар кезінде көрсетілетін медициналық көрсетілетін қызметтердің кешені;

2) перинаталдық көмекті өңірлендіру – бұл жүктілік және босану барысының қауіп дәрежесіне қарай әйелдерге және жаңа туған нәрестелерге перинаталдық стационарлық көмек көрсетудің үш деңгейі бойынша облыс аумағында медициналық ұйымдарды бөлу;

3) патронаж – медицина қызметкерлерінің үй жағдайында профилактикалық және ақпараттық іс-шараларды жүргізуі (жаңа туған нәрестеге патронаж, жүкті әйелге, босанған әйелге, диспансерлік науқасқа патронаж);

4) белсенді бару – дәрігердің бастамасы бойынша, сондай-ақ медициналық-санитариялық алғашқы көмек (бұдан әрі – МСАК) ұйымдарына стационарлардан шығарылған науқастар туралы, медицина қызметкерінің белсенді қарап-тексеруін қажет ететін пациенттерге шақыртуларға қызмет көрсеткеннен кейін жедел көмек ұйымынан мәліметтер берілгеннен кейін науқастың үйіне дәрігердің/орта медицина қызметкерінің баруы.

5) инвазивті әдістер – адам ағзасының ішкі ортасына ену жолымен жүзеге асырылатын диагностика мен емдеу әдістері;

6) контрацепция – қаламаған жүктіліктің алдын алу әдістері және құралдары;

7) ұрпақты болудың қосалқы әдістері мен технологиялары – қолдану кезінде ұрықтанудың және эмбриондардың ерте дамуының жекелеген немесе барлық кезеңі ана организмінен тыс жүзеге асырылатын (оның ішінде донорлық және (немесе) криоконсервацияланған жыныстық жасушаларды, ұрпақты болу ағзаларының тіндері мен эмбриондарды, сондай-ақ суррогат ана болуды пайдалана отырып) бедеулікті емдеу әдістері (жасанды инсеминациялау, жасанды ұрықтандыру және эмбриондарды имплантау);

8) ұрпақты болу денсаулығы – адамның толыққанды ұрпақ әкелуге қабілетін көрсететін денсаулығы.

2-тарау. Қазақстан Республикасында акушерлік-гинекологиялық көмек көрсететін ұйымдардың негізгі қызмет бағыттары

3. Жүкті, босанатын, босанған және жүктіліктен тыс барлық жас топтарындағы әйелдерге денсаулық сақтау жүйесінің ұйымдарында тегін медициналық көмектің кепілдік берілген көлемінің (бұдан әрі – ТМККК) шеңберінде ұсынылады.

4. Жүкті, босанатын, босанған әйелдерді және гинекологиялық науқастарды денсаулық сақтау ұйымдарында ТМККК шеңберінде дәрі-дәрмекпен қамтамасыз ету Қазақстан Республикасы Денсаулық сақтау министрінің 2009 жылғы 23 қарашадағы №762 бұйрығымен (Нормативтік құқықтық актілерді мемлекеттік тіркеу тізіліміне №5900 болып тіркелген) (бұдан әрі – №762) бекітілген Денсаулық сақтау ұйымдарының дәрілік формулярларын әзірлеу және келісу қағидаларына сәйкес дәрілік формулярлардың негізінде ұсынылады.

5. Акушерлік-гинекологиялық көмек көрсететін медициналық ұйымдардың қызметінің негізгі бағыттары (бұдан әрі – МҰ):

1) әйелдерге жүктілік, босану және босанудан кейінгі кезеңде дәрігерге дейінгі, білікті, мамандандырылған медициналық көмек және жоғары технологиялы көрсетілетін медициналық қызметтерді, сондай-ақ гинекологиялық көмек көрсету;

2) медициналық көмектің қолжетімділігін және медициналық көрсетілетін қызметтердің сапасын қамтамасыз ететін іс-шараларды жүргізу;

3) ұрпақты болу жасындағы әйелдерге отбасын жоспарлау бойынша қызметтерді ұсыну.

6. Акушерлік-гинекологиялық көмек көрсету мынадай нысандарда жүзеге асырылады:

1) амбулаториялық-емханалық көмек (тәулік бойы бақылау және емдеу көзделмейтін жағдайларда): алғашқы медициналық-санитариялық көмек (бұдан әрі – МСАК) және консультациялық-диагностикалық көмек (бұдан әрі – КДК);

2) стационарды алмастыратын көмек (тәулік бойы медициналық бақылау және емдеуді талап етпейтін медициналық бақылау және емдеуді көздейтін жағдайларда);

3) стационарлық көмек (тәулік бойы медициналық бақылау мен емдеуді қамтамасыз ету жағдайларда);

4) жедел медициналық көмек;

5) санитариялық авиация.

7. Әйелдерге акушерлік-гинекологиялық көмекті амбулаториялық-емханалық және стационарлық деңгейдегі медициналық ұйымдарда «Акушерлік-гинекология (балалар гинекологиясы, функциялық диагностика, негізгі мамандықтың бейіні бойынша ультрадыбыстық диагностика, негізгі мамандық бейіні бойынша эндоскопия) (бұдан-әрі акушер-гинеколог дәрігерлер), орта медицина қызметкерлері «Акушерлік іс (акушер, жалпы практика акушері), «Емдеу ісі фельдшер, жалпы практика фельдшері» (бұдан әрі-фельдшер), «Мейіргер ісі» (мейіргер, жалпы практика мейіргері, мамандандырылған мейіргер) (бұдан әрі-мейіргер)» жүзеге асырады.

8. Жүкті, босанатын, босанған және барлық жас топтарының гинекологиялық науқастарына акушерлік-гинекологиялық көмек көрсету Қазақстан Республикасы Денсаулық сақтау министрлігінің жанындағы Медициналық көрсетілетін қызметтерді сапасы жөніндегі біріккен комиссиясы бекіткен диагностика мен емдеудің клиникалық хаттамаларына сәйкес жүргізіледі.

9. Зорлық-зомбылық және дене жарақаттарының фактілері анықталған жағдайда емдеу-профилактикалық көмек көрсетуді және медициналық оңалтуды жүргізу, «Тұрмыстық зорлық-зомбылық профилактикасы туралы» 2009 жылғы 4 желтоқсандағы Қазақстан Республикасы Заңының 13-бабына сәйкес жәбірленушілердің жүгіну фактілері туралы ішкі істер органдарына хабарлау жүзеге асырылады.

10. Медициналық ұйымдар Қазақстан Республикасы Денсаулық сақтау министрінің міндетін атқарушының 2010 жылғы 23 қарашадағы №907 бұйрығымен (Нормативтік құқықтық актілерін мемлекеттік тіркеу тізіліміне №6697 болып тіркелген) бекітілген (бұдан әрі - №907 Бұйрық) денсаулық сақтау ұйымдарының бастапқы медициналық құжаттама нысандарына сәйкес бастапқы медициналық құжаттаманы жүргізуді қамтамасыз етеді.

3-тарау. Амбулаториялық-емханалық деңгейде акушерлік-гинекологиялық көмек көрсетуді ұйымдастыру

11. Амбулаториялық акушерлік-гинекологиялық көмек көрсету амбулаториялық-емханалық көмек, соның ішінде МСАК және КДК көрсететін медициналық ұйымдарда жүзеге асырылады.

12. Акушер-гинеколог дәрігер әйелдерге жүктілік, босанудан кейінгі кезеңде акушерлік-гинекологиялық көмек көрсетеді және ұйымдастырады, отбасын жоспарлау және ұрпақты болу денсаулығын сақтау, сондай-ақ ұрпақты болу жүйесінің гинекологиялық ауруларының профилактикасы, диагностикасы мен емдеу бойынша қызметтерді мынандай жолмен ұсынады:

1) «қауіп факторлары бойынша» әйелдерді бөле отырып, жүктіліктің, босанудың және босанудан кейінгі кезеңде асқынулардың алдын алу және ерте анықтау мақсатында жүкті әйелдерді диспансерлік байқау;

2) пренаталдық скрининг жүргізу – жатыр ішіндегі ұрықтың хромосомалық патологиясы және туа біткен даму кемістіктері (бұдан әрі – ТДК) бойынша қауіп топтарын анықтау мақсатында жүкті әйелдерді жаппай кешенді зерттеп-қарау;

3) перинаталдық көмекті өңірлендіру қағидаттарын сақтай отырып, экстрагениталдық патологиямен күндізгі стационарларға, акушерлік-гинекологиялық көмек көрсететін стационарлық деңгейдегі медициналық ұйымдардың жүкті әйелдер патологиясының бөлімшелеріне, бейінді емдеу мекемелеріне уақтылы емдеуге жатқызуды қажет ететін жүкті әйелдерді анықтау;

4) жүкті, босанатын және босанған әйелдерді медициналық байқаумен, оның ішінде жоғары технологиялық көрсетілетін қызметтерді (бұдан әрі – ЖТМҚ) қолданумен мамандандырылған көмек алу үшін республикалық деңгейдегі медициналық ұйымдарға жіберу;

5) босануға, оның ішінде серіктестік босануларға дайындау бойынша жүкті әйелдерді босанғанға дейінгі оқытуды жүргізу, жүкті әйелдердің босануды жоспарлап отырған босандыру ұйымдарына келу мүмкіндігін беру, жүкті әйелдерді қауіп белгілері, тиімді перинаталдық технологиялар, ана болу қауіпсіздігі, емшек сүтімен қоректендіру және перинаталдық күтім қағидаттары туралы ақпараттандыру;

6) көрсетілімдер бойынша жүкті және босанатын әйелдердің патронажын жүргізу;

7) отбасын жоспарлау және ұрпақты болу денсаулығын сақтау мәселелері бойынша консультация беру және қызметтерді көрсету;

8) бейінді мамандарға жіберу үшін жыныстық жолмен берілетін инфекциялардың (бұдан әрі – ЖЖБИ) профилактикасы және оны анықтау;

9) экстрагениталдық, гинекологиялық патологияларды уақтылы анықтау және оларды диспансерлік есепке алу үшін қосымша әдістерді пайдалану және бейінді мамандарды тартумен терең зерттеп-қарау қажеттілігі кезінде тағайындаумен фертильдік жастағы әйелдерді зерттеп-қарау;

10) зерттеп-қарау нәтижелері бойынша әйелді жоспарланатын жүктілікке уақтылы дайындау үшін ұрпақты болу және соматикалық денсаулығының жағдайына қарай ана мен бала үшін жүктіліктің нәтижесін жақсарту мақсатында фертильді жастағы әйелдерді (бұдан әрі - ФЖӘ тобы) динамикалық байқау топтарына қосылады;

11) экстрагениталдық ауруларды ерте анықтау мақсатында әйелдерді профилактикалық қарап-тексеруді ұйымдастыру және жүргізу;

12) гинекологиялық аурулары бар науқастарды заманауи медициналық технологияларды пайдалана отырып зерттеп-қарау және емдеу;

13) мамандандырылған медициналық ұйымдарға емдеуге жатқызуға дайындау үшін гинекологиялық аурулары бар науқастарды анықтау және зерттеп-қарау;

14) оңалту және санаторийлік-курорттық емдеуді қоса алғанда, гинекологиялық аурулар бар науқастарды диспансерлеу;

15) заманауи медициналық технологияларды пайдалана отырып, шағын гинекологиялық операцияларды жасау;

16) жүкті, босанған әйелдерді, гинекологиялық аурулары бар науқастарды зерттеп-қарау және емдеуде өзара іс-қимыл сабақтастығын қамтамасыз ету;

17) жүктілік, туу және гинекологиялық аурулар бойынша еңбекке уақытша жарамсыздық сараптамасын жүргізу, қажеттілікті немесе жұмыскерді денсаулық жағдайына байланысты басқа жұмысқа ауыстырудың уақытша немесе тұрақты мерзімдерін, белгіленген тәртіпте еңбекке жарамдылықты тұрақты жоғалту белгілерімен әйелдерді медициналық-әлеуметтік сараптамаға жолдауды айқындау;

18) практикаға заманауи қауіпсіз диагностикалық және емдеу технологияларын, дәлелді медицина қағидаттарын есепке ала отырып, науқастарды профилактикалау және оңалту шараларын енгізу;

19) персонал мен пациенттердің қауіпсіздігін қамтамасыз ету үшін, инфекцияның таралуының алдын алу үшін санитариялық-эпидемияға қарсы (профилактикалық) іс-шараларды орындау;

20) ақпараттандыру саласында іс-шаралар өткізу және саламатты өмір салтының әртүрлі аспектілері бойынша халықтың санитариялық мәдениетін арттыру, әйелдердің ұрпақты болу денсаулығын сақтау, емшек сүтімен қоректендіру, отбасын жоспарлау, аборттар мен жыныстық жолмен берілетін инфекциялар, соның ішінде АИТВ-инфекциясы және басқа әлеуметтік мәні бар аурулар профилактикасы;

21) акушерлік-гинекологиялық бөлімшелер (кабинет) жұмысының көрсеткіштеріне талдау, статистикалық есепті, медициналық көмектің тиімділігі мен сапасын бағалауды жүргізу, акушерлік-гинекологиялық көмекті жетілдіру бойынша ұсыныстар әзірлеуді;

22) халықпен, дәрігерлермен және акушерлермен мынадай нысандарда: жеке және топтық әңгімелесулер, дәрістер, витраждар, баспа және электрондық бұқаралық ақпарат құралдарында жарияланымдар (теледидар, радио және интернет) білім беру жұмыстарын жүргізу. Білім беру жұмысын жүргізу саламатты өмір салтын қалыптастыру орталықтарымен бірлесіп жүзеге асырылады. Атқарылған жұмыстарды есепке алу медициналық ұйымдардың ақпараттық-білім беру жұмысын тіркеу журналында №907 бұйрықпен бекітілген 038-1/е нысаны бойынша тіркеледі.

13. Орта медицина қызметкерлері (акушерлер, фельдшерлер, мейіргерлер) әйелдерге жүктілік барысында және одан тыс мыналарды қамтитын дәрігерге дейінгі көмекті көрсетеді:

1) пациенттің денсаулық жағдайын анықтау, ауруларын және жүктіліктің асқынуын анықтау мақсатында өздігінен қабылдау және медициналық мейіргерлік қарап-тексеру;

2) жүкті және фертильдік жастағы әйелдердің (бұдан әрі – ФЖӘ) топтарын автоматтандырылған жүргізу және жүкті және ФЖӘ денсаулық жағдайларының көрсеткіштеріне мониторинг жүргізу мақсатында «Бекітілген халық тіркелімі» электрондық порталының «Жүкті және фертильдік жастағы әйелдер тіркелімі» кіші жүйесіне деректерді енгізу;

2) диагностика және емдеудің клиникалық хаттамаларына сәйкес әйелдердің өмірі мен денсаулығына қауіп төндіретін жағдайларда жүкті, босанатын әйелдерге және фертильдік жастағы әйелдерге кезек күттірмейтін және шұғыл дәрігерге дейін медициналық көмекті көрсету;

4) учаскелік дәрігерлермен және бейінді мамандармен бірлесіп созылмалы аурулармен жүкті әйелдерді динамикалық байқау;

5) функционалдық міндеттемелеріне сәйкес акушер-гинеколог дәрігердің тағайындауларын орындау;

6) диагностика және емдеудің клиникалық хаттамаларына сәйкес бағыттар мен ұсыныстарды уақтылы ұсынумен физиологиялық жүктілікті және жүкті және босанған әйелдерді қадағалап қарау;

7) жүкті әйелдерге, гинекологиялық науқастарға және әлеуметтік қауіптей ФЖӘ тобына үйде медициналық қызмет көрсету;

8) әйелдердің жыныс жолдарының және басқа да жерлерде орналасатын (теріі, сүт бездері) ісік алды және қатерлі ісік ауруларын ерте анықтау мақсатында әйелдерге профилактикалық медициналық қарап-тексеру жүргізу;

9) медициналық көмекке жүгінген барлық жастағы әйелдерді медициналық қарап-тексеруді жүргізу;

10) ауруларды анықтау үшін скринингтік және профилактикалық қарап-тексеру жүргізуге қатысу;

11) отбасын жоспарлау және ұрпақты болу денсаулығын сақтау бойынша консультациялық қызметтерді ұсыну.

14. Амбулаториялық-емханалық ұйымдардың акушер-гинеколог дәрігері әйелдерге жүктілік кезінде, босанғанған кейін (антенаталдық және постнаталдық байқау) әйелдерге акушерлік-гинекологиялық көмекті диагностика және емдеудің клиникалық хаттамаларына сәйкес барлық жас топтарында гинекологиялық аурулардың диагностикасы және емдеу

(Соңы. Басы 21-бетте)

фельдшерлік-акушерлік пункттің, медициналық пункттің фельдшерлерінде немесе мейіргерлерінде қадағаланады. Дәрігерлік амбулатория, медициналық-санитариялық көмек орталығының деңгейінде жүкті әйелді қадағалауды жалпы практика дәрігері (бұдан әрі - ЖПД) немесе учаскелік дәрігер жүзеге асырады.

69. Қауіп факторлары бар ауылдық жерлерде тұратын жүкті әйелдер үшін диспансерлік бақылау жоспары және емдеуге жатқызу мерзімдері көрсетілген перинатальдық көмекті өңірлендіру қағидаттарына сәйкес тиісті деңгейде босандыру белгіленеді.

70. Аудандық аурухананың дәрігерлік-консультациялық комиссиясы жүктілік және босану бойынша барынша жеңіл жұмысқа ауыстыру немесе уақытша еңбекке жарамсыздық туралы парақтар мен анықтамаларды ұсыну туралы қорытындыны әйелдерге ауылдық учаскелік немесе акушер-гинеколог дәрігер береді.

71. Ауданның акушерлік-гинекологиялық қызметіне ұйымдастырушылық-әдістемелік көмекті, облыс деңгейінде акушерлік-гинекологиялық көмек көрсететін ұйымдар жүзеге асырады.

72. Балаларға акушерлік-гинекологиялық көмекті акушер-гинеколог дәрігер жүзеге асырады және ол мыналарды қамтиды:

жаңа туған кезеңінен бастап 18 жасқа дейінгі кезеңде гинекологиялық аурулары және ұрпақты болу жүйесінің қалыптасуында бұзылушылықтар, менструалдық функциялардың қалыптасуында және жыныстық жетілуде бұзылушылықтары бар балаларға консультациялық, диагностикалық және емдік көмек көрсету;

қыздардың ұрпақты болу жүйесінің дұрыс дамуын бақылау;

гинекологиялық аурулары бар балаларды диспансерлеуді ұйымдастыру және жүргізу;

медициналық көрсетілімдер болған жағдайда зертханалық-диагностикалық әдістердің көмегімен гинекологиялық науқастарға терендетілген зерттеулерді ұйымдастыру және жүргізу;

медициналық көрсетілімдер болған жағдайда гинекологиялық аурулары бар науқастарды стационарлық емдеуге жіберу;

одан әрі балалардың денсаулығын нығайту бойынша іс-шараларды әзірлеумен, қызмет көрсету ауданында гинекологиялық аурулардан болатын сырқаттанушылықтың негізгі медициналық-статистикалық көрсеткіштерін талдау және мониторинг жүргізу;

тәулік бойы медициналық байқауды қажет етпейтін пациенттерге медициналық көрсетілімдер бойынша стационарды алмастыратын және оңалту көмегін ұйымдастыру және көрсету;

салауатты өмір салтын қалыптастыру орталықтарымен бірлесіп балаларға, жасөспірімдерге және олардың ата-аналарына ұрпақты болу денсаулығын сақтау, отбасын жоспарлау, ерте жыныстық қатынастың және қаламаған жүктілік профилактикасы бойынша санитариялық-гигиеналық ағарту, консультация беру, контрацепция әдістері туралы ақпараттандыру жөніндегі іс-шараларын жүргізу.

73. Медициналық көрсетілімдерімен қыздарды акушер-гинеколог дәрігердің консультациясына жіберу үшін:

1) іштің ауырсынуы;
2) ішінің формасының өзгеруі;
3) 8 жасқа дейінгі жыныстық жетілу белгілерінің пайда болуы;
4) 13 жасқа дейін қайталанған жыныстық белгілерінің болмауы;
5) жыныс жолдарынан шығындылардың болуы;
6) менструалдық циклдің бұзылуы;
7) сыртқы жыныс органы құрылымындағы ауытқулар;
8) жыныстық жетілу кезінде дене салмағын күрт қосу немесе жоғалту;
9) ішперде қуысы ағзаларына оперативтік әрекеттен кейінгі іштің ауырсыну сезімдері болып табылады.

74. Акушер-гинеколог дәрігердің қыздарды медициналық қарап-тексеруіне мыналар кіреді: объективті қарап-тексеру; қайталанған жыныстық белгілердің дамуын бағалау; көрсетілімдер бойынша сыртқы ультрадыбыстық зерттеу; көрсетілімдер бойынша кәмелетке толмаған балалардың ата-аналарының және (немесе) заңды өкілдерінің (қамқоршыларының) ерікті ақпараттандырылған жазбаша келісімі болған жағдайда екі қолмен ректалдық-абдоминалдық зерттеу.

75. Амбулаториялық-емханалық деңгейде учаскелік терапевттер мен ЖПД:

1) экстрагениталдық патологияларды уақтылы анықтау және диспансерлік есепке алу үшін фертильдік жастағы әйелдерді жыл сайын зерттеп-қарау;
2) созылмалы экстрагениталдық аурулары бар ФЖӘ диспансерлеу және алдағы болатын жүктілікке дайындау;
3) ұрпақты болу денсаулығын сақтау және отбасын жоспарлау мәселелері бойынша әйелдерге консультация беру;
4) созылмалы экстрагениталдық аурулары бар ФЖӘ топтарының контрацепциямен қамтылуын ұйымдастыру;
5) жасөспірімдермен ұрпақты болу денсаулығын сақтау, отбасын жоспарлау, ерте жыныстық қатынастың және қалаусыз жүктіліктің профилактикасы, контрпцепциясы мәселелері бойынша ақпараттық жұмыстар;
6) жүктілікті жоспарлау кезінде гравидарлық алды дайындықты жүргізу;
7) жүктілікті уақтылы айқындау және диспансерлік есепке алуды қамтамасыз ету;
8) жүктіліктің 12 аптасында (немесе бірінші рет келген кезде) және жүктіліктің 30-32 аптасында, сондай-ақ көрсетілімдер бойынша басқа да мерзімдерде жүкті әйелдерді міндетті қарап-тексеру жүргізу;
9) анамнезді жинау және жіті және созылмалы экстрагениталдық ауруларды анықтау;
10) жүктілікке дейін және босанғаннан кейін флюорографияны тағайындау және оның нәтижелерін бақылау;
11) жүктіліктің физиологиялық ағымымен жүкті әйелдерді қадағалап қарау. Акушер-гинеколог дәрігер болмаған жағдайда асқынбаған және асқынған ағымымен жүктілікті қадағалап қарау;
12) жүкті әйелдерге және емшекпен сүтімен қоректендіретін аналарға тек қана емшекпен қоректендірудің (туған сәттен 6 айға дейін) және баланы кем дегенде екі жасқа дейін емшекпен қоректендіру ұзақтығының артықшылықтары мәселелері бойынша консультация беру;
13) босанғаннан кейін 10-шы және 30-шы тәулікте, сондай-ақ көрсетілімдер бойынша басқа да мерзімде босанған әйелдерді міндетті қарап-тексеру жүргізу;
14) көрсетілімдер бойынша жүктілік кезеңінде және босанғаннан кейін әйелдерге патронажды баруды жүргізу;
15) асқынған босанулары, жүктілікті өз еркімен үзген, гинекологиялық операциялық араласулардан кейін әйелдерге оңалту іс-шараларын өткізу;
16) акушерлік-гинекологиялық, педиатриялық және бейінді қызметтермен сабақтастықты жүзеге асыру;
17) әйелдерді профилактикалық және скринингтік қарап-тексеру;
18) жылына 1 реттен жиі емес гинекологиялық науқастарды қарап-тексеру;
19) ауулардың профилактикасы және ұрпақты болу денсаулығын нығайту, саламатты өмір салтын қалыптастыру бойынша халықтың арасында санитариялық-гигиеналық ағарту іс-шараларын өткізу.

76. «Педиатрия (неонатология)» мамандығы бойынша дәрігер амбулаториялық-емханалық деңгейде:

1) жіті және созылмалы, оның ішінде гинекологиялық аурулары бар балаларды анықтауды;
2) жасөспірімдерді ерте жыныстық қатынас профилактикасы, ұрпақты болу денсаулығын сақтау, отбасын жоспарлау және контрацепция мәселелері бойынша ақпараттандыруды;
3) жасөспірімдерде жүктілікті уақтылы анықтау және одан әрі қадағалап-қарауды шешу үшін кәмілетке толмағандардың ата-аналарының және (немесе) заңды өкілдерінің (қамқоршыларының) келісімі кезінде акушер-гинеколог дәрігердің және психологтардың комиссияда қарап-тексеруін қамтамасыз етуді;
4) жүкті әйелдерге және аналарға емшекпен қоректендіру мәселелері бойынша консультация беру және лактациялық аменория әдісіне оқыту, босанғаннан кейінгі кезеңде отбасын жоспарлау мәселелері бойынша ақпараттандыруды;
5) босанғанға дейін және босанғаннан кейін байқауды жүзеге асыруды қамтамасыз етеді.

77. «Медициналық генетика» мамандығы бойынша дәрігер:

1) дені сау ұрпақтың болуына болжам жасауды, баланың туа біткен даму ақауларымен және тұқым қуалайтын аурулармен туу мәселелері бойынша консультация беруді;
2) предгравидарлық дайындау, пренаталдық скрининг, инвазивтік пренаталдық диагностика бойынша ұсынымдарды ұсыну. Медициналық көрсетілімдер бойынша және жүкті әйелдің ақпараттандырылған келісімі болған жағдайда пренаталдық диагностиканың инвазивтік әдістері қолданылады;
3) жүкті әйелде зерттеп-қарау нәтижелері бойынша ұрықтың кемшіліктерінің дамуы бойынша қауіп топтарын айқындауды;
4) Қазақстан Республикасы Денсаулық сақтау министрінің 2017 жылғы 31 тамыздағы №669 бұйрығымен (Нормативтік құқықтық актілерін мемлекеттік тіркеу тізілімінде №15856 болып тіркелген) бекітілген Скринингті ұйымдастыру қағидаларына сәйкес жатыр ішіндегі ұрықтың генетикалық диагнозын нақтылау, жаңа туған нәрестенің дамуын және одан арғы өмірін болжау, жүктілікті одан әрі қарап-қадағалау тәсілін, босандыру мерзімі мен орнын анықтау үшін бейінді мамандармен бірлесіп пренаталдық консилиум жүргізуді қамтамасыз етеді.

78. Әйел жүктілікті қаламаған жағдайда және жүктілікті сақтау үшін медициналық және әлеуметтік қарсы көрсетілімдер болған жағдайда жоғарыда көрсетілген мамандықтардың дәрігерлері жүкті әйелді жүктілікті жасанды үзуді жүргізу үшін акушер-гинеколог дәрігерге консультацияға жібереді.

79. «Урология және андрология (негізгі мамандық бейіні бойынша ультрадыбыстық диагностикалау, негізгі мамандық бейіні бойынша эндоскопия) (ересектер, балалар)» мамандығы бойынша дәрігерлер амбулаториялық-емханалық деңгейде әйелдерді жыныстық жолмен берілетін инфекциялардың (бұдан әрі – ЖЖБИ) профилактикасы және емдеу бойынша консультация беруді, денсаулық жағдайын бағалауды, барлық жастағы урологиялық патологиялары бар пациенттерді, оның ішінде жүкті әйелдерді сауықтыру мен емдеуді қамтамасыз етеді.

80. Жүре пайда болған иммун тапшылығымен күресу және оның профилактикасы бойынша орталықтардың дәрігерлері пациенттерді отбасын жоспарлау, ЖЖБИ берілуін, оның ішінде анадан балаға берілуінің алдын алу бойынша ақпараттандыру мен консультация, контрацепция әдісін бақылау мен динамикалық байқауды қамтамасыз етеді.

81. Адам иммун тапшылығының вирусын (бұдан әрі – АИТВ) анықтау үшін жүкті әйел пациенттің ақпараттандырылған келісімін ресімдей отырып №907 Бұйрықпен бекітілген «АИТВ-қа антиденені зерттеу нәтижелері (диагностикалық зертхана)» №270/е нысанына деректерді бекітумен жүктілік барысында АИТВ-ға екі рет зерттеп-қараудан өтеді.

82. Консультациялық-диагностикалық бөлімшенің (кабинеттің) дәрігерлері отбасын жоспарлау мәселелері бойынша ақпараттандыруды және консультация беруді қамтамасыз етеді, сондай-ақ негізгі ауруға бағалау, контрацепция әдісін бақылау мен динамикалық байқау жүргізеді.

83. Психологтар және әлеуметтік қызметкерлер халықпен ұрпақты болу денсаулығын сақтау, отбасын жоспарлау, жасөспірімдерде ерте жыныстық қатынастың және қаламаған жүктіліктің профилактикасы мәселелері бойынша ақпараттық жұмыстар, контрацепция әдістері бойынша ақпараттандыру, жүкті және босанған әйелдерге консультация беру іс-шараларын жүргізеді.

4-тарау. Стационарлық деңгейде акушерлік-гинекологиялық көмек көрсетуді ұйымдастыру

84. Ұрпақты болу ағзаларының ауырулары бар әйелдерге жүктілік, босану кезінде, босанудан кейінгі кезеңде және жаңа туған нәрестелерге стационарлық медициналық көмек Қазақстан Республикасы Денсаулық сақтау және әлеуметтік даму министрінің 2015 жылғы 29 қыркүйектегі №761 бұйрығымен бекітілген Стационарлық көмек көрсету қағидаларына (Қазақстан Республикасының Нормативтік құқықтық актілерін мемлекеттік тіркеу тізілімінде №12204 болып тіркелген) (бұдан әрі - №761 Бұйрық) сәйкес МҰ немесе олардың тәулік бойы медициналық байқауы бар тиісті құрылымдық бөлімшелерде көрсетіледі.

85. Емдеуге жатқызу бюросы порталы арқылы стационарға жоспарлы емдеуге жатқызу пациенте медициналық көрсетілімдер және медициналық көмек алу үшін ақпараттандырылған келісім болған жағдайда қабылдау бөлімшесінің дәрігері №907 бұйрықпен бекітілген медициналық құжаттама толтырып, МҰ-ның қабылдау бөлімшесінде жүргізіледі.

Болуы мүмкін салдарларды көрсете отырып, медициналық көмектен бас тарту медициналық құжаттарға жазба жүргізумен ресімделеді және пациенттің не оның заңды өкілінің, сондай-ақ Кодекстің 93-бабына сәйкес медицина қызметкерінің қолы қойылады.

Пациент не оның заңды өкілі медициналық көмектен бас тарту туралы құжатқа қол қоюдан бас тартқан жағдайда осы туралы медициналық құжаттамада жазба жүргізіледі және медицина қызметкерінің қол қойылады.

86. Акушерлік-гинекологиялық көмек көрсететін стационарлық деңгейдегі медициналық ұйымдарда жүзеге асырылады:

1) жүкті, босанған және босанатын әйелдерге және жана туған нәрестелерге стационарлық консультациялық-диагностикалық, емдеу-профилактикалық және оңалту көмегін көрсету;
2) жекелеген тәсілді ескере отырып жүктілікке, босану және босанғаннан кейіңгі кезеңде жоспар құру;
3) диагностикамен емдеудің клиника хаттамаларына сондай-ақ емдеп-қадағалау жоспарына сәйкес жүктілікті, босану және босанғаннан кейінгі кезеңді емдеп-қадағалау;
4) жүкті, босанған және босанатын әйелдерге консультация жүргізу медициналық көмек көрсету деңгейін сақтау бойынша бақылауды жүзеге асыру;
5) аналарға және жаңа туған нәрестелерге оңалту іс-шараларын өткізу, оның ішінде шала туған нәрестелерге күтім жасау;
6) жүкті, босанатын, босанған әйелдерге және жаңа туған нәрестелерге телекоммуникациялық жүйелерді пайдалана отырып, медициналық көмек көрсету бойынша консультация беру;
7) медициналық-санитариялық алғашқы көмек медициналық ұйымдарымен, өңірдің акушерлік-гинекологиялық көмек көрсететін стационарлық деңгейдегі басқада медициналық ұйымдарымен; республикалық денсаулық сақтау ұйымдарымен сабақтастық және ақпарат алмасу;
8) акушерлік-гинекологиялық және неонатологиялық қызметтің негізгі көрсеткіштерінің статистикалық деректерін жинау және талдау жүргізу;
9) еңбекке уақытша жарамсыздық сараптамасын, жүктілігі және босануы бойынша, гинекологиялық науқастарға еңбекке уақытша жарамсыздық парағы мен анықтама беру;
10) әйелдерге және жаңа туған нәрестелерге акушерлік-гинекологиялық және неонатологиялық көмектің көшпелі түрлерін ұйымдастыру;
11) өз қызметінде ана мен перинаталдық сырқаттанушылық мен өлімді төмендетуге, әйелдердің ұрпақты болу денсаулығын сақтауға және қалпына келтіруге бағытталған ДДҰ/ЮНИСЕФ ұсынымдары бойынша профилактиканың, диагностиканың және емдеудің заманауи және тиімді медициналық технологияларын пайдалану;
12) аналарға және жаңа туған нәрестелерге, оның ішінде төмен және экстремалды төмен дене салмағымен жаңа туған нәрестелерге реанимациялық көмек көрсету және қарқынды терапия;
13) әйелдерге медициналық-психологиялық көмекті жүзеге асыру;
14) әдістемелік жұмысты ұйымдастыру, перинаталдық көмек мәселелері бойынша дәрігерлердің және орта медицина персоналының кәсіби біліктілігін арттыру, акушерия, гинекология және перинатологияның өзекті мәселелері бойынша конференция/кеңес өткізу, сондай-ақ жер жерлерде мастер-кластар өткізу;
15) халық үшін перинаталдық көмек, ұрпақты болу денсаулығы және емшек сүтімен қоректендіру, ана болу қауіпсіздігі мәселелері бойынша қоғамдық денсаулық сақтау бағдарламаларының іске асырылуын қамтамасыз ету жүзеге асырылады.

87. Гестация мерзімі 36 аптаға дейінгі жүкті әйелдерді, акушерлік және гинекологиялық асқынулар болмаған немесе болмашы көрінетін жағдайларда босанған әйелдерді және басым экстрагениталды патологиялары бар аборттан кейінгі кезендегі әйелдерді емдеуге жатқызу клиникалық хаттамаларға сәйкес көрсетілімдер бойынша, ал олар болмаған жағдайда – дәрігерлер консилиумының шешімі бойынша бейінді мамандырылған медициналық ұйымдарға немесе көп бейінді ауруханалардың бөлімшелерінде жүзеге асырылады.

88. Аборттан кейінгі және босанғаннан кейінгі асқынулары бар әйелдер көп бейінді аурухананың гинекологиялық бөлімшелеріне тәсекке емдеуге жатқызылады.

89. Көп бейінді стационарға Жүктіліктің 36 аптасына дейінгі, созылмалы аурулармен ауыратын және көп бейінді стационарлардың мамандандырылған бөлімшелерінде емдеуді қажет ететін жүкті әйелдер көп бейінді стационарға келіп түскен кезде емдеуші дәрігер бөлімшенің меңгерушісімен және акушер-гинеколог дәрігермен бірлесіп ауру ағымының ауырлығын, жүктіліктің барысын және емдеу тактикасын бағалау үшін қарап-тексеру жүргізеді.

90. Жүктілікті көтеруге қарсы көрсетілімдер болып табылатын экстрагениталдық аурулар кезінде ана мен ұрықтың өмірі үшін қауіпті ескере отырып, жүктілікті ұзуртудың орындылығы туралы комиссиялық шешім қабылдайды.

91. Жүкті және босанатын әйелдердің өміріне қауіп төндіретін ауыр аурулар мен асқынулар кезінде республикалық деңгейдегі бейінді МҰ пациентті ауыстыру (тасымалдау үшін қарсы көрсетілім жоқ болған кезде) туралы комиссиялық шешім қабылданады.

92. Әйелдерге жүктілік және одан тыс кезде, ұрақты болу ағзаларының аурулары бар әйелдерге стационарлық көмек диагностика мен емдеудің клиникалық хаттамаларына сәйкес көрсетіледі.

93. Гинекологиялық бөлімшеге көрсетілімдер бойынша консервативтік және операциялық емдеу үшін науқастар емдеуге жатқызылады.

94. Терапияға берілмейтін бедеулік диагнозы қойылған жағдайда ерлі-зайыптылар жұбының немесе некеге тұрмаған әйелдің қалауы бойынша Қазақстан Республикасы Денсаулық сақтау министрінің міндетін атқарушының 2009 жылғы 30 қазандағы №627 бұйрығымен бекітілген Ұрақты болудың қосалқы әдістері мен технологияларын жүргізу қағидаларына (Нормативтік құқықтық актілерді мемлекеттік тіркеу тізілімінде №5919 болып тіркелген) сәйкес ұрақты болудың қосалқы технологиялары қолданылады.

95. Қарқынды емдеу мен реанимациялық іс-шараларды жүргізуді талап ететін медициналық көмек көрсету бейінді мамандарды тарта отырып, анестезиология, реанимация және қарқынды терапия бөлімшелерінде (бұдан әрі – АРҚТБ) жүзеге асырылады.

96. Жүкті әйелдерді емдеуге жатқызу ұшін көрсетілімдерге қарай осы Стандартқа 1-қосымшаға сәйкес перинаталдық көмекті өңірлендіру деңгейлері бойынша акушерлік-гинекологиялық көмек көрсететін стационарлық деңгейдегі медициналық ұйымдарда жүзеге асырылады.

97. Бірінші деңгейлі МҰ жүктіліктің асқынбаған ағымы және шұғыл физиологиялық босанатын жүкті және босанатын әйелдерге медициналық көмек көрсетуге арналған.

98.Перинаталдық көмекті өңірлендірудің бірінші деңгейіндегі стационарлар ұйымдарының құрылымына: жеке босандыру палаталары, ана мен баланың бірге болуына арналған бөлімшелер, екпе кабинеті, жаңа туған нәрестелерге арналған қарқынды терапия палаталары сондай клиникалық-диагностикалық зертхана кіреді.

99. Екінші деңгейлі ұйым асқынбаған жүктілік, 34 аптадан бастап одан артық гестация мерзімімен уақытынан бұрын босанған кезде әйелдерге , сондай-ақ осы стандартқа 1-қосымшаға сәйкес перинаталдық патологияны іске асырудың орташа қаупі және көрсетілімі бар жүкті, босанатын және босанған әйелдерге арналған.

100. Перинаталдық көмекті өңірлендірудің екінші деңгейіндегі МҰ-ның құрылымында жеке босандыру палаталары, ана мен баланың бірге болуына арналған бөлімше, жаңа туған нәрестелерге арналған реанимация және қарқынды терапия бөлімшелері, сондай-ақ, клиникалық-диагностикалық зертхана ұйымдастырылады.

101. Үшінші деңгейдегі МҰ асқынған жүктілігі, 22 аптадан бастап 33 аптаға дейін гестация мерзімімен уақытынан бұрын босанған кезде әйелдерді сондай-ақ осы Стандартқа 1-қосымшаға сәйкес перинаталдық патологияны іске асырудың орташа қаупі және көрсетілімі бар жүкті, босанатын және босанған әйелдерге арналған. Үшінші деңгей жүкті, босанатын, босанған әйелдер мен мамандандырылған акушерлік және неонаталдық көмекті қажет ететін науқас жаңа туған нәрестелерге, оның ішінде дене салмағы 1500,0 және одан аз грамм болатын, барынша төмен деңгейдегі ұйымнан ауыстырылған шала туған нәрестелерге медициналық көмектің барлық түрлері көрсетіледі.

102. Перинаталдық көмекті өңірлендірудің үшінші деңгейіндегі МҰ-ның жаңа туған нәрестелердің реанимация және қарқынды терапия бөлімшесі құрылымында: анамен бірге болу бөлімшесі, жаңа туған нәрестелердің патологиясы және жаңа туған нәрестелерге күтім жасау бөлімшесі, сондай-ақ клиникалық-диагностикалық және бактериологиялық зертхана ұйымдастырылады.

103. Туындаған кезек күттірмейтін жағдаймен жүкті және босанатын әйелдер бейіні бойынша сәйкес келмейтін медициналық ұйымға келіп түскен жағдайда олардың жағдайы тұрақтанғаннан кейін келісусіз анағұрлым жоғары деңгейдегі мамандандырылған, көп бейінді стационарға немесе акушерлік-гинекологиялық көмек көрсететін стационарлық деңгейдегі басқа медициналық ұйымдардарға жеткізу үшін (қабылдайтын ұйымды алдын ала хабардар ете отырып) жедел медициналық көмек бригадасын шақырту қамтамасыз етіледі.

104. Жүкті, босанатын, босанған әйелдердің жағдайы тасымалдауға келмейтін жағдай кезінде «өзіне» білікті мамандарды шақыру, кезек күттірмейтін жағдайлар туындаған кезде алғашқы реанимациялық көмек кешенін көрсету, ана мен ұрықтың қауіп жағдайларының диагностикасы, босандыру жөніндегі мәселелерді шешу, анағұрлым жоғары деңгейге ауыстырғанға дейін қарқынды және қолдау терапиясын жүргізу жүзеге асырылады.

105. Өңір аумағында перинаталдық көмекті өңірлендірудің төмен тұрған деңгейінде МҰ болмаған жағдайда жүкті, босанатын, босанған әйелдерді және жаңа туған нәрестелерді емдеуге жатқызу перинаталдық көмегін өңірлендірудің жоғары тұрған деңгейдегі МҰ-ға, сондай-ақ жүкті, босанатын, босанған әйелдің еркін таңдауы ескеріліп, жүзеге асырылады.

106. Акушерлік-гинекологиялық көмек көрсететін стационарлық деңгейде медициналық ұйымдардың босандыру және балалар бөлімшелерін жарақтандыру «Қазақстан Республикасында педиатриялық көмекті ұйымдастыру стандартын бекіту туралы» Қазақстан Республикасы Денсаулық сақтау министрінің 2017 жылғы 29 желтоқсандағы №1027 бұйрығына сәйкес (Нормативтік құқықтық актілерді мемлекеттік тіркеу тізілімінде №16279 болып тіркелген) перинаталдық көмекті өңірлендіру деңгейлеріне қарай босандыру ұйымдарына арналған медициналық жабдықтар мен медициналық мақсаттағы бұйымдардың тізбесіне сәйкес жүзеге асырылады.

107. МҰ өңірлендіру деңгейін айқындау туралы шешімді кадрлық әлеуетті, денсаулық сақтау саласындағы жергілікті атқарушы органдар, жарақтануды, қолжетімділікті, көлік инфрақұрылымын ескере отырып жергілікті атқарушы орган қабылдайды.

108. Жоғары технологиялық медициналық қызметтер көрсетуге мұқтаж жүкті, босанған әйелдер мен жаңа туған нәрестелер, гинекологиялық науқастар тиісті медициналық ұйымдарға жіберіледі.

109. Барлық босанған әйелдер босанғаннан кейінгі кезеңде акушерлік-гинекологиялық көмекті көрсететін стационарлық деңгейдегі басқа медициналық ұйымдардардан шығарылғанға дейін кеуде қуысының флюорографиялық зерттеп-қараудан өтеді.

110. Босанған әйелді стационарлардан шығаратын күні тексеріп-қарау, жағдайын бағалау, асқынулары мен қауіпті белгілерінің профилактикасы туралы консультация жүргізіледі, нақты тұратын жері бойынша белсенді бару үшін МСАҚ ұйымына босанған әйелдің босану кезеңіне катысты мәліметтерді жібереді.

111. Денсаулық сақтау ұйымдары перинаталдық көмекті өңірлендірудің барынша жоғарғы деңгейіндегі МҰ-ға және денсаулық сақтауды мемлекеттік басқарудың жергілікті органдарына жүкті, босанатын және босанған әйелдерге немесе стационарлық емдеу кезінде күрделі жағдайлар анықталған кезде хабардар ету Стандарттың 2-қосымшасына сәйкес хабарлауға жататын жүкті, босанатын және босанған әйелдердің ауыр жағдайларының тізбесіне сәйкес хабарлауды жүзеге асырады.

112. Әйелдерде ауыр жағдайлар туындаған жағдайда хабарлаудың мынадай схемасын сақтаған жөн:

1) стационардағы емдеуші дәрігер, кафедра меңгерушісі, жауапты кезекші дәрігер:
реанимация және қарқынды терапия бөлімшесінің дәрігерін (бар болса) шақырады, 30 минуттың ішінде шақырған жерге келуі тиіс;
10 минуттың ішінде ауыр жағдайдағы пациент туралы бас дәрігердің емдеу ісі жөніндегі орынбасарына хабарлайды;
диагностика мен емдеудің клиникалық хаттамаларына сәйкес медициналық көмектің көлемін көрсетеді;
Осы Стандартқа 3-қосымшаға сәйкес ауыр жағдайдағы жүкті (босанатын, босанған) әйелдің картасын уақтылы толтырып, босандыру және балалар мәселелеріне жетекшілік ететін республикалық орталықтарға жібереді;
2) бас дәрігердің орынбасары:
қалыптасқан жағдай туралы дереу бас дәрігерге хабарлайды; 20-30 минуттың ішінде консилиум құрады;
30 минуттың ішінде жергілікті денсаулық сақтау органдарына хабарлайды; қажет болған жағдайда санитариялық авиацияның мобильдік бригадасын (бұдан әрі - САМБ) шақырады;
пациенттердің ауыр жағдайларын емдеуді қамтамасыз ету үшін қажетті дәрілік заттармен, медициналық мақсаттағы бұйымдармен, қан компоненттерімен қамтамасыз етеді;
3) облыстардың, Алматы және Астана қалаларының денсаулық сақтау басқармаларының жергілікті органдары:
әйелдердің ауыр жағдайы кезінде хабарлаудың өңірлік (барлық қатысушыларды көрсете отырып) дербес схемасын құрастырады;
босандыру және балалар мәселелеріне жетекшілік ететін республикалық орталықтарға ауыр жағдайлар туралы уақтылы хабарлайды;
пациенттің жағдайы тұрақтанғанға дейін әрбір 3 сағат сайын ауыр жағдайға мониторингті жүзеге асырады;
медициналық ұйымдарды дәрілік заттармен, қан компоненттерімен және бірінші кезектегі қажетті медициналық жабдықпен қамтамасыз етеді;
телемедициналық консультациялардың уақтылы өткізілуін қамтамасыз етеді;
әйелдер мен жаңа туған нәрестелерді арнайы көлікте тасымалдауды ұйлестіреді;
ауыр науқастары тасымалдау кезінде жедел көмек көрсетуге санитариялық көмектің толық дайындығын қамтамасыз етеді, оларды перинаталдық көмекті өңірлендіруге сәйкес жарақтандырады;
өңірлік санитариялық авиацияның тәуліктік режимдегі қызметін ұйлестіреді және қамтамасыз етеді;
ана мен бала өлімін төмендету бойынша өңірлік штабқа өңірдің негізгі проблемалары туралы ақпаратты ұсынады.
4) республикалық деңгейдегі медициналық ұйымдар:
телемедициналық консультацияларды өткізу және шақырту түскеннен кейінгі бірінші тәуліктің ішінде санитариялық авиация түрінде медициналық көмек көрсету ұшін білікті мамандарды жіберуді;
төмен деңгейдегі ұйымдардан ауыстырылған және республикалық деңгейде мамандандырылған көмек көрсетуге мұқтаж әйелдерді (жүкті, босанатын босанған әйелдерді) кардегізсіз емдеуге жатқызуды;
жоғары мамандандырылған медициналық көмекті;
стационардың ауыр жағдайдағы науқастарды емдеуге жатқызуға дайындығын;
5) босандыру және балалар мәселелеріне жетекшілік ететін республикалық орталықтар:
жүкті, босанатын, босанған әйелдердің және жаңа туған нәрестелердің ауыр жағдайларына күнделікті мониторингті жүзеге асыруды;
жедел тәртіпте келіп түскен ауыр жағдайды есепке алу карточкаларын тіркеуді жүзеге асыруды;
күн сайын Қазақстан Республикасы Денсаулық сақтау министрлігіне, Республикалық электрондық денсаулық сақтау орталығына күрделі жағдайлар туралы мәлімепті жіберуді;
Қазақстан Республикасы Денсаулық сақтау министрлігіне есепті айдан кейінгі айдың 5 күніне дейін өңірлер бойынша жағдайдың талдауын ұсынуды қамтамасыз етеді.

113. Ауыр жағдайдағы жүкті, босанатын, босанған әйелдерді перинаталдық көмектің үшінші деңгейіне, облыстық және республикалық денсаулық сақтау ұйымдарына тасымалдауды САМБ қызметкерлерінің қатысуымен гемодинамиканы қалпына келтіргеннен және қабылдайтын медициналық ұйымға хабарлау арқылы емірлік маңызды функцияларды тұрақтандырғаннан кейін дәрігерлер консилиумының шешімі бойынша жүзеге асырылады.

114. Ауыстырудың алдында мүмкіндігінше медициналық құжаттамаға жазып хабарланған тараптың қолын қойдырып, дәрігер ауыстыру себептері және қабылдайтын ұйымның мекенжайы туралы пациенттің заңды өкілдеріне немесе туыстарына хабарлайды.

115. Жүкті, босанатын, босанған әйелдерге облыстық және республикалық деңгейдегі медициналық ұйымдарда (медициналық ұйымға алдын ала хабарлаумен келісусіз) емдеу үшін көрсетілімдердің болуы санитариялық авиация түріндегі (тіқұшақ, ұшақ) медициналық көмек көрсетудің негізі болып табылады.

116. Жүкті, босанатын, босанған әйелдер мамандандырылған жердегі немесе әуе көлігінде жедел медициналық көмек (бұдан әрі - ЖМК) бригадасының алып жүруімен білікті мамандарды тарту арқылы САМБ -ның алып жүруімен тасымалданады.

117. ЖМК немесе САМБ мамандары пациент жағдайының ауырлығына байланысты барынша жоғары деңгейдегі медициналық ұйымға тасымалдау мүмкін еместігін анықтаған жағдайда, медициналық көмек пациенттің орналасқан жерінде білікті мамандарды 3 деңгейден және (немесе) республикалық деңгейден тарта отырып көрсетіледі.

118. Медициналық құжаттаманы (жіберіп отырған медициналық ұйымның жүкті әйелдің картасынан, ауру немесе босану сырқатнамасынан көшірмесі) жіберіп отырған медициналық ұйымның мамандарын уақтылы дайындап, пациентпен бірге жібереді.

119. Жол бойында ЖМК немесе САМБ бригадасы (тасымалдау) диагностиканың және емдеудің клиникалық хаттамаларына сәйкес медициналық көмек көрсетеді. ЖМК немесе САМБ арқылы тасымалданған пациентті қабылдаушы ұйымның дәрігері (консилиумы) дереу тексеріп-қарайды.

120. ЖМК немесе САМБ бригадасы осы Стандартқа 4-қосымшаға сәйкес жүкті, босанатын, босанған әйелдерді тасымалдау үшін жарақтандырудың ең төменгі тізбесімен қамтамасыз етіледі.

121. ЖМК немесе САМБ мамандары әйелдерді тасымалдау кезінде жай-күйінің мониторингін көрсететін медициналық құжатты, сондай-ақ осы Стандартқа 5-қосымшаға сәйкес жүкті, босанатын, босанған әйелдерді тасымалдаудың хаттамасын жүргізуді қамтамасыз етеді және оны емдеуге жатқызу кезінде медициналық ұйымға және санитариялық авиацияның өңірлік филиалына ұсынады.

Қазақстан Республикасында акушерлік-гинекологиялық көмек көрсетуді ұйымдастыру стандартына 1-қосымша

Перинаталдық көмекті өңірлендіру деңгейлері бойынша акушерлік-гинекологиялық көмек көрсететін стационарлық деңгейдегі медициналық ұйымдарға жүкті әйелдерді емдеуге жатқызу үшін көрсетілімдер

1-деңгей	2-деңгей	3-деңгей
жүктіліктің 37 аптасынан бастап жалған толғақтар; ұрық қабықшаларының босануға дейін жыртылуы; жеңіл гестациялық гипертензия; жеңіл созылмалы артериялық гипертензия; шекті анемия; ұрықтың алда жатуы; асқынбаған ксеарь тілігі/миомэктомиядан кейінгі жатырдағы бір тыртық.	жүктіліктің 34 аптасынан бастап жалған толғақтар; 34-63 апта мерзімінде күнінен бұрын босану; ұрық қабықшаларының босануға дейін жыртылуы; гестациялық гипертензия шекті дәреже; созылмалы артериялық гипертензия шекті дәреже; преэклампсия жеңіл дәрежелі; ауыр анемия; гестациялық қант диабеті компенсацияланған; ұрықтың алда жатуы; ұрықтың антенаталдық шетінеуі; босану күні өткен жүктілік; индукциялаған ЭКҰ жүктілігі (бір ұрық); ұрықтың гематологиялық ауруының белгілерінсіз резус- иммунизация; ұрықтың қанағаттанарлық жатыр ішілік жай-күйінде көп ұрықты жүктілік; ұрықтың қанағаттанарлық жай-күйінде қаганақ суының аз болуы, қаганақ суының көп болуы; қосарлаған жатыр; ұрықтың жиі асқынуларсыз және (немесе) үйлесімде кесарь тілігінің бір немесе екі операциясы; ремиссия және субкомпенсация сатысында экстрагениталды аурулар; кіші жамбас ағзаларының даму аномалиясы, жамбас сүйектерінің деформациясы; туғаннан кейін бірден хирургиялық емді талап етпейтін ұрықтың туа біткен даму ақаулары; ұрықтың туа біткен емделмейтін даму ақауы, соның ішінде ұрықтағы көптеген, хромосомалық аурулар.	жүктіліктің 22 аптасынан бастап жалған толғақтар; 22-33 апта мерзімдерінде уақытынан бұрын босану; ұрық қабықшаларының босануға дейін жыртылуы; ауыр дәрежелі гестациялық гипертензия; ауыр дәрежелі созылмалы артериялық гипертензия; ауыр дәрежелі преэклампсия; эклампсия; гестациялық қант диабеті декомпенсацияланған; ұрықтың гематологиялық ауруының белгілерімен резус-иммунизация; ұрықтың алда жатуы; ұрықтын/ұрықтардың жатыр ішілік жай-күйлерінің бұзылуларымен көп ұрықты жүктілік; көп бала туған; туғаннан кейін бірден хирургиялық емдеуді талап ететін ұрықтың туа біткен даму

ҚАЗАҚСТАН РЕСПУБЛИКАСЫ ДЕНСАУЛЫҚ САҚТАУ МИНИСТРЛІГІНІҢ БҰЙРЫҒЫ

2018 жылғы 10 мамыр №242 Астана қаласы

«Қазақстан Республикасы Денсаулық сақтау министрлігінің «Б» корпусының мемлекеттік әкімшілік қызметшілерінің жұмысын бағалау әдістемесін бекіту туралы» Қазақстан Республикасы Денсаулық сақтау министрінің 2017 жылғы 20 қыркүйектегі № 707 бұйрығына өзгеріс енгізу туралы

«Қазақстан Республикасының мемлекеттік қызметі туралы» 2015 жылғы 23 қарашадағы Қазақстан Республикасының Заңы 33-бабының 5-тармағына сәйкес **БҰЙЫРАМЫН:**

1. «Қазақстан Республикасы Денсаулық сақтау министрлігінің «Б» корпусының мемлекеттік әкімшілік қызметшілерінің жұмысын бағалау әдістемесін бекіту туралы» Қазақстан Республикасы Денсаулық сақтау министрлігінің 2017 жылғы 20 қыркүйектегі № 707 бұйрығына (Нормативтік құқықтық актілерді мемлекеттік тіркеу тізілімінде № 15822 болып тіркелген, Қазақстан Республикасы нормативтік-құқықтық актілерінің Эталондық бақылау банкінде 2017 жылғы 17 қазанда жарияланған) мынадай өзгеріс енгізілсін:

Осы бұйрыққа қосымшаға сәйкес Қазақстан Республикасы Денсаулық сақтау министрлігінің «Б» корпусының мемлекеттік әкімшілік қызметшілерінің жұмысын бағалау әдістемесі жаңа редакцияда жазылсын.

2. Қазақстан Республикасы Денсаулық сақтау министрлігінің Персоналды басқару департаменті Қазақстан Республикасының заңнамасында белгіленген тәртіппен:

1) осы бұйрықты Қазақстан Республикасы Әділет министрлігінде мемлекеттік тіркеуді;

2) осы бұйрықты мемлекеттік тіркеген күннен бастап күнтізбелік он күннің ішінде қазақ және орыс тілдеріндегі қағаз және электрондық түрдегі оның көшірмесін Қазақстан Республикасының нормативтік құқықтық актілерінің Эталондық бақылау банкінде ресми жариялау және қосу үшін «Республикалық құқықтық ақпарат орталығы» шаруашылық жүргізу құқығындағы республикалық мемлекеттік кәсіпорнына жіберуді;

3) осы бұйрықты мемлекеттік тіркегеннен кейін күнтізбелік он күннің ішінде оның көшірмесін мерзімдік баспасөз басылымдарында ресми жариялауға жіберуді;

4) осы бұйрықты ресми жариялағаннан кейін Қазақстан Республикасы Денсаулық сақтау министрлігінің интернет-ресурсына орналастыруды;

5) осы бұйрықты мемлекеттік тіркегеннен кейін он жұмыс күні ішінде Қазақстан Республикасы Денсаулық сақтау министрлігінің Заң қызметі департаментіне осы тармақтың 1), 2) 3) және 4) тармақшаларында көзделген іс-шаралардың орындалуы туралы мәліметтерді ұсынуды қамтамасыз етсін.

3. Осы бұйрықтың орындалуын бақылау Қазақстан Республикасы Денсаулық сақтау министрлігінің жауапты хатшысы Б.Т. Төкежановқа жүктелсін.

4. Осы бұйрық алғашқы ресми жарияланған күнінен кейін күнтізбелік он күн өткен соң қолданысқа енгізіледі.

Қазақстан Республикасының Денсаулық сақтау министрі Е.БІРТАНОВ

Қазақстан Республикасы Денсаулық сақтау министрінің 2018 жылғы 10 мамырдағы №242 бұйрығына қосымша

Қазақстан Республикасы Денсаулық сақтау министрінің 2017 жылғы 20 қыркүйектегі № 707 бұйрығымен бекітілген

Қазақстан Республикасы Денсаулық сақтау министрлігінің «Б» корпусының мемлекеттік әкімшілік қызметшілерінің жұмысын бағалау әдістемесі

1-тарау. Жалпы ережелер

1. Осы Қазақстан Республикасы Денсаулық сақтау министрлігінің «Б» корпусының мемлекеттік әкімшілік қызметшілерінің жұмысын бағалау әдістемесі (бұдан әрі – Әдістеме) «Қазақстан Республикасының мемлекеттік қызметі туралы» 2015 жылғы 23 қарашадағы Қазақстан Республикасының Заңы 33-бабының 5-тармағына сәйкес әзірленді және Қазақстан Республикасы Денсаулық сақтау министрлігінің (бұдан әрі – Министрлік), Қоғамдық денсаулық сақтау комитеті мен Фармация комитетінің (бұдан әрі – Комитеттер) «Б» корпусының мемлекеттік әкімшілік қызметшілерінің (бұдан әрі – «Б» корпусының қызметшілері) жұмысын бағалау тәртібін айқындайды.

2. Осы Әдістемеде пайдаланылатын негізгі ұғымдар:

1) тікелей басшы – бағаланатын қызметші оның тікелей бағынысында болатын тұлға;

2) жоғары тұрған басшы – бағаланатын қызметшінің тікелей басшысы оның тікелей бағынысындағы тұлға;

3) түйінді нысаналы индикаторлар (бұдан әрі – ТНИ) – Министрліктің стратегиялық жоспарына, саяси мемлекеттік қызметшінің меморандумына «А» корпусы қызметшісінің келісіміне сәйкес белгіленетін не «Б» корпусы қызметшісінің қызметінің ерекшелігіне сәйкес (процестегі жұмыстарды қоспағанда) белгіленетін, «Б» корпусы қызметшісінің олардың қызметінің тиімділігіне қол жеткізілгенін дәлелдейтін көрсеткіштер;

4) жеке жұмыс жоспары – «Б» корпусы қызметшісінің бағалау кезеңіне ТНИ көзделетін және тікелей басшысымен бірлесіп құрылатын және жоғары тұрған басшы бекіткен құжат;

5) құзыреттер – нақты мемлекеттік лауазымда кәсіби қызметті тиімді орындау үшін қажетті білімнің, білігі мен дағдылардың жиынтығы;

6) мінез-құлық индикаторы – «Б» корпусы қызметшісінің мінез-құлық сипаттамасы және құзыреттер деңгейі көрінісі.

3. «Б» корпусы қызметшілерінің қызметін бағалау (бұдан әрі – бағалау) олардың жұмысының сапасы мен тиімділігін айқындау үшін өткізіледі.

4 «Б» корпусы қызметшісінің нақты лауазымда болу, соның ішінде әлеуметтік демалыстан шыққаннан немесе оқуды аяқтағаннан кейінгі мерзімі үш айдан кем болған жағдайда, сондай-ақ сынақ мерзімі кезеңінде бағалау өткізілмейді.

Бағалауды өткізу кезінде «Б» корпусы қызметшілері еңбек демалысында, жалақы сақталмайтын демалысында, уақытша еңбекке жарамсыздығы кезеңінде, іссапарды немесе тағылымдамада болғанда не қайта даярлауға, біліктілігін арттыруға жіберілгенде жұмысына қайта кіріскеннен кейін 5 жұмыс күні ішінде бағалаудан өтеді.

5. Бағалауды өткізу үшін «Б» корпусы қызметшісін мемлекеттік лауазымға тағайындауға және мемлекеттік лауазымнан босатуға құқығы бар лауазымды тұлға (бұдан әрі - уәкілетті тұлға) персоналды басқару қызметі жұмыс органы болып табылатын Бағалау жөніндегі комиссия (бұдан әрі - Комиссия) құрылады.

Комиссия құрамын уәкілетті тұлға айқындайды, комиссия мүшелерінің саны кемінде 5 адамды құрады.

6.Бағалау екі жеке бағыт бойынша жүргізіледі:

1) ТНИ жетістіктерін бағалау;

2) «Б» корпусы қызметшілерінің құзыреттерін бағалау.

7. ТНИ орындалуын бағалау нәтижелері бонустар төлеу, көтермелеу, ротациялау, мемлекеттік лауазымдардан төмендету немесе босату үшін шешім қабылдауға негіз болып табылады.

Құзыреттерді бағалау нәтижелері «Б» корпусы қызметшісінің қажетті құзыреттерін дамытуға негіз болып табылады. Бұл ретте, құзыреттерді бағалау нәтижелері бонустар төлеуге, көтермелеуге, ротациялауға, мемлекеттік лауазымдардан төмендетуге немесе босатуға әсер етпейді.

8. Бағалауға байланысты құжаттар персоналды басқару қызметінде бағалау аяқталғаннан кейін үш жыл бойы сақталады.

2-тарау. ТНИ анықтау тәртібі

9. Бағалау кезеңі басталғаннан кейін осы Әдістеменің 1-қосымшасына сәйкес нысанда 10 жұмыс күні ішінде «Б» корпусы әкімшілік мемлекеттік қызметшісінің ТНИ тікелей басшы жеке жұмыс жоспарына сәйкес бойынша айқындалады.

10. Жеке жұмыс жоспары тиісті ТНИ әзірленгеннен кейін ол бекіту үшін жоғары тұрған басшының қарауына енгізіледі.

11. Егер «Б» корпусы қызметшісінің тікелей басшысы Министрліктің бірінші басшысы болып табылған жағдайда жеке жұмыс жоспарын осы лауазымды тұлға бекітеді.

12. ТНИ осы Әдістеменің 13-тармағында көрсетілген талаптарға сәйкес келмесе жоғары тұрған басшы жеке жұмыс жоспарын түзетуге қайтарады.

Жеке жұмыс жоспарын жоғары тұрған басшының қарауына қайта енгізу, түзетуге жолданған күннен бастап 2 жұмыс күнінен кешіктірілмей жүзеге асырылады.

13. ТНИ:

1) нақты (күтілетін оң өзгерістер көрсетіле отырып қол жеткізуге тиісті нәтиже анық белгіленеді);

2) өлшенетін (ТНИ өлшеу үшін нақты өлшемшарттар белгіленеді);

3) қолжетімді (ТНИ қолда бар ресурстарды, құзыреттер мен шектеулерді ескеріле отырып белгіленеді);

4) уақытпен шектеуі (бағаланатын кезең ішінде ТНИ қол жеткізу мерзімі белгіленеді);

5) Министрліктің стратегиялық мақсаттарын іске асыруға бағдарланған болуға тиіс.

14. ТНИ саны 5 құрайды.

15. Жеке жоспар персоналды басқару қызметінде сақталады.

3-тарау. ТНИ қол жеткізуді бағалау тәртібі

16. Жеке жұмыс жоспарында көзделген ТНИ қол жеткізуді бақылауды жүзеге асыру мақсатында тікелей басшы белгіленген ТНИ тоқсан сайын мониторингі жүзеге асырады.

Тоқсан сайынғы мониторинг қорытындысы бойынша тікелей басшы бағалауға жататын «Б» корпусы қызметшісіне ТНИ-ге қол жеткізу және ол үшін қажетті одан арғы жасалатын шаралар бойынша жазбаша ұсыныстар береді.

17. Бағалауды өткізу үшін «Б» корпусы қызметшісінің тікелей басшысы осы Әдістемеге 2-қосымшаға сәйкес нысана бойынша ТНИ бойынша бағалау парағын толтырады және оған қол қояды.

18. Жеке жұмыс жоспарының іске асырылуын бағалау жеке жұмыс жоспары құрылған жыл қорытындысы бойынша ТНИ бағалау негізінде мынадай тәртіпте жүзеге асырылады.

Барлық ТНИ-ға қол жеткізілген кезде «өте жақсы» баға қойылады.

ТНИ санының 5-еуінің 4-еуіне қол жеткізілген жағдайда «тиімді» баға қойылады.

ТНИ санының 5-еуінің 3-уіне қол жеткізілген «қанағаттанарлық» баға қойылады.

ТНИ санының 5-еуінің 3-үінің кеміне қол жеткізілген кезде «қанағаттанарлықсыз» баға қойылады.

ТНИ-ге қол жеткізу жеке жоспарда көзделген барлық көрсеткіштердің толық орындалуын көздейді.

19. Тікелей басшы бағалау парағын толтырғаннан кейін, ол жоғары тұрған басшының қарауына енгізіледі.

20. Егер «Б» корпусы қызметшісінің тікелей басшысы Министрліктің бірінші басшысы болған жағдайда бағалау парағы оның қарауына енгізіледі.

21. «Б» корпусы қызметшісінің бағалау парағын қарау қорытындысы бойынша жоғары тұрған басшы мынадай шешімдердің бірі қабылданады:

1) бағалаумен келісу;

2) пысықтауға жіберу.

22. Бағалау парағы ТНИ қол жеткізуді дәлелдейтін фактілердің жеткілікті немесе дұрыс болмаған жағдайда пысықтауға жіберіледі.

23. Бағалау парағын жоғары тұрған басшының қарауына қайта енгізу, оны түзетуге жолданғаннан кейін 2 жұмыс күнінен кешіктірілмей жүзеге асырылады.

24. Жоғары тұрған басшы бағалау парағына қол қойғаннан кейін персоналды басқару қызметі 2 жұмыс күнінен кешіктірмей оны Комиссияның қарауына ұсынады.

4-тарау. Құзыреттерді бағалау тәртібі

25. Құзыреттерді бағалауды тікелей басшы жүргізеді және оның қортындысы бойынша осы Әдістемеге 3-қосымшаға сәйкес нысан бойынша бағалау парағы толтырылады.

26. Бағалау парағын толтырған кезде әр бір құзырет бойынша «Б» корпусы мемлекеттік лауазымдар санаттары үшін осы Әдістемеге 4-қосымшада көзделген мінез-құлық индикторларының жиынтығын басшылыққа алу қажет. Бір құзырет бойынша мінез-құлық индикаторларының саны оннан аспайды.

27. Қызметші құзыретінің даму деңгейін бағалау кезеңінде оның қызметінде байқалатын мінез-құлық индикторларының саны мынадай тәртіпте айқындалады:

1) қызметшінің қызметінде белгілі бір құзыретпен көзделген мінез-құлық индикторларының 3/4 немесе одан аса байқалған жағдайда «күтілген нәтижеге сәйкес келеді» бағасы қойылады.

2) қызметшінің қызметі нақты құзыреті үшін көзделген мінез-құлық индикаторларының 3/4-нен кеміне сәйкес келмесе, бағаланатын құзырет бойынша «күтілген нәтижеге сәйкес келмейді» бағасы қойылады.

28. Тікелей басшы бағалау парағына қол қойғаннан кейін персоналды басқару қызметі 2 жұмыс күнінен кешіктірмей оны Комиссияның қарауына ұсынады.

5-тарау. Бағалау нәтижелерін Комиссияның қарауы және бағалау нәтижесіне шағымдану

29. Персоналды басқару қызметі Комиссия төрағасының келісімі бойынша бағалауды өткізу кестесін қалыптастырады және бағалауды өткізуге дейін жеті жұмыс күні аралығында бағалауды жүргізетін тұлғаларды бағалау жүргізу туралы хабарлайды.

30. Комиссияның отырысы оның құрамының кем дегенде үштен екісі қатысқан жағдайда өкілетті болып есептеледі.

31. Комиссияның төрағасын не мүшесін алмастыру комиссияны құру туралы бұйрыққа өзгерістер енгізу арқылы уәкілетті тұлғаның шешімі бойынша жүзеге асырылады.

32. Комиссияның шешімі ашық дауыс беру арқылы қабылданады.

33. Дауыс беру қорытындысы Комиссия мүшелерінің көпшілік дауысымен айқындалады. Дауыс саны тең болған жағдайда, бағалау жөніндегі комиссия төрағасының даусы шешуші болып табылады.

34. Комиссияның хатшысы персоналды басқару қызметінің қызметшісі болып табылады. Комиссияның хатшысы дауыс беруге қатыспайды.

35. Персоналды басқару қызметі Комиссия төрағасымен келісілген мерзімдерге сәйкес Комиссия отырысын өткізуді қамтамасыз етеді.

36. Персоналды басқару қызметі Комиссияның отырысына мынадай құжаттарды:

1) толтырылған бағалау парақтарын;

2) осы Әдістемеге 5-қосымшаға сәйкес Комиссия отырысының хаттамасының жобасын ұсынады;

37. Комиссия бағалау нәтижелерін қарайды және мына шешімдердің бірін қабылдайды:

1) бағалау нәтижелерін бекіту;

2) бағалау нәтижелерін қайта қарау.

38. Бағалау нәтижелерін қайта қарау туралы шешім қабылданған жағдайда Комиссия бағалау нәтижесін түзетеді және оны хаттаманың «Комиссияның бағалау нәтижелері (болған жағдайда)» бағанынада көрсетіледі.

39. Бағалау нәтижелерін уәкілетті тұлға бекітеді және осы Әдістемеге 5-қосымшаға сәйкес нысан бойынша тиісті хаттамада бекітіледі.

40. Персоналды басқару қызметі «Б» корпусының қызметшісін бағалау нәтижелерімен ол аяқталған күннен бастап екі жұмыс күні ішінде таныстырылады.

41. «Б» корпусының қызметшісін бағалау нәтижелерімен таныстыру жазбаша түрде жүргізіледі. Қызметші танысудан бас тартқан жағдайда, еркін түрде акт жасалып, персоналды басқару қызметі және Министрліктің (Комитеттердің) басқа екі қызметшісі қол қойған акт толтырылады.

42. «Б» корпусы қызметшісінің танысудан бас тартуы бағалау нәтижелерін оның қызметтік тізіміне енгізуге кедергі болмайды. Бұл жағдайда персоналды басқару қызметі «Б» корпусы қызметшісінің бағалау нәтижесін мемлекеттік органдардың интранет-порталы арқылы жібереді.

43. «Б» корпусы қызметшісінің Комиссия шешіміне шағымдануы мемлекеттік қызмет істері жөніндегі уәкілетті органда немесе оның аумақтық департаментінде шешім шыққан күннен бастап он жұмыс күні ішінде жүзеге асырылады. Шағымдарды қарау қорытындысы бойынша мемлекеттік қызмет істері жөніндегі уәкілетті орган мынадай шешімдердің біреуін қабылдайды:

1) Министрлікке (Комитеттерге) Комиссия шешімін жоюды және «Б» корпусы қызметшісінің бағалау нәтижесін қайта қарау бойынша ұсыныс беру;

2) «Б» корпусы қызметшісінің бағалау нәтижесін қайта қарасуы қалдыру.

44. «Б» корпусы қызметшісі бағалау нәтижелеріне сот тәртібінде шағымдануға құқылы.

Қазақстан Республикасы Денсаулық сақтау министрлігінің «Б» корпусының мемлекеттік әкімшілік қызметшілерінің жұмысын бағалау әдістемесіне 1-қосымша

Нысан

«БЕКІТЕМІН»
Жоғары тұрған басшы
_____
(тегі, аты-жөні)
күні _____
қолы _____

«Б» корпусы мемлекеттік әкімшілік қызметшісінің жеке жұмыс жоспары

_____ жыл
(жеке жоспар құрастырылатын кезең)

Қызметшінің (тегі, аты, әкесінің аты (болған жағдайда))_____

Қызметшінің лауазымы: _____

Қызметшінің құрылымдық бөлімшесінің атауы:_____

р/с №	Түйінді нысаналы индикаторлардың атауы	Саяси мемлекеттік қызметшінің немесе «А» корпусы қызметшісі келісімінің қай көрсеткішінен немесе мемлекеттік жоспарлау жүйесінің құжатынан түйінделеді	Өлшем бірлігі	Жоспарлы мәні	Қол жеткізу мерзімдері	Тұпкілікті нәтиже*

* Түйінді нысаналы индикатор қол жеткізуден күтілетін оң өзгерістер

Қызметші _____ (тегі, аты-жөні) күні _____ қолы _____

Тікелей басшы _____ (тегі, аты-жөні) күні _____ қолы _____

Қазақстан Республикасы Денсаулық сақтау министрлігінің «Б» корпусының мемлекеттік әкімшілік қызметшілерінің жұмысын бағалау әдістемесіне 2-қосымша

Нысан

«БЕКІТЕМІН»
Жоғары тұрған басшы
_____
(тегі, аты-жөні)
күні _____
қолы _____

ТНИ бойынша бағалау парағы

_____
(Т.А.Ә.,бағаланатын тұлғаның лауазымы)
_____
(бағаланатын кезең)

р/с №	Түйінді нысаналы индикаторлардың атауы	Өлшем бірлігі	Жоспарлы мәні	Нақты мәні	Көрсеткішке қол жетті/ көрсеткішке қол жеткізбеді

Бағалау нәтижесі _____
(қанағаттанарлықсыз, қанағаттанарлық, тиімді, өте жақсы)

Қызметші _____ (тегі, аты-жөні) күні _____ қолы _____

Тікелей басшы _____ (тегі, аты-жөні) күні _____ қолы _____

Қазақстан Республикасы Денсаулық сақтау министрлігінің «Б» корпусының мемлекеттік әкімшілік қызметшілерінің жұмысын бағалау әдістемесіне 3-қосымша

Нысан

Құзыреттер бойынша бағалау парағы

_____жыл
(бағаланатын жыл)

Бағаланатын қызметшінің (тегі, аты, әкесінің аты (бар болса) _____

Бағаланатын қызметшінің лауазымы: _____

Бағаланатын қызметшінің құрылымдық бөлімшесінің атауы:
_____

р/с №	Құзыреттер атауы	Бағалау нәтижелері (күтілетін нәтижеге сәйкес/күтілетін нәтижеге сәйкес емес)	Қызметшіде байқалмаған мінез-құлық индикаторларының атауы (күтілетін нәтижеге сәйкес емес бағасын алған жағдайда)
1	Қызметті басқару		
2	Ынтымақтастық		
3	Шешім қабылдау		
4	Жеделділік		
5	Өзін-өзі дамыту		
6	Қызметті тұтынушыға бағдарлану *		
7	Қызметті тұтынушыларды хабарландыру *		
8	Адалдық		
9	Жауапкершілік		
10	Бастамашылдық		
11	Стресске төзімділік		

*Лауазымдық міндеттеріне мемлекеттік қызмет көрсету мәселелері жатпайтын «Б» корпусының мемлекеттік қызметшілері «Қызметті тұтынушыға бағдарлану» және «Қызметті тұтынушылады хабарландыру» құзыреттері бойынша бағаланбайды.

Қызметші _____ (тегі, аты-жөні) күні _____ қолы _____

Тікелей басшы _____ (тегі, аты-жөні) күні _____ қолы _____

Қазақстан Республикасы Денсаулық сақтау министрлігінің «Б» корпусының мемлекеттік әкімшілік қызметшілерінің жұмысын бағалау әдістемесіне 4-қосымша

Нысан

Құзыреттердің мінез-құлық индикаторлары

Құзыреттер атауы	Мемлекеттік әкімшілік лауазымдар санаты	Тиімді мінез-құлық индикаторлары	Тиімсіз мінез-құлық индикаторлары
ҚЫЗМЕТКЕРЛІК БАСҚАРУ	С-1; С-0-1.	• Стратегиялық бағыттарға сәйкес нақты міндеттер қояды және тапсырмалар береді; • Бөлімшенің берілген міндеттерді сапалы және уақтылы орындауына ұжымды бағыттайды және жағдай жасайды; • Бөлімше жұмысын басымдылығына қарай тиімді ұйымдастырады;	• Стратегиялық бағыттарға сәйкес нақты міндеттер қоя алмайды және тапсырмалар бере алмайды; • Берілген міндеттерді сапалы және уақтылы орындауына ұжымды бағыттамайды және жағдай жасамайды • Бөлімше жұмысын басымдылығына мән бермей тиімсіз ұйымдастырады;
	С-2 (департамент директорының орынбасары); С-3 (басқарма басшысы, басқарма басшысының орынбасары); С-0-2; С-0-3; С-0-4 (бөлім басшысы); С-R-1; С-R-2; С-R-3;	• Бөлімшенің қызметін жоспарлау мен қамтамасыз етуге қажетті ақпараттарды жинақтап, талдайды және басшылыққа енгізеді; • Сеніп тапсырылған ұжымның жұмысын жоспарлайды және ұйымдастырады, олардың жоспарланған нәтижелерге қол жеткізуіне ықпал етеді; • Қызметкерлердің қойылған міндеттердің орындалуы барысындағы қызметіне бақылау жүргізеді; • Бөлімше жұмысының нәтижелелілігін және сапасын қамтамасыз етеді;	• Бөлімшенің қызметін жоспарлау мен қамтамасыз етуге қажетті ақпараттарды жинақтап, талдамайды және басшылыққа енгізбейді; • Сеніп тапсырылған ұжымның жұмысын жоспарламайды және ұйымдастырмайды, олардың жоспарланған нәтижелерге қол жеткізуіне ықпал етпейді; • Қызметкерлердің қойылған міндеттердің орындалуына бақылау жүргізбейді; • Бөлімше жұмысының нәтижелелілігін және сапасын қамтамасыз етпейді;
	С-2; * С-3; * С-4; С-5; С-0-4; * С-0-5; С-0-6; С-R-4; С-R-5. * осы бағанның жоғары тұрған қатарында көрсетілген тұлғалардан басқа	• Басымдылығына қарай тапсырмаларды маңыздылығы ретімен қояды; • Басшылыққа сапалы құжаттар дайындайды және енгізеді.; • Өлшеулі уақыт жағдайында жұмыс жасай алады; • Белгіленген мерзімдерді сақтайды.	• Тапсырмаларды жүйесіз орындайды; • Сапасыз құжаттар әзірлейді; • Жедел жұмыс жасамайды; • Белгіленген мерзімдерді сақтамайды.
ЫНТЫМАҚТАСТЫҚ	С-1; С-0-1.	• Өз құзыреті шегінде қызметкерлерді мемлекеттік органдармен және ұйымдармен тиімді қарым-қатынасқа бағдарлайды ; • Қойылған міндеттерге қол жеткізу үшін әрбір қызметкердің әлеуетін пайдаланады; • Басқа бөлімшелермен бірлесіп жоспарды жүзеге асырады және ортақ нәтижеге қол жеткізеді.	• Өз құзыреті шегінде қызметкерлерді мемлекеттік органдармен және ұйымдармен тиімді қарым-қатынасқа бағдарламайды ; • Қойылған міндеттерге қол жеткізу үшін кейбір қызметкерлердің әлеуетін пайдаланады; • Басқа бөлімшелермен бірлесіп жоспарды жүзеге асыра алмайды және ортақ нәтижеге қол жеткізбейді.
	С-2 (департамент директорының орынбасары); С-3 (басқарма басшысы, басқарма басшысының орынбасары); С-0-2; С-0-3; С-0-4 (бөлім басшысы); С-R-1; С-R-2; С-R-3	• Ұжымда сенімді қарым-қатынас орнатады; • Бөлімшенің қоғаммен тиімді жұмысын ұйымдастыру бойынша ұсыныс жасайды; • Бірлесіп жұмыс атқару үшін әріптестерімен тәжірибесімен және білімімен бөліседі; • Әрқайсысының нәтижеге жетуге қосқан үлесін анықтайды.	• Ұжымда өзара сенімсіз қарым-қатынас орнатады; • Бөлімше және қоғаммен тиімді жұмысын ұйымдастыру бойынша ұсыныс жасамайды; • Бірлесіп жұмыс атқару үшін әріптестерімен тәжірибесімен және білімімен бөліспейді; • Бағыныстағы тұлғалардың нәтижеге жетуге қосқан үлесін анықтамайды.
	С-2; * С-3; * С-4; С-5; С-0-4; * С-0-5; С-0-6; С-R-4; С-R-5; * осы бағанның жоғары тұрған қатарында көрсетілген тұлғалардан басқа	• Ұжымның жұмысына үлесін қосады және қажет болған жағдайда түсіндірме үшін аса тәжірибелі әріптестеріне жүгінеді; • Мемлекеттік органдар мен ұжымдардың өкілдерімен және әріптестерімен қарым-қатынасты дамытады; • Талдау барысында пікір алмасады және талқылау нәтижесін ескере отырып, тапсырмаларды орындайды.	• Ұжымда ынтымақтастық ұстанымын білдіреді және түсіндірме үшін аса тәжірибелі әріптестеріне жүгінбейді; • Әртүрлі мемлекеттік органдар мен ұйымдардың өкілдерімен және әріптестерімен өзара әрекеттеспейді; • Әріптестермен мәселелерді талқыламайды.
ШЕШІМ ҚАБЫЛДАУ	С-1; С-0-1.	• Міндеттерді дұрыс бөле алады; • Шешім қабылдау барысында мүмкін болатын қауіптер туралы хабарлайды; • Шешім қабылдау барысында альтернативті ұсыныс жасайды; • Тиімді және жүйелі шешім қабылдайды; • Жеке тәжірибесіне, басқа да маңызды болып табылатын мәліметтерге негізделген шешім қабылдайды	• Бөлімшеде міндеттерді дұрыс бөле алмайды; • Орын алуы мүмкін қауіптер туралы хабарламайды; • Шешім қабылдау барысында альтернативті ұсыныс жасамайды; • Тиімсіз және жүйесіз шешім қабылдайды; • Шешім қабылдау барысында тек өзінің жеке тәжірибесіне және көзқарасына сенеді.
	С-2 (департамент директорының орынбасары); С-3 (басқарма басшысы, басқарма басшысының оынбасары); С-0-2; С-0-3; С-0-4 (бөлім басшысы); С-R-1; С-R-2; С-R-3.	• Бөлімше қызметін уйымдастыруда тапсырмаларды дұрыс бөле алады; • Шешім қабылдауда қажетті ақпараттарды жинауды ұйымдастырады; • Шешім қабылдаудағы тәсілдерді ұжыммен талқылайды; • Әртүрлі дереккөздерден алынған мағлұматтарды ескере отырып, мүмкін болатын қауіптерді талдайды және болжамдайды; • Мүмкін болатын қауіптер мен салдарларды ескере отырып, құзыреті шегінде шешім қабылдайды.	• Бөлімше қызметін ұйымдастыруда тапсырмаларды дұрыс бөле алмайды; • Шешім қабылдауда қажетті ақпараттарды жинауды сирек ұйымдастырады; • Шешім қабылдаудағы тәсілдерді ұжыммен талқылаудан бас тартады және басқалардың пікірін ескермейді; • Әртүрлі дереккөздерден алынған мағлұматтарды ескермейді, мүмкін болатын қауіптерді талдамайды және болжамайды; • Шешім қабылдау барысында мүмкін болатын қауіптер мен салдарларды ескермейді.
	С-2; * С-3; * С-4; С-5; С-0-4; * С-0-5; С-0-6; С-R-4; С-R-5; * осы бағанның жоғары тұрған қатарында көрсетілген тұлғалардан басқа	• Қажетті мәліметтерді таба алады; • Мүмкін болатын қауіптерді ескере отырып, мәселелерді шешудің бірнеше жолын ұсынады; • Өзінің пікірін негіздей алады.	• Қажетті мәліметтерді таба алмайды; • Мүмкін болатын қауіптерді ескермейді немесе мәселелерді шешудің альтернативасын ұсынбайды; • Негізсіз пікір білдіреді.
ҚЫЗМЕТТІ ТҰТЫНУШЫҒА БАҒДАРЛАНУ	С-1; С-0-1.	• Стратегиялық мақсаттар мен басымдылықтарды ескеріп, нақты міндеттер қоя алады; • Қызмет көрсетудің тиімді әдістерін біледі; • Көрсетілетін қызметтердің қолжетімділілігін қамтамасыз етеді; • Қызмет тұтынушылардың қанағаттанушылығына талдау жүргізеді және қызмет көрсетуді жетілдірудің жолдарын қарастырады.	• Стратегиялық мақсаттар мен басымдылықтарды ескермей, анық емес міндеттер қоя алады; • Қызмет көрсетудің әдістері туралы шала-шарпы біледі; • Көрсетілетін қызметтердің қолжетімділілігін қамтамасыз етпейді; • Көрсетілетін қызмет бойынша тұтынушылардың қанағаттанушылығына талдау жүргізбейді және қызмет көрсетуді жетілдірудің жолдарын қарастырмайды.
	С-2 (департамент директорының орынбасары); С-3 (басқарма басшысы, басқарма басшысының оынбасары); С-0-2; С-0-3; С-0-4 (бөлім басшысы); С-R-1; С-R-2; С-R-3.	• Сапалы қызмет көрсету жөніндегі жұмыстарды ұйымдастырады және туындаған мәселелерді шешеді; • Кері байланысты қамтамасыз ету мақсатында қанағаттанушылық дейгейін анықтауға жағдай жасайды; Қызмет көрсетудің сапасын бақылайды, сондай-ақ жеке үлгі болу арқылы көрсетеді.	• Сапалы қызмет көрсету жөніндегі жұмыстарды ұйымдастырмайды және туындаған мәселелерді шешпейді; • Кері байланысты қамтамасыз ету мақсатында қанағаттанушылық дейгейін анықтауға жағдай жасамайды; • Сапасыз қызмет көрсетуге жол береді, қызықпаушылық білдіреді. • Бағыныстағылармен қызмет алушыларды ақпараттандыру бойынша жұмыс жүргізбейді; • Тұтынушыға ақпараттарды жеткізбейді немесе немқұрайлы және жақтырмай жеткізеді; • Қызмет тұтынушыларының пікірін елемейді.
	С-2; * С-3; * С-4; С-5; С-0-4; * С-0-5; С-0-6; С-R-4; С-R-5 * осы бағанның жоғары тұрған қатарында көрсетілген тұлғалардан басқа	• Сыпайы және тілектестікпен қызмет көрсетеді; • Қызмет көрсетуге қанағаттанушылық деңгейін талдайды және олар-ды жетілдірудің жөнінде ұсыныстар енгізеді; • Қызмет көрсету сапасын жақсарту бойынша ұсыныс енгізеді.	• Қызмет алушыларды ақпараттандырудың тиімсіз тәсілдерін қолданады; • Тұтынушыға ақпаратты ауызша және жазбаша түрде жеткізбейді немесе түсініксіз жеткізеді; • Көрсетілетін қызметтер туралы ақпаратты уақтылы қабылдай және жібере алмайды.
	С-1; С-0-1.	• Ұжымға қызмет алушы тұтынушылар арасында көрсетілетін қызметтер туралы ақпараттарды жеткізу қажеттілігі туралы үнемі түсіндіреді; • Көрсетілетін қызметтер туралы ақпараттандырудың тиімді тәсілін құрастырады.	• Ұжымға қызмет алушы тұтынушылар арасында көрсетілетін қызметтер туралы ақпараттарды жеткізу қажеттілігі туралы түсіндіру жұмыстарын жүргізбейді; • Көрсетілетін қызметтер туралы ақпараттандырудың тиімсіз тәсілін құрастырады.
	С-2 (департамент директорының орынбасары); С-3 (басқарма басшысы, басқарма басшысының оынбасары); С-0-2; С-0-3; С-0-4 (бөлім басшысы); С-R-1; С-R-2; С-R-3. * осы бағанның жоғары тұрған қатарында көрсетілген тұлғалардан басқа	• Бағыныстағыларды қызмет алушыларды қолжетімді ақпараттандыруға бағдарлайды; • Тұтынушыға ақпараттарды құрметпен және иіліпкен жеткізеді; • Қызмет тұтынушыларының пікірін құрметтейді.	• Бағыныстағылармен қызмет алушыларды ақпараттандыру бойынша жұмыс жүргізбейді; • Тұтынушыға ақпараттарды жеткізбейді немесе немқұрайлы және жақтырмай жеткізеді; • Тұтынушыларының пікірін елемейді.
	С-2; * С-3; * С-4; С-5; С-0-4; * С-0-5; С-0-6; С-R-4; С-R-5 * осы бағанның жоғары тұрған қатарында көрсетілген тұлғалардан басқа	• Қызмет алушыларды ақпараттандырудың тиімді тәсілдерін қолданады; • Тұтынушыға ақпаратты қолжетімді ауызша және жазбаша түрде жеткізеді; • Көрсетілетін қызметтер туралы ақпаратты уақтылы қабылдай және жібере алады.	• Қызмет алушыларды ақпараттандырудың тиімсіз тәсілдерін қолданады; • Тұтынушыға ақпаратты ауызша және жазбаша түрде жеткізбейді немесе түсініксіз жеткізеді; • Көрсетілетін қызметтер туралы ақпаратты уақтылы қабылдай және жібере алмайды.
ЖЕДЕЛДІЛІК	С-1; С-0-1.	• Ұжымға жаңа басымдықтарды уақытылы жеткізеді; • Өзгерістерді уақтылы елеу үшін тиімді шаралар қабылдайды; • Бөлімшені тиімді басқарады және ішкі және сыртқы өзгерістер кезінде нәтижеге қол жеткізеді; • Жұмыстың жаңа бағыттарын қолдану бойынша ұсыныстарын талдамайды және басшылыққа енгізеді.	• Ұжымға жаңа басымдықтарды жеткізбейді немесе мерзімнен кеш жеткізеді; • Өзгерістерді уақтылы елеу үшін шаралар қабылдамайды немесе тиімсіз шаралар қабылдайды; • Бөлімшені тиімсіз басқарады және ішкі және сыртқы өзгерістер кезінде нәтижеге

ҚАЗАҚСТАН РЕСПУБЛИКАСЫ ИНВЕСТИЦИЯЛАР ЖӘНЕ ДАМУ МИНИСТРЛІГІНІҢ БҰЙРЫҒЫ

2018 жылғы 12 қаңтар №28 Астана қаласы

Қазақстан Республикасы Көлік және коммуникациялар министрінің және Қазақстан Республикасы Инвестициялар және даму министрлігінің кейбір бұйрықтарына өзгерістер мен толықтыру енгізу туралы

БҰЙЫРАМЫН:

1. Қоса беріліп отырған Қазақстан Республикасы Көлік және коммуникация министрінің және Қазақстан Республикасы Инвестициялар және даму министрлігінің өзгерістер мен толықтыру енгізілетін кейбір бұйрықтарының тізбесі бекітілсін.

2. Қазақстан Республикасы Инвестициялар және даму министрлігінің Азаматтық авиация комитеті заңнамамен белгіленген тәртіппен:

1) осы бұйрықты Қазақстан Республикасы Әділет министрлігінде мемлекеттік тіркеуді;

2) осы бұйрық мемлекеттік тіркелген күнінен бастап күнтізбелік он күн ішінде оның қазақ және орыс тілдеріндегі қағаз тасығыштағы және электрондық нысандағы көшірмелерін Қазақстан Республикасы Нормативтік құқықтық актілерінің эталондық бақылау банкіне ресми жариялау және енгізу үшін «Республикалық құқықтық ақпарат орталығы» шаруашылық жүргізу құқығындағы республикалық мемлекеттік кәсіпорнына жіберуді;

3) осы бұйрық мемлекеттік тіркелгеннен кейін күнтізбелік он күн ішінде оның көшірмелерін мерзімді баспа басылымдарына ресми жариялауға жіберуді;

4) осы бұйрықты Қазақстан Республикасы Инвестициялар және даму министрлігінің интернет-ресурсында орналастыруды;

5) осы бұйрық Қазақстан Республикасы Әділет министрлігінде мемлекеттік тіркелгеннен кейін он жұмыс күні ішінде осы тармақтың 1), 2), 3) және 4) тармақшаларына сәйкес іс-шаралардың орындалуы туралы мәліметтерді Қазақстан Республикасы Инвестициялар және даму министрлігінің Заң департаментіне ұсынуды қамтамасыз етсін.

3. Осы бұйрықтың орындалуын бақылау жетекшілік ететін Қазақстан Республикасының Инвестициялар және даму вице-министріне жүктелсін.

4. Осы бұйрық алғашқы ресми жарияланған күнінен кейін күнтізбелік жиырма бір күн өткен соң қолданысқа енгізіледі.

Қазақстан Республикасының Инвестициялар және даму министрі Ж.ҚАСЫМБЕК

«КЕЛІСІЛГЕН»
Қазақстан Республикасының Ақпарат және коммуникациялар министрі
_____ Д. Абаев
2018 жылғы 7 наурыз

Қазақстан Республикасының Инвестициялар және даму министрінің 2018 жылғы 12 қаңтардағы №28 бұйрығымен бекітілді

Қазақстан Республикасы Көлік және коммуникация министрінің және Қазақстан Республикасы Инвестициялар және даму министрлігінің өзгерістер мен толықтыру енгізілетін кейбір бұйрықтарының тізбесі

1. Қазақстан Республикасы Көлік және коммуникация министрінің «Авиация персоналы куәліктерін беру және олардың қолданылу мерзімін ұзарту қағидаларын бекіту туралы» 2013 жылғы 26 қыркүйектегі № 750 бұйрығында (Нормативтік құқықтық актілерді мемлекеттік тіркеу тізілімінде № 8782 болып тіркелген, «Егемен Қазақстан» газетінде 2014 жылғы 1 ақпанда № 22 (28246) жарияланған):

көрсетілген бұйрықпен бекітілген Авиация персоналы куәліктерін беру және олардың қолданылу мерзімін ұзарту қағидаларында:

12-тармақ мынадай редакцияда жазылсын:

«12. Авиациялық персонал куәлігін беру мерзімі немесе қолданылу мерзімін ұзарту 18 (он сегіз) жұмыс күнін құрайды.»;

2. Қазақстан Республикасы Инвестициялар және даму министрінің міндетін атқарушының «Азаматтық авиацияның оқу орталығын сертификаттау және сертификат беру қағидаларын бекіту туралы» 2015 жылғы 6 ақпандағы № 115 бұйрығында (Нормативтік құқықтық актілерді мемлекеттік тіркеу тізілімінде № 10486 болып тіркелген, 2015 жылғы 7 шілдеде «Әділет» ақпараттық-құқықтық жүйесінде жарияланған):

көрсетілген бұйрықпен бекітілген Азаматтық авиацияның оқу орталығын сертификаттау және сертификат беру қағидаларында:

4-тармақ мынадай редакцияда жазылсын:

«4. Сертификаттаудың жалпы мерзімі 40 (қырық) жұмыс күні.»;

3. Қазақстан Республикасы Инвестициялар және даму министрінің «Авиациялық оқу орталықтары мен авиация персоналының қызметтері саласында мемлекеттік көрсетілетін қызметтер стандарттарын бекіту туралы» 2015 жылғы 28 сәуірдегі № 518 бұйрығында (Нормативтік құқықтық актілерді мемлекеттік тіркеу тізілімінде № 11401 болып тіркелген, 2015 жылғы 9 шілдеде «Әділет» ақпараттық-құқықтық жүйесінде жарияланған):

көрсетілген бұйрықпен бекітілген «Авиация персоналына куәліктер беру» мемлекеттік көрсетілетін қызмет стандартында:

4-тармақ мынадай редакцияда жазылсын:

«4. Мемлекеттік қызмет көрсету мерзімі:

1) көрсетілетін қызметті берушіге құжаттар топтамасын тапсырған сәттен бастап, сондай-ақ порталға жүгінген кезде – 18 (он сегіз) жұмыс күні;

2) көрсетілетін қызметті берушіге құжаттар топтамасын тапсыру үшін күтудің рұқсат етілген ең ұзақ уақыты – 20 (жиырма) минут;

3) көрсетілетін қызметті берушінің қызмет көрсетуінің рұқсат етілген ең ұзақ уақыты – 30 (отыз) минут.»;

5-тармақ мынадай редакцияда жазылсын:

«5. Мемлекеттік қызметті көрсету нысаны: электрондық (жартылай автоматтандырылған)/қағаз түрінде.»;

6-тармақ мынадай редакцияда жазылсын:

«6. Мемлекеттік қызмет көрсету нәтижесі – авиация персоналына берілетін куәлік (бұдан әрі – куәлік) немесе осы мемлекеттік көрсетілетін қызмет стандартының 10-тармағында көзделген жағдайлар және негіздер бойынша мемлекеттік қызмет көрсетуден бас тарту туралы жазбаша деректі жауап.

Мемлекеттік қызмет көрсету нәтижесін ұсыну нысаны: электрондық/ қағаз түрінде.

Куәлікті көрсетілетін қызметті беруші көрсетілетін қызметті алушы өзі келген кезде берілген куәліктерді есепке алу және тіркеу журналына қол қойғызып береді.

Көрсетілетін қызметті алушы мемлекеттік қызметті көрсету нәтижесін қағаз түрінде алуға өтініш бергенде Мемлекеттік қызметті көрсету нәтижесі электрондық құжат нысаны түрінде рәсімделеді, басып шығарылады, көрсетілетін қызметті берушінің уәкілетті тұлғасының мәрі және қолымен куәландырылады.

Портал арқылы өтініш жасаған жағдайда көрсетілетін қызметті алушының «жеке кабинетіне» мемлекеттік қызмет нәтижесін алу орны мен күнін көрсетілген хабарлама жолданады.»;

9-тармақ мынадай редакцияда жазылсын:

«9. Көрсетілетін қызметті алушы (не сенімхат бойынша оның уәкілетті өкілі) жүгінген кезде мемлекеттік қызметті көрсету үшін қажетті құжаттардың тізбесі):

1) көрсетілетін қызметті берушіге:

ұшу экипажының мүшелері куәлік алу үшін:

ұшқыш – жеке ұшқыш (ұшақ, тікұшақ, дирижабль немесе көтеру күшін ұлғайту жүйесі бар әуе кемесінің), коммерциялық авиация ұшқышы (ұшақ, дирижабль, тікұшақ немесе көтеру күшін ұлғайту жүйесі бар әуе кемесінің), көп мүшелі экипаж ұшқышы (ұшақ), авиакомпанияның желілік ұшқышы (ұшақ, тікұшақ немесе көтеру күшін ұлғайту жүйесі бар әуе кемесінің):

осы мемлекеттік көрсетілетін қызмет стандартының 1-қосымшасына сәйкес нысан бойынша өтініш;

жеңіл және аса жеңіл әуе кемелерінің (бұдан әрі – ӘК) ұшқышы:

жеке сәйкестендіру нөмірі көрсетілген (бұдан әрі-ЖСН) ерікті нысандағы өтініш, сондай-ақ ақпараттық жүйелерде қамтылған, заңмен қорғалатын құпияны құрайтын мәліметтерді пайдалануға келісім;

штурман:

осы мемлекеттік көрсетілетін қызмет стандартының 2-қосымшасына сәйкес нысан бойынша өтініш;

борт инженері:

осы мемлекеттік көрсетілетін қызмет стандартының 3-қосымшасына сәйкес нысан бойынша өтініш;

авиациялық оқу орталығын (бұдан әрі – АОО) немесе авиациялық оқу орнын аяқтағаны туралы құжаттардың көшірмелерін;

кешенді тренажердағы (LPC) соңғы тексеру нәтижелері туралы актінің (нысанның) көшірмесін, ұшуды тексеру актісін;

осы стандартқа 4-қосымшаға сәйкес нысан бойынша азаматтық авиация ұйымының қолымен және мөрімен (бар болған жағдайда) расталған ұсыным (ұшу экипажының мүшелеріне);

шетел азаматтары үшін жеке басын куәландыратын құжаттың нотариалды куәландырылған көшірмесін;

екі фотосурет (түрлі-түсті, күңгірт, фотоға қараған жақтан оң жағында бұрышы бар, мөлшері 3,5 х 4,5 см);

тиісті медициналық қорытындының көшірмелерін;

радиотелефон байланысында пайдаланылатын ағылшын тілін білуге тестілеуден өтуін растайтын сертификат көшірмесін (халықаралық ұшуларды орындайтын ұшу экипажының мүшелері үшін);

«Қауіп пен қателіктер факторларын бақылау принциптерін қоса алғанда, адам мүмкіндіктері» курсынан өтуін растайтын құжаттың көшірмелерін;

ұшу кітапшасынан үзінділердің көшірмелерін (мемлекеттік авиациядан келгендер үшін);

толтырылған сәйкестік парағын, осы мемлекеттік көрсетілетін қызмет стандартының 5-қосымшасына сәйкес нысан бойынша әскери есепке алу есебін (мемлекеттік авиациядан келгендер үшін);

ұшу экипажының мүшелері куәлігінің түпнұсқасын (ұшу экипажы мүшелерінің куәлігі бүлінген жағдайда) ұсынады.

Куәлікті ұзарту үшін ұшу экипажының мүшелері:

ұшқыш – жеке ұшқыш (ұшақ, тікұшақ, дирижабль немесе көтеру күшін ұлғайту жүйесі бар ӘК), коммерциялық авиация ұшқышы (ұшақ, дирижабль, тікұшақ немесе көтеру күшін ұлғайту жүйесі бар ӘК), көп мүшелі экипаж ұшқышы (ұшақ), авиакомпанияның желілік ұшқышы (ұшақ, тікұшақ немесе көтеру күшін ұлғайту жүйесі бар ӘК):

осы мемлекеттік көрсетілетін қызмет стандартының 1-қосымшасына сәйкес нысан бойынша өтініш;

жеңіл және аса жеңіл ӘК ұшқышы:

ЖСН көрсетілген ерікті нысандағы өтініш, сондай-ақ ақпараттық жүйелерде қамтылған, заңмен қорғалатын құпияны құрайтын мәліметтерді пайдалануға келісім;

штурман:

осы мемлекеттік көрсетілетін қызмет стандартының 2 – қосымшасына сәйкес нысан бойынша өтініш;

борт инженері:

осы мемлекеттік көрсетілетін қызмет стандартының 3 – қосымшасына сәйкес нысан бойынша өтініш;

кешенді тренажердағы (LPC) соңғы тексеру нәтижелері туралы актінің (нысанның) көшірмесін, ұшуды тексеру актісін;

осы мемлекеттік көрсетілетін қызмет стандартының 4 – қосымшасына сәйкес нысан бойынша азаматтық авиация ұйымының қолымен және мөрімен (бар болған жағдайда) расталған ұсыным (ұшу экипажының мүшелеріне);

радиотелефон байланысында пайдаланылатын ағылшын тілін білуге тестілеуден өтуін растайтын сертификат көшірмесін (халықаралық ұшуларды орындайтын ұшу экипажының мүшелері үшін);

«Қауіп пен қателіктер факторларын бақылау принциптерін қоса алғанда, адам мүмкіндіктері» курсынан өтуін растайтын құжаттың көшірмесін;

тиісті медициналық қорытындының көшірмесін;

ұшу экипажының мүшелері куәлігінің түпнұсқасын (ұшу экипажы мүшелерінің куәлігі бүлінген жағдайда) ұсынады.

Ұшуды тексеру актісі қоса беріледі.

Ұшу экипажының мүшелері куәлікке біліктілік және арнайы белгілерді енгізу үшін:

ұшқыш – жеке ұшқыш (ұшақ, тікұшақ, дирижабль немесе көтеру күшін ұлғайту жүйесі бар ӘК), коммерциялық авиация ұшқышы (ұшақ, дирижабль, тікұшақ немесе көтеру күшін ұлғайту жүйесі бар ӘК), көп мүшелі экипаж ұшқышы (ұшақ), авиакомпанияның желілік ұшқышы (ұшақ, тікұшақ немесе көтеру күшін ұлғайту жүйесі бар ӘК):

осы мемлекеттік көрсетілетін қызмет стандартының 1-қосымшасына сәйкес нысан бойынша өтініш;

жеңіл және аса жеңіл ӘК ұшқышы:

ЖСН көрсетілген ерікті нысандағы өтініш, сондай-ақ ақпараттық жүйелерде қамтылған, заңмен қорғалатын құпияны құрайтын мәліметтерді пайдалануға келісім;

штурман:

осы мемлекеттік көрсетілетін қызмет стандартының 2-қосымшасына сәйкес нысан бойынша өтініш;

борт инженері:

осы мемлекеттік көрсетілетін қызмет стандартының 3-қосымшасына сәйкес нысан бойынша өтініш;

авиациялық оқу орталығын (бұдан әрі – АОО) немесе авиациялық оқу орнын аяқтағаны туралы құжаттардың көшірмелерін;

кешенді тренажердағы (LPC) соңғы тексеру нәтижелері туралы актінің (нысанның) көшірмесін, ұшуды тексеру актісін;

осы стандартқа 4-қосымшаға сәйкес нысан бойынша азаматтық авиация ұйымының қолымен және мөрімен (бар болған жағдайда) расталған ұсыным (ұшу экипажының мүшелеріне);

шетел азаматтары үшін жеке басын куәландыратын құжаттың нотариалды куәландырылған көшірмесін;

екі фотосурет (түрлі-түсті, күңгірт, фотоға қараған жақтан оң жағында бұрышы бар, мөлшері 3,5 х 4,5 см);

тиісті медициналық қорытындының көшірмелерін;

радиотелефон байланысында пайдаланылатын ағылшын тілін білуге тестілеуден өтуін растайтын сертификат көшірмесін (халықаралық ұшуларды орындайтын ұшу экипажының мүшелері үшін);

«Қауіп пен қателіктер факторларын бақылау принциптерін қоса алғанда, адам мүмкіндіктері» курсынан өтуін растайтын құжаттың көшірмелерін;

ұшу кітапшасынан үзінділердің көшірмелерін (мемлекеттік авиациядан келгендер үшін);

толтырылған сәйкестік парағын, осы мемлекеттік көрсетілетін қызмет стандартының 5-қосымшасына сәйкес нысан бойынша әскери есепке алу есебін (мемлекеттік авиациядан келгендер үшін);

ұшу экипажының мүшелері куәлігінің түпнұсқасын (ұшу экипажы мүшелерінің куәлігі бүлінген жағдайда) ұсынады.

Куәлікті ұзарту үшін ұшу экипажының мүшелері:

ұшқыш – жеке ұшқыш (ұшақ, тікұшақ, дирижабль немесе көтеру күшін ұлғайту жүйесі бар ӘК), коммерциялық авиация ұшқышы (ұшақ, дирижабль, тікұшақ немесе көтеру күшін ұлғайту жүйесі бар ӘК), көп мүшелі экипаж ұшқышы (ұшақ), авиакомпанияның желілік ұшқышы (ұшақ, тікұшақ немесе көтеру күшін ұлғайту жүйесі бар ӘК):

осы мемлекеттік көрсетілетін қызмет стандартының 1-қосымшасына сәйкес нысан бойынша өтініш;

жеңіл және аса жеңіл ӘК ұшқышы:

ЖСН көрсетілген ерікті нысандағы өтініш, сондай-ақ ақпараттық жүйелерде қамтылған, заңмен қорғалатын құпияны құрайтын мәліметтерді пайдалануға келісім;

штурман:

осы мемлекеттік көрсетілетін қызмет стандартының 2 – қосымшасына сәйкес нысан бойынша өтініш;

борт инженері:

осы мемлекеттік көрсетілетін қызмет стандартының 3 – қосымшасына сәйкес нысан бойынша өтініш;

руқсат беру (шектеулер және құқықтар) туралы бұйрықтың көшірмесін;

мамандығы бойынша соңғы рет уақыты бойынша қайта даярлау немесе біліктілігін қолдау курстарынан өткендігін растайтын құжаттардың көшірмелерін;

кешенді тренажердағы (LPC) соңғы тексеру нәтижелері туралы актінің (нысанның) көшірмесін, ұшуды тексеру актісін;

инструктор ретінде соңғы рет уақыты бойынша даярлау курстарынан өткендігін және ұшу тексерісінің (қажет болғанда) нәтижелерін растайтын құжаттардың көшірмесін;

радиотелефон байланысында пайдаланылатын ағылшын тілін білуге тестілеуден өтуін растайтын сертификат көшірмесін (халықаралық ұшуларды орындайтын ұшу экипажының мүшелері үшін) ұсынады.

Әуе қозғалысының диспетчері куәлік алу үшін:

ЖСН көрсетілген ерікті нысандағы өтініш, сондай-ақ ақпараттық жүйелерде қамтылған, заңмен қорғалатын құпияны құрайтын мәліметтерді пайдалануға келісім;

АОО-ны немесе авиациялық оқу орнын аяқтағаны туралы құжаттардың көшірмесін және осы мемлекеттік көрсетілетін қызмет стандартының 6-қосымшасына сәйкес нысан бойынша Біліктілік емтиханын өткізу хаттамасының көшірмесін;

осы мемлекеттік көрсетілетін қызмет стандартының 7-қосымшасына сәйкес нысан бойынша азаматтық авиация ұйымының қолымен және мөрімен (бар болған жағдайда) расталған ұсыным (ӘК техникалық қызмет көрсету жөніндегі персоналдан басқа, басқа авиациялық персонал үшін);

екі фотосурет (түрлі-түсті, күңгірт, мөлшері 3,5 х 4,5 см, фотоға қараған жақтан оң жағында бұрышы бар);

«Қауіп пен қателіктер факторларын бақылау принциптерін қоса алғанда, адам мүмкіндіктері» курсынан өтуін растайтын құжаттың көшірмесін;

тиісті медициналық қорытындының көшірмесін;

ұшу экипажының мүшелері куәлігінің түпнұсқасын (ұшу экипажы мүшелерінің куәлігі бүлінген жағдайда) ұсынады.

Ұшуларды/ ұшу диспетчерлерін қамтамасыз ету жөніндегі қызметкерлер, авиациялық станцияның операторлары куәлік алу үшін:

ЖСН көрсетілген ерікті нысандағы өтініш, сондай-ақ ақпараттық жүйелерде қамтылған, заңмен қорғалатын құпияны құрайтын мәліметтерді пайдалануға келісім;

мамандығы бойынша соңғы рет уақыты бойынша біліктілігін қолдау курстарынан өткендігін растайтын құжаттардың көшірмелерін;

куәліктің түпнұсқасын;

«Қауіп пен қателіктер факторларын бақылау принциптерін қоса алғанда, адам мүмкіндіктері» курсынан өтуін растайтын құжаттың көшірмесін ұсынады.

2) порталда:

осы мемлекеттік көрсетілетін қызмет стандартының 9-тармағы 1) тармақшасында көрсетілген құжаттардың электрондық көшірмелері ұсынылады.

Көрсетілетін қызметті алушы осы мемлекеттік көрсетілетін қызмет стандартының 9-тармағында көзделген тізбеге сәйкес құжаттардың топтамасын толық ұсынбаған және (немесе) қолданылу мерзімі өтіп кеткен құжаттарды ұсынған жағдайларда көрсетілетін қызметті беруші өтінішті қабылдаудан бас тартады, бұл ретте көрсетілетін қызметті беруші құжат қабылдаудан бас тартқаны туралы қолхат (ерікті нысанда) береді.

Көрсетілетін қызметті беруші мемлекеттік ақпараттық жүйелерде қамтылған заңды тұлға ретінде жеке басын куәландыратын құжаттар туралы мәліметтерді, мемлекеттік тіркелуі туралы куәлікті, төлем туралы мәліметті («электрондық үкіметтің» төлем шлюзі арқылы төленген жағдайда (бұдан әрі – ЭҮТШ) «электрондық үкімет» шлюзі арқылы тиісті мемлекеттік ақпараттық жүйелерден өз бетінше алады.

Көрсетілетін қызметті алушы барлық қажетті құжаттарды тапсырған кезде:

көрсетілетін қызметті берушінің кеңсесінде құжаттар топтамасының қабылданған күні мен уақыты көрсетіле отырып, өтініштің көшірмесіндегі тіркеу туралы белгі оның қағаз жеткізгіштегі қабылдану растамасы болып табылады;

портал арқылы-көрсетілетін қызметті алушыға «жеке кабинетіне» мемлекеттік көрсетілетін қызмет нәтижесін алу күні және уақыты көрсетіле отырып, мемлекеттік қызметті көрсету үшін сұрау салудың қабылданғаны туралы мәртебе жіберіледі.»;

мынадай редакцияда 9-1) тармақшамен толықтырылсын:

«9-1. Көрсетілетін қызметті берушілер мынадай негіздер бойынша:

1) көрсетілетін қызметті алушының мемлекеттік көрсетілетін қызметті алу үшін ұсынған құжаттардың және (немесе) олардағы деректердің (мәліметтердің) анық еместігін анықтау;

2) көрсетілетін қызметті алушының және (немесе) мемлекеттік қызмет көрсету үшін қажетті ұсынылған материалдардың, объектілердің, деректердің және мәліметтердің Қазақстан Республикасы Көлік және коммуникация министрінің 2011 жылғы 13 маусымдағы № 362 бұйрығымен бекітілген авиация персоналының куәлігін алу үшін адамға қойылатын біліктілік талаптарға (Нормативтік құқықтық актілерді мемлекеттік тіркеу тізілімінде № 7058 болып тіркелген), Қазақстан Республикасы Көлік және коммуникация министрінің 2013 жылғы 26 қыркүйектегі № 750 бұйрығымен бекітілген авиация персоналы куәліктерін беру және олардың қолданылу мерзімін ұзарту қағидаларына (Нормативтік құқықтық актілерді мемлекеттік тіркеу тізілімінде № 8782 болып тіркелген) және Қазақстан Республикасы Көлік және коммуникация министрінің 2013 жылғы 28 қыркүйектегі № 764 бұйрығымен бекітілген ұшу қауіпсіздігін қамтамасыз етуге қатысатын авиация персоналының кәсіптік даярлығының үлгілік бағдарламасына (Нормативтік құқықтық актілерді мемлекеттік тіркеу тізілімінде № 8785 болып тіркелген) сәйкес келмеуі;

3) көрсетілетін қызметті алушыға қатысты оның қызметіне немесе мемлекеттік көрсетілетін қызметті алуды талап ететін жекелеген қызмет түрлеріне тыйым салу туралы соттың заңды күшіне енген шешімі (үкімі) болғанда;

4) көрсетілетін қызметті алушыға қатысты соттың заңды күшіне енген үкімі болғанда, оның негізінде көрсетілетін қызметті алушының мемлекеттік көрсетілетін қызметті алумен байланысты арнаулы құқығынан айырылғанда бойынша мемлекеттік қызмет көрсетуден бас тартады.»;

мемлекеттік көрсетілетін қызмет стандартына 1, 2, 3, 4, 5, 6, 7, 8, 9 және 10 қосымшалары осы тізімнің 1, 2, 3, 4, 5, 6, 7, 8, 9 және 10 қосымшаларына сәйкес жаңа редакцияда жазылсын.

«Азаматтық авиацияның авиациялық оқу орталығының сертификатын беру» мемлекеттік көрсетілетін қызмет стандарты осы тізімнің 11-қосымшасына сәйкес жаңа редакцияда жазылсын.

Қазақстан Республикасы Көлік және коммуникация министрінің және Қазақстан Республикасы Инвестициялар және даму министрлігінің өзгерістер мен толықтыру енгізілетін кейбір бұйрықтарының тізбесіне 1-қосымша

«Авиация персоналына куәліктер беру» мемлекеттік көрсетілетін қызмет стандартына 1-қосымша

Нысан

Ұшқыш куәлігінің немесе біліктілік белгісінің қолданылу мерзімін ұзарту үшін өтініш

1. Өтініш берушінің ақпараты (Өтініш беруші толтырады)

Лауазымы…….. Аты …… Тегі……..
Туған күні (күні, айы, жылы) …… Ұлты……..
Туылған жері …….. Елі ……
Тұрақты мекенжайы ……..
……. Пошталық индексі……
Телефон нөмірі …… Баламалы телефон нөмірі……..
E-mail:……
ЖСН……..

Ақпараттық жүйелердегі заңмен қорғалатын құпияны құрайтын мәліметтерді пайдалануға келісім беремін. 20 __ жылғы _____«____» _____
(қолы)

2. Хат-хабарлар жіберу үшін мекенжай (Өтініш беруші толтырады)

Пошталық мекенжайы ……
……Пошталық индексі……

3. Медициналық жарамдылық (Өтініш беруші толтырады)

Медициналық сертификаттың класы	Соңғы медициналық тексерілу күні	Мерзімінің аяқталу күні	Тек уәкілетті орган үшін

4. Уәкілетті орган берген куәліктің детальдары (Өтініш беруші толтырады)

Куәлікті берген орган	Куәліктің түрі/класы	Куәліктің нөмірі	Куәліктің қолданылу мерзімі

5. Біліктілік белгісі (Өтініш беруші толтырады)

Әр түрі және /немесе класы туралы (LPC) біліктілік дағдыларын лицензиялау жөніндегі біліктіліктің соңғы тексеру күнін немесе (RevalidationbyExperience) тәжірибесін қайта растау күнін, сондай-ақ емтихан қабылдаушы куәлігінің нөмірін енгізіңіз.

Біліктілік белгісі	Ұшқыш немесе аса мұшелі экипаждың ұшқышы (MP)	Тестілеу күні	Құралдар бойынша ұшуды тестілеу күні (IR) (егер де қолданыл-са)	Біліктілік белгісінің қолданылу мерзімінің аяқталу күні	Емтихан қабылдаушының куәлік нөмірі және оның тегі	Тек уәкілетті орган үшін

6А. Алғаш рет өтініш беруге (Өтініш беруші толтырады)

Алғаш рет алуға өтінішті беріп отырмын:
Әуе кемесінің класы туралы біліктілік белгісі
(нұсқаларын қоса ала отырып, көрсету): ....: құрғақ құрлықта (land):
поршенді – SEP (land) ☐
газотурбинді-SET (land) ☐
Әуе кемесінің түрі туралы біліктілік бағасы
(Нұсқаларын қоса ала отырып, көрсету):
Екі ұшқыштан тұратын экипажы бар ұшуға арналып сертификатталған әуе кемесі ☐.
Көтерілу күшін жоғарлату жүйесі бар әуе кемесі (нұсқауларын қоса алғанда): ☐
тікұшақ: ☐

1) Бір ұшқыш (SP) ☐; Көп мүшелі экипаждың ұшқышы (MP) ☐;
және сол және басқа ұшқыш (SP / MP) ☐
Ұшудың крейсерлік деңгейіндегі ауысымды ұшқыш ☐
Көрінуі шектеулі жағдайдағы ұшулар (CatII / III) ☐ Тек қана екінші ұшқыш ☐
2) ӘКК ретіндегі ұшақтағы (тікұшақтағы) ұшудың жалпы сағат уақыты (PIC).....
3) Сондай-ақ ревалдеуді ☐ немесе (SPA/SPH) SE үшін ☐ (IR) құралдар бойынша ұшудың біліктілік белгісінің қолданылу мерзімін ұзартуды сұраймын ☐; МЕ☐;
немесе MPA/MPH (нұсқауларды қоса отырып): .....,,,,,,.

6В. Растау немесе тестілеу (Өтініш беруші толтырады)

Әуе кемесінің жоғарыда көрсетілген класын ☐ немесе IR құралдар бойынша ұшудың біліктілік белгісін қоса алғанда IR☐,
әуе кемесінің түрі туралы біліктілік белгісін беру үшін дағдылану тестін аяқтадым ☐;
Дағдыларды тексеру күні: .....; Әуе кемесінің түрі және тіркелуі:
....
Кешенді тренажердің сәйкестендіру нөмірі (FSTD): ....
....
Емтихан қабылдаушының тегі: ..... Емтихан қабылдаушының нөмірі:……..

Ескерту: Өтініш берушілер емтихан қабылдаушының тиісті үлгідегі есебі берілгенге дейін куәліктердің берілмейтіні туралы хабардар етіледі.

7А. Біліктілік белгісін жаңартуға өтініш (Өтініш беруші толтырады)

Біліктілік белгісін жаңартуға өтініш беріп отырмын:
Әуе кемесінің түрі туралы ☐;
Әуе кемесінің класы туралы біліктілік белгісі (нұсқаларды қоса алғанда) ☐ ;
ұшақ ☐; көтерілу күшін жоғарлату жүйесі бар әуе кемесі (нұсқаларды қоса алғанда) ☐; тікұшақ ☐,
(IR) құралдары бойынша ұшуларға рұқсатты қоса алғанда ☐;

Бір ұшқышпен (SP) ☐; Көп мүшелі экипаждың ұшқышы (MP) ☐;
және сол және басқа ұшқыш (SP / MP) ☐;
екінші ұшқыш ☐; Көрінуі шектеулі жағдайдағы ұшулар (CatII / III) ☐;
Ұшудың крейсерлік деңгейіндегі ауысымды ұшқыш ☐;

Тек (SPA) үшін (IR) құралдары бойынша ұшуларға рұқсатты жаңарту:
(SPA) SE☐;ME ☐ үшін құралдары бойынша ұшудың біліктілік белгісі;
ревалидация ☐; жаңарту ☐;

Жаңартылуы туралы куәлікке қол қойылды және біліктілік белгісі .....
.... дейін жарамды (күні) немесе
Мен уәкілетті органнан расталған біліктілік белгісі бар куәлікті қайта беруді сұраймын ☐

7В. Біліктілігін тексеруді растау (Өтініш беруші толтырады)

Мен жоғарыда көрсетілген әуе кемесінің класын немесе IR енгізе отыра☐, біліктілік белгілерін ☐ жаңарту үшін біліктілік тексеруді аяқтадым ☐
Біліктілікті тексерген күні: ..... …
Әуе кемесінің түрі мен тіркеу:.....,
Сәйкестендіру нөмірі (FSTD): .....
Емтихан алушының аты-жөні: .... Емтихан алушының нөмірі:
Мен жоғарыда көрсетілген әуе кемесінің класын немесе IR☐ аспаптар бойынша біліктілік белгісін енгізе отыра, әуе кемесінің түрі туралы біліктілік белгісін ☐;

беру үшін дағдыларды тексеруді аяқтадым ☐;
Біліктілікті тексеру күні: ..... Әуе кемелерін түрі және тіркеу: ....
....
Кешендік тренажердің сәйкестендіру нөмірі (FSTD): ....
....
Емтихан алушының тегі: ..... Емтихан алушының нөмірі:

Ескерту: Өтініш берушілер емтихан қабылдаушының тиісті үлгідегі есебі берілгенге дейін куәліктердің берілмейтіні туралы хабардар етіледі.

8. Өтініш берушінің декларациясы (Өтініш беруші толтырады)

1) Осы үлгіде ұсынылған ақпараттың дұрыс екенін мәлімдеймін.
2) Мен барлық басқарушы нұсқауларды толығымен қарастырдым және өтінім беру үшін барлық қажетті құжаттарды ұсындым.

Қолы:…….. Күні……

9. Дағдыларды тексеру туралы есеп (уәкілетті органның инспекторы немесе емтихан алушы)

1. Емтихан алушы немесе инспектордың өтініші

☐ Мен бұл өтініш берушінің тіркеу журналын және /немесе оқу журналын қарап шықтым, яғни бұл адамның куәлікті алу үшін тиісті талаптарға сәйкес келетінін куәландырамын ☐;
Куәліктер ☐;
Біліктілік белгілері ☐;
рұқсаттар ☐;
куәлікті тану ☐.
☐ Мен ұшу кітапшасын/ бұл үміткердің дайындығы туралы жазбаны нәтижелерімен төменде көрсетілген рәсімдер мен тиісті талаптарға сәйкестігін тексердім:
☐ мақұлданды
☐ бас тартылды – бас тарту туралы хабарлама (түпнұсқасы қоса беріледі)
☐ Мен өтініш берушінің радиотелефон байланысын жүргізу үшін тілдік талаптарға сәйкес екенін тексердім:
☐ ағылшын тілі.
Қолы .... Күні..... .....
Емтихан алушының Т.А.Ә. (бас әріптер) (бар болғанда) .....
Компания .....
Компаниядағы лауазымы ....

10. Уәкілетті органның рұқсаты (Уәкілетті орган толтырады)

1. Өтінім бойынша құжаттар ретке келтірілген, куәлік ☐; біліктілік белгісі ☐; рұқсат ☐; немесе куәлікті тану ☐ берілуі мүмкін.
Куәлік ☐, біліктілік белгісі ☐, рұқсат ☐ немесе берілетін куәлікті тану ☐,
_____

2. Өтінімде көлесі құжаттама жоқ, сондай-ақ ол өтініш берушіге қайтарылады.
Жоқ құжаттама: _____
_____
_____

Тексеруді жүргізген уәкілетті органының лауазымды адамының Т.А.Ә. (бар болғанда), лауазымы, қолы
_____
(Т.А.Ә. (бар болғанда) (қолы)
Күні _____ (күні /айы /жылы)

11. Уәкілетті орган береді (Уәкілетті орган толтырады)

Берілген:
☐ Куәлік _____ Қолданылу мерзімінің аяқталу күні _____
☐ Біліктілік белгісі_____ Қолданылу мерзімінің аяқталу күні _____
☐ Рұқсат _____ Қолданылу мерзімінің аяқталу күні _____
☐ Куәлікті тану_____ Қолданылу мерзімі _____

Куәлікті берген уәкілетті органының лауазымды адамының Т.А.Ә (бар болғанда), лауазымы, қолы _____
(Т.А.Ә. (бар болғанда) (қолы)

Қазақстан Республикасы Көлік және коммуникация министрінің және Қазақстан Республикасы Инвестициялар және даму министрлігінің өзгерістер мен толықтыру енгізілетін кейбір бұйрықтарының тізбесіне 2-қосымша

«Авиация персоналына куәліктер беру» мемлекеттік көрсетілетін қызмет стандартына 2-қосымша

Нысан

Штурман куәлігін немесе біліктілік белгісін беру, қолданылу мерзімін ұзарту өтініш

1. Өтініш берушінің ақпараты (Өтініш беруші толтырады)

Лауазымы…….. Аты …… Тегі……..
Туған күні (күні, айы, жылы) …… Ұлты……..
Туылған жері …….. Елі ……
Тұрғылықты мекенжайы ……
……. Пошталық
индексі……
Телефон нөмірі …… Баламалы телефон нөмірі……..
E-mail:……
ЖСН……..

Ақпараттық жүйелердегі заңмен қорғалатын құпияны құрайтын мәліметтерді пайдалануға келісім беремін. 20 __ жылғы _____«____» _____
(қолы)

2. Өтініш берушінің декларациясы (Өтініш беруші толтырады)

Бұл ретте мен әуе кемесінің түрі, штурманның өкілеттігі туралы біліктілік белгілеріне .....(әуе кемесінің түрі) енгізу үшін өтінішті, қажетті құжаттарды және штурман куәлігімді (бар болған жағдайда) қоса беремін.
Бұл нысанда келтірілген деректердің дұрыс екендігін растаймын.

Өтініш берушінің қолы ....
Күні……

3. Медициналық жарамдылығы (Өтініш беруші толтырады)

Медициналық сертификаттың класы	Медициналық тексерудің соңғы күні	Мерзімінің аяқталу күні	Тек қана уәкілетті орган үшін

4. Теориялық білімдерінің деңгейін тексеру (Емтихан алушы толтырады)

Мен азаматтық авиацияның уәкілетті органының тұлғасы ретінде жазбаша түрде штурман куәлігіне енгізілген әуе кемелері туралы біліктілік белгілеріне қатысты теориялық білімдерінің деңгейін тексеруге ти

(Соңы. Басы 24-бетте)

8. Уәкілетті органның рұқсаты (Уәкілетті органның инспекторы немесе емтихан алушы)
1. Өтінім бойынша құжаттар ретке келтірілген, куәлік ☐; біліктілік белгісі ☐; рұқсат ☐; немесе куәлікті тану ☐ берілуі мүмкін.
Куәлік ☐, біліктілік белгісі ☐, рұқсат ☐ немесе берілетін куәлікті тану ☐, _____

2. Өтінімде келесі құжаттама жоқ, сондай-ақ ол өтініш берушіге қайтарылады.
Жоқ құжаттама: _____
(тексеруді жүргізген уәкілетті органының лауазымды адамының Т.А.Ә. (бар болғанда), лауазымы, қолы
_____ (Т.А.Ә. (бар болғанда)) _____ (қолы)
Күні _____ (күні /айы /жылы)

9. Уәкілетті орган береді (Уәкілетті орган толтырады)
Берілген:
☐ Куәлік _____ Қолданылу мерзімінің аяқталу күні _____
☐ Біліктілік белгісі_____ Қолданылу мерзімінің аяқталу күні _____
☐ Рұқсат _____ Қолданылу мерзімінің аяқталу күні _____
☐ Куәлікті тану _____ Қолданылу мерзімі _____

Куәлікті берген уәкілетті органының лауазымды адамының Т.А.Ә (бар болғанда), лауазымы, қолы
_____ (Т.А.Ә. (бар болғанда)) _____ (қолы)

Қазақстан Республикасы Көлік және коммуникация министрінің және Қазақстан Республикасы Инвестициялар және даму министрлігінің өзгерістер мен толықтыру енгізілетін кейбір бұйрықтарының тізбесіне 4-қосымша

«Авиация персоналына куәліктер беру» мемлекеттік көрсетілетін қызмет стандартына 4-қосымша

Нысан

3,5 Х 4,5 см суреттер орны

ҰСЫНЫМ (ұшу экипажының мүшелеріне)

куәлігін беруге
_____
(куәліктің атауы)
_____
(тегі, аты, әкесінің аты)
Атқаратын қызметі:
_____
Бөлімшесі:
_____
Туылған жылы, күні: _____
Жалпы мамандығы: _____
Арнайы мамандығы және соңғы қайта даярлау:_____
_____
(оқуы орнының атауы, курсы, айы, бітірген жылы)
Тиісті класының медициналық сертификаты бар _____
Әуе кемесінің түрі: _____
Жалпы қонуы: _____сағат, оның ішінде түнде: _____ сағат
Өз бетінше қонуы:_____ сағат, оның ішінде түнде:_____ сағат: _____
Әуе кемесі түрлері бойынша өз бетінше қону:_____
Ауа райының белгіленген минимумы: _____
Авиациялық оқиғалардың бар/жоғы: _____
(сипаты, ӘК түрі, күні)
ҚОРЫТЫНДЫ: өзінің моральдық-іскерлік қасиетіне лайықты:
_____
Емтихан алушы_____
(аты-жөні, лауазымы, қолы)
20___жылғы «____»_____
Өтініш беруші _____ _____ _____
(қолы) (аты-жөні (бар болғанда) (күні)

Қазақстан Республикасы Көлік және коммуникация министрінің және Қазақстан Республикасы Инвестициялар және даму министрлігінің өзгерістер мен толықтыру енгізілетін кейбір бұйрықтарының тізбесіне 5-қосымша

«Авиация персоналына куәліктер беру» мемлекеттік көрсетілетін қызмет стандартына 5-қосымша

Нысан

Сәйкестік парағы №
Әскери тәжірибесінің сынағы

Өтініш беруші _____ 20 жыл

Р/с №	Әскери тәжірибесі, біліктілігі	ИКАО біліктілік талаптары, 1-қосымша; ҚР ААК РК	Сәйкестігі	Қосымша талаптары
I 1.1.	**Оқу бағдарламасы Теориялық сабақтар:**			
1.2	**Ұшу училищесіндегі ұшу оқулары:** 1.(ӘК нақты түрі және онда қонуы) 2. …… **Барлығы:**			
II 2.1.	**Тәжірибесі, біліктілігі: Ретінде:**			
2.2.	**Нұсқаушы ретінде:**			
2.3.	**Жалпы шабуыл: Оның ішінде:** өз бетінше бақылау нұсқаушы ретінде ұшулардың саны			

Емтихан алушы _____ 20 ___ жыл

Қазақстан Республикасы Көлік және коммуникация министрінің және Қазақстан Республикасы Инвестициялар және даму министрлігінің өзгерістер мен толықтыру енгізілетін кейбір бұйрықтарының тізбесіне 6-қосымша

«Авиация персоналына куәліктер беру» мемлекеттік көрсетілетін қызмет стандартына 6-қосымша

Нысан

Біліктілік емтиханын жүргізу хаттамасы
№_____
_____
(кәсіпорынның, филиалының, қызметінің/бөлімінің атауы)
_____
(өтініш берушінің тегі, аты, әкесінің аты)
Туылған жылы_____ лауазымы_____
Емтиханның мақсаты _____
(рұқсат беру, біліктілік белгісінің түрі)
Жұмыс орны_____
(жұмыс орны, диспетчерлік пункт,сектор)

1-Бөлім. Теориялық дайындық			
Сабақ/модуль	**Сұрақтар**	**Жауаптар**	**Емтихан қорытындысы**
ӘКП саласында ҚР заң-намасының негіздері, ӘК ұшуларының аэронавига-циялық қызмет көрсетуі			
Әуе қозғалысына қызмет көрсету			
Жұмыс технологиясы, радиомен хабар алмасу ережелері, типтік фразео-логия			
Ұшуларға метеорология-лық қамтамасыз ету			
Аэродинамиканың, ӘК ұшу-техникалық сипатта-масының негіздері			
Ұшуларға навигациялық қамтамасыз ету			
Ұшуларға радиотехника-лық қамтамасыз ету			

Емтихан алушының қорытындысы_____
_____
(қабылданған шешім)
Емтихан алушы _____
(Т.А.Ә. (бар болғанда) мамандығы, қолы)
20___ жылғы «____»_____
Өтініш беруші _____ _____ _____
(қолы) (Т.А.Ә. (бар болғанда)) (күні)

2-Бөлім.Тәжірибелік дағдылары		
Біліктілігі: ӘҚҚ диспетчері (әуе қозғалысын жоспалрау)		
Технологиялық операциялар	**Ескерту**	**Емтихан алушының қорытындысы**
Кезекшілікті қабылдау және тапсыру		
ӘҚҰ белгіленген ережелерін сақтау (ұшуларды жоспарлау)		
Басқарушы құжаттардың талаптарын сақтау		
Жұмыс технологиясын және радиомен хабар алмасу ережелерін сақтау		
Радиотехникалық құрал-дарды және авиациялық электр байланысын пайдалану		
Аралас қызметтермен өзара іс-қимылы		
Белгіленген құжатамаларды жүргізу		

Емтихан алушының қорытындысы_____
(қабылданған шешім)
_____
_____
Емтихан алушы _____
(лауазымы, қолы, Т.А.Ә. (бар болғанда)
20___ жылғы «____»_____
Өтініш беруші _____ _____ _____
(қолы) (Т.А.Ә. (бар болғанда) (күні)

Қазақстан Республикасы Көлік және коммуникация министрінің және Қазақстан Республикасы Инвестициялар және даму министрлігінің өзгерістер мен толықтыру енгізілетін кейбір бұйрықтарының тізбесіне 7-қосымша

«Авиация персоналына куәліктер беру» мемлекеттік көрсетілетін қызмет стандартына 7-қосымша

Нысан

3,5 Х 4,5 см суретке арналған орны

Нысан

ҰСЫНЫМ (ӘК техникалық қызмет көрсету жөніндегі мамандарын қоспағанда, басқа авиациялық персонал үшін)

куәлігін беруге
_____
(куәліктің атауы)
_____
(тегі, аты, әкесінің аты)
Атқаратын лауазымы:
Бөлімше: _____
Туылған күні: _____
Жалпы білімі: _____
Арнайы білімі және соңғы рет қайта даярлануы: _____
_____
(оқу орнының, курстарының атауы, бітірген айы, жылы)
ҰДСК _____дейін жұмысқа жарамды деп таныды
Біліктілігі туралы белгі:_____
_____

ӨНДІРІСТІК МІНЕЗДЕМЕ

ҚОРЫТЫНДЫ: өзінің іскерлік-моральдық қасиеті бойынша лайықты.
Емтихан алушы_____
(лауазымы, қолы, Т.А.Ә. (бар болғанда))
20___ жылғы «____»_____
Өтініш беруші _____ _____ _____
(қолы) (Т.А. Ә. (бар болғанда) (күні)

Қазақстан Республикасы Көлік және коммуникация министрінің және Қазақстан Республикасы Инвестициялар және даму министрлігінің өзгерістер мен толықтыру енгізілетін кейбір бұйрықтарының тізбесіне 8-қосымша

«Авиация персоналына куәліктер беру» мемлекеттік көрсетілетін қызмет стандартына 8-қосымша

Нысан

ӘК техникалық қызмет көрсету жөніндегі персоналдың куәлігі үшін өтініш

ӘК техникалық қызмет көрсету жөніндегі персонал куәлігін беру және куәлікке қатысты мерзімі үшін өтініш (алғашқы рет/ өзгерістер мен толықтырулар енгізу/ жаңарту немесе ұзарту)
Өтініш берушінің деректері Тегі және аты-жөнінің бірінші әріптері …… Мекенжайы…… Азаматтығы …… Туылған күні мен туған жері…… ЖСН ..... Ақпараттық жүйелерде қамтылған, заңмен қорғалатын құпияны құрайтын мәліметтерді пайдалануға келісім беремін.
AML куәлігінің детальдары (егер қолданылса) № …… куәлік берілген күні …… Куәлікке №..... қосымшалар
Жұмыс орны туралы мәліметтер: Ұйымның атауы…… Мекенжайы…… ӘК ТҚ бойынша ұйымның мақұлдау сертификатының нөмірі…… Телефон…… Факс……
Өтініш келесі мақсатпен (тиісті боскты белгіленіз): Алғаш рет берілген өзгерістер/толықтырулар енгізу куәлікті жаңарту (ұзарту) ☐ Рейтинг A B1 B2 B3 C Газотурбинді қозғалтқышы бар ұшақ ☐ ☐ Поршеньді қозғалтқышы бар ұшақ ☐ ☐ Газотурбинді қозғалтқышы бар тікұшақ Поршеньді қозғалтқышы бар тікұшақ Авиациалық және радиоэлектрондық жабдық ☐ Максималды ұшу салмағы 2250 кг кем емес Герметикалы емес поршеньдік ӘК ұшу салмағы 2250 кг кем емес ☐ ауыр ӘК ☐ ауыр емес басқа ӘК ☐ ӘК түрінің жазбасы/Рейтинг жазбасы/ шектеулерді алу (егер қолданылса): …… ……
Мен жоғарыда көрсетілгенге сәйкес алғаш рет өтініш беру/өзгерістер мен толықтырулар енгізу/жаңарту немесе ұзарту үшін осы нысанды қолданғым келеді және осы нысанға өтініш берген сәтте енгізілген ақпараттың анық екендігін растаймын. Мен осы ретпен кері қайтарылып алынған немесе қолданылуы тоқтатылған, басқа мемлекеттерде шығарылған куәліктің менде болмағанын растаймын. Сонымен қатар мен кез келген анық емес ақпараттың мені AML куәлігіне ие болу құқығынан айыратынын түсінемін. Қолы …… Аты…… Күні……
Мен келесі кредитті талап еткім келеді (егер қолданылса): …… Уәкілетті орган мақұлдаған оқыту ұйымында оқу үшін кредиттік тәжірибе …… Емтиханға эквивалентті сертификаттар үшін емтихан кредиттері. …… Тиісті сертификаттарды қоса беруіңізді өтінеміз.
Ұсынымдар (толтыруға міндетті емес): осы ретпен өтініш берушінің ӘК техникалық қызмет көрсету бойынша білімі мен тәжірибесінің Қазақстан Республикасының тиісті талаптарына сәйкес екені расталады және куәлік беру немесе оған жазбаларды жазу уәкілетті органға ұсынылады. Қолы …… Аты…… Лауазымы……Күні……

Тек қана уәкілетті органы персоналының жазбалары үшін. Осы ретпен өтініш берушінің ӘК ТҚ жөніндегі маманының куәлігін беру, ұзарту және оған жаңа жазбаларды жазу бойынша Қазақстан Республикасының қолданыстағы талаптарына сәйкес екендігі расталады. Қолы …… Т.А.Ә. (бар болғанда) Күні……

Қазақстан Республикасы Көлік және коммуникация министрінің және Қазақстан Республикасы Инвестициялар және даму министрлігінің өзгерістер мен толықтыру енгізілетін кейбір бұйрықтарының тізбесіне 9-қосымша

«Авиация персоналына куәліктер беру» мемлекеттік көрсетілетін қызмет стандартына 9-қосымша

Әуе кемелеріне техникалық қызмет көрсету жөніндегі персоналдың жеке журналы

1. Date	2. Location	A/C or Comp. Type	4.A/C Reg. or Comp. S/n	5. Type of maintenance (rating)	6. Privilege used	7. Task type							
						FOT	SGH	R/I	MEL	TS	MOD	REP	INSP
2/1/13	XX workshop	FDR	123456	C13	component cert. staff						X		X
1/1/13	Moscow SVO	A320 (CFM 56)	EU-CAO	A1-line	B1			X					X

Кестенің жалғасы

8. Type of activity				9. ATA	10. Operation performed	11. Time Duration	12. Maintenance record ref.	13. Remarks
Training	Perform	Supervise	CRS					
		X		31	shop visit for repair	16	EASA Form 1 nr. XXXXXX	
	X		X	32	RH MLG WHEEL change	1	ATL page 12	

Сәйкестендіру / ID	Вариант / Option	Сипаттау / *Ескерту* / Description/ *Remarks*
1. Date	-	*ТҚ орындалған датасы*
2. Location	-	*ТҚ орындалған орны*
3. A/C or comp. type	-	*ӘК немесе компонентінің түр*
4. A/C Reg. or comp. s/n	-	ӘК мемлекеттік және тіркеу белгілері немесе компоненттің сериялық нөмірі
5. Type of maintenance (rating)	-	*ТҚ рейтингіне анықтау* *ӘК ТҚ бойынша ұйымдар үшін түрлі варианттар түрлі рейтинке сәйкес*
6. Privilege used	-	*Тұлғаның айрықша құқықтары болғанда осы блок рейтинетен сертификат беретін және қолдайтын персоналдың айрықша құқықтарын анықтауға арналған, ол алдыңғы бағанда анықталған (мысалы А немесе В1 немесе В2 немесе С санатты компоненттер мен қозғалтқышты сертификаттау персоналы, бақылау әдістерін бұзбайтын сертификаттау персаналы.*
7. Task type	*Орындалатын мақсатқа қолданылатын келесі терминдерді пайдаланатын мақсатты анықтау. Бір терминнен артық пайдалануы мүмкін (мысалы, TSu R/I)*	
	FOT	*Функционалды /жұмыс тесті*
	SGH	*Сервистік қызмет көрсету және жерусті қызмет көрсету*
	R/I	*алу /орнату*
	MEL	*Ең аз жабдықтың тізімдемесі*
	TS	*Ақауын және істен шығуын іздеу*
	MOD	*Модификациясы*
	REP	*Жөндеу*
	INSP	*Инспекция*
8. Type of activity	*Орындалған мақсаттарға тиесілі келесі терминдерді пайдалана отырып қызметін анықтау*	
	Training	*Оқу барысында өзінің жеке журналына мақсаттарды жазатын тұлға*
	Perform	*Жолға енгізілген техникалық қызмет көрсетуді жеке журналдың иесі орындаған*
	Supervise	*Жолға енгізілген техникалық қызмет көрсету жеке журналының иесінің бақылауымен орындалған*
	CRS	*Жолға енгізілген техникалық байқаудан кейін пайдалануға жеке журнал иесіне рұқсат беріледі*
9. ATA	-	*Ең манызды орындалған міндеттің жақсы сипаттайтын ATAchapter енгізу, ATAchapters артық таңдалуы мүмкін.*
10. Operation-performed	-	*Бұл жолақ орындалған міндеттің детальдік сілтемесін қамтамасыз ету үшін пайдаланылады.*
11. Time (hrs)	-	*Жеке журнал иесі жолда жазылған қызметті орындау үшін жұмсалған жалпы уақытты жазады (сағат).*
12. Maintenance record ref.	-	*Жеке журналда жазылған қызметке техникалық қызмет көрсету бойынша жазбалардың нақты сілтемесін енгізіңіз*
13. Remarks	-	*Бұл жолақ қосымша түсініктемелерді пайдалануға арналған-басқа жолдарға енгізіле алынбағандар үшін.*

Қазақстан Республикасы Көлік және коммуникация министрінің және Қазақстан Республикасы Инвестициялар және даму министрлігінің өзгерістер мен толықтыру енгізілетін кейбір бұйрықтарының тізбесіне 10-қосымша

«Авиация персоналына куәліктер беру» мемлекеттік көрсетілетін қызмет стандартына 10-қосымша

Нысан

Әуе кемелеріне техникалық қызмет көрсету жөніндегі персоналдың жеке деректері

1. Тегі, аты, әкесінің аты (бар болғанда).
2. Туған күні.
3. Куәлік № / куәліктің қолданылу мерзімі.

Фото суреттің орны 3,5 Х 4,5 см

4. ӘК ТҚ жөніндегі персоналдың куәлігіне қосымшаның № (XV тармақ).
5. Куәлікке берілген қосымшаның негізінде куәлік санаты.
6. ӘК ТҚ жөніндегі персонал куәлігін кейіннен беруге алғашқы дайындық (авиациялық оқу орны немесе авиациялық оқу орталығы, алған мамандығы, дайындықтан өткен күні мен орны, өз бетінше оқыған жағдайда «өз бетінше оқыған» деп көрсетілсін).
7. Өтініш берілген сәтте техникалық қызмет көрсету және әуе кемелерін жөндеу жөніндегі ұйымда (бұдан әрі-ТҚ және РАТ) ӘК ТҚ персоналы куәлігін алуға үміткердің лауазымы (егер үміткер ТҚ және РАТ бойынша ұйымда жұмыс істемесе, онда «Қолданылмады» деп жазылады).
8. ӘК түріне оқыту (ӘК түрі / қозғалтқыш / рейтинг / оқыту күні) (егер өтініш беруші ӘК түріне оқығанын дәлелдесе ғана толтырылады).
9. Куәлікке қоса берілген қосымша негізінде қойылған шектеулер (XV тармақ) (бар болса, қандай екенін көрсету қажет).

Күні/ Өтініш берушінің қолы / ТҚ және РАТ жөніндегі ұйымның мөрі және жауапты адамның қолы (егер өтініш беруші ТҚ және РАТ жөніндегі ұйымына жұмысқа жалданса).

Қазақстан Республикасы
Көлік және коммуникация министрінің және Қазақстан Республикасы
Инвестициялар және даму министрлігінің өзгерістер мен толықтыру енгізілетін
кейбір бұйрықтарының тізбесіне
11-қосымша

Қазақстан Республикасы Инвестициялар және даму министрінің
2015 жылғы 28 сәуірдегі №518 бұйрығына
2-қосымша

«Азаматтық авиацияның авиациялық оқу орталығының сертификатын беру» мемлекеттік көрсетілетін қызмет стандарты

1-тарау. Жалпы ережелер

1. «Азаматтық авиацияның авиациялық оқу орталығының сертификатын беру» мемлекеттік көрсетілетін қызметі (бұдан әрі – мемлекеттік көрсетілетін қызмет).
2. Мемлекеттік көрсетілетін қызмет стандартын Қазақстан Республикасы Инвестициялар және даму министрлігі (бұдан әрі – Министрлік) әзірледі.
3. Мемлекеттік қызметті Министрліктің Азаматтық авиация комитеті (бұдан әрі – көрсетілетін қызметті беруші) көрсетеді.
Өтініштерді қабылдау және мемлекеттік қызмет көрсету нәтижесін беру: www.egov.kz, www.elicense.kz «электрондық үкімет» веб-порталы (бұдан әрі – портал) арқылы жүзеге асырылады.

2-тарау.
Мемлекеттік қызмет көрсету тәртібі

4. Құжаттар топтамасын тапсырған күнінен бастап мемлекеттік қызмет көрсету мерзімі – 40 (қырық) жұмыс күні.
5. Мемлекеттік қызмет көрсету нысаны: электрондық түрде (толық автоматтандырылған).
6. Мемлекеттік қызмет көрсету нәтижесі – азаматтық авиацияның авиациялық оқу орталығының сертификаты немесе осы мемлекеттік көрсетілетін қызмет стандартының 10-тармағында көзделген жағдайлар және негіздер бойынша мемлекеттік қызмет көрсетуден бас тарту туралы жазбаша дәлелді жауап.
Мемлекеттік қызмет көрсету нәтижесін ұсыну нысаны: электрондық түрде.
Порталда көрсетілетін қызметті алушыға азаматтық авиацияның авиациялық оқу орталығының сертификаты көрсетілетін қызметті берушінің электрондық цифрлық қолтаңбасымен (бұдан әрі – ЭЦҚ) куәландырылған электрондық құжат түрінде жіберіледі.
7. Мемлекеттік қызмет заңды тұлғаларға (бұдан әрі – көрсетілетін қызметті алушы) тегін негізде көрсетіледі.
8. Порталдың жұмыс кестесі – жөндеу жұмыстарын жүргізуге байланысты техникалық үзілістерді қоспағанда, тәулік бойы (көрсетілетін қызметті беруші жұмыс уақыты аяқталғаннан кейін өтініш жасаған кезде, Қазақстан Республикасының еңбек заңнамасына сәйкес демалыс және мереке күндері өтініштерді қабылдау және мемлекеттік көрсетілетін қызмет нәтижелерін беру келесі жұмыс күні жүзеге асырылады).
9. Порталда көрсетілетін қызметті алушы өтініш жасаған кезде мемлекеттік қызмет көрсету үшін құжаттар тізбесі:
көрсетілетін қызметті алушының ЭЦҚ-мен куәландырылған осы мемлекеттік көрсетілетін қызмет стандартына қосымшаға сәйкес нысан бойынша өтінім;
персоналды даярлау және рәсімдер жөніндегі нұсқаудың көшірмесі;
сапа жөніндегі нұсқаудың көшірмесі;
ұшу қауіпсіздігі жүйесін басқару жөніндегі нұсқаудың көшірмесі (қажет болған кезде);
авиациялық оқу орталығының штат кестесі;
авиациялық оқу орталығының оқу процесін қамтамасыз етуге қатысты басқа оқу мекемелерімен, кәсіпорындармен және бөгде ұйымдармен жасасқан шарттардың көшірмелері (бар болса);
қаржылық-экономикалық жағдайы туралы ақпарат;
Құжаттардың барлық көшірмелері мөрмен және өтініш берушінің немесе оның уәкілетті тұлғасының қолымен куәландырылады.
Көрсетілетін қызметті алушы осы Стандарттың 9-тармағында көзделген тізбеге сәйкес құжаттардың топтамасын толық ұсынбаған және (немесе) қолданылу мерзімі өтіп кеткен құжаттарды ұсынған жағдайда көрсетілетін қызметті беруші өтінішті қабылдаудан бас тартады.
Порталда электрондық сұрау салуды қабылдау көрсетілетін қызмет алушының «жеке кабинетінде» жүзеге асырылады, құжаттар көрсетілетін қызметті алушының ЭЦҚ-мен куәландырылған құжаттардың электрондық көшірмелері түрінде ұсынылады.
Мемлекеттік ақпараттық жүйелерде қамтылған заңды тұлға ретінде жеке басын куәландыратын құжаттар туралы мәліметтерді, мемлекеттік тіркелуі туралы куәлікті, төлем туралы мәліметті (ЭҮТШ арқылы төленген жағдайда) көрсетілетін қызметті беруші «электрондық үкімет» шлюзі арқылы тиісті мемлекеттік ақпараттық жүйелерден өз бетінше алады.
Көрсетілетін қызметті беруші барлық қажетті құжаттарды тапсырған кезде көрсетілетін қызметті алушыға портал арқылы «жеке кабинетіне» мемлекеттік көрсетілетін қызмет нәтижесін алу үні және уақыты көрсетіле отырып, мемлекеттік қызметті көрсету үшін сұрау салудың қабылданғаны туралы мәртебе жіберіледі.
10. Көрсетілетін қызметті берушілер мынадай негіздер бойынша:
1) көрсетілетін қызметті алушының мемлекеттік көрсетілетін қызметті алу үшін ұсынған құжаттардың және (немесе) олардағы деректердің (мәліметтердің) анық еместігін анықтау;
2) көрсетілетін қызметті алушының және (немесе) мемлекеттік қызмет көрсету үшін қажетті ұсынылған материалдар, объектілер, деректер және мәліметтер Қазақстан Республикасы Инвестициялар және даму министрінің міндетін атқарушының 2015 жылғы 24 ақпандағы № 158 бұйрығымен бекітілген Авиациялық оқу орталықтарына қойылатын сертификаттық талаптарға (Нормативтік құқықтық актілерді мемлекеттік тіркеу тізілімінде № 10554 болып тіркелген) сәйкес келмегенде;
3) көрсетілетін қызметті алушыға қатысты оның қызметіне немесе мемлекеттік көрсетілетін қызметті алуды талап ететін жекелеген қызмет түрлеріне тыйым салу туралы соттың заңды күшіне енген шешімі (үкімі) болғанда кезде;
4) көрсетілетін қызметті алушыға қатысты соттың заңды күшіне енген үкімінің болуы, оның негізінде көрсетілетін қызметті алушының мемлекеттік көрсетілетін қызметті алумен байланысты арнаулы құқығынан айырылуы бойынша мемлекеттік қызметтерді көрсетуден бас тартады.

3-тарау.
Көрсетілетін қызметті берушінің және (немесе) оның лауазымды адамдарының мемлекеттік қызметтер көрсету мәселелері бойынша шешімдеріне, әрекеттеріне (әрекетсіздігіне) шағымдану тәртібі

11. Көрсетілетін қызметті берушінің және (немесе) оның лауазымды адамдарының мемлекеттік қызметтер көрсету мәселелері бойынша шешімдеріне, әрекеттеріне (әрекетсіздігіне) шағымдану: осы мемлекеттік көрсетілетін қызмет стандартының 13-тармағында көрсетілген мекенжай бойынша көрсетілетін қызметті берушінің басшысының атына немесе 010000, Астана қаласы, Қабанбай батыр даңғылы, 32/1-үй мекенжайы бойынша Министрлік басшысының атына шағым беріледі: қабылдау бөлмесінің телефоны: 8 (7172) 75-48-02.
Шағым жазбаша түрде пошта арқылы көрсетілетін қызметті берушінің немесе Министрліктің кеңсесі арқылы қолма-қол жұмыс күндері беріледі.
Өтініште қабылдаған адамның тегі мен аты-жөнін, берілген шағымға жауап алу мерзімін және орнын көрсете отырып, көрсетілетін қызметті берушінің немесе Министрліктің кеңсесінде тіркеу (мөртабан, кіріс нөмірі мен күні), шағымды қабылдау растамасы болып табылады. Шағым тіркелгеннен кейін жауапты орындаушыны айқындау және тиісті шараларды қабылдау үшін көрсетілетін қызметті берушінің немесе Министрліктің басшысына жіберіледі.
Портал арқылы жүгінген кезде шағымдану тәртібі туралы ақпаратты бірыңғай байланыс орталығының 1414 телефоны арқылы алуға болады.
Шағымды портал арқылы жіберген кезде көрсетілетін қызметті алушыға «жеке кабинетінен» шағым туралы ақпаратқа қол жеткізуге болады, ол мемлекеттік органда өңдеу барысында жаңартылып отырады (жеткізілуі, тіркелуі, орындалуы туралы белгілер, қарау немесе қараудан бас тарту нәтижелері бойынша жауап).
Көрсетілетін қызметті берушінің, Министрліктің мекенжайына келіп түскен көрсетілетін қызметті алушының шағымы тіркелген күнінен бастап бес жұмыс күні ішінде қаралуға жатады.
Мемлекеттік көрсетілетін қызмет нәтижелерімен келіспеген жағдайда, көрсетілетін қызметті алушы мемлекеттік көрсетілетін қызметтің сапасын бағалау және бақылау жөніндегі уәкілетті органға шағыммен жүгіне алады.
Көрсетілетін қызметті алушының мемлекеттік қызметтерді көрсету сапасын бағалау және бақылау жөніндегі уәкілетті органның мекенжайына келіп түскен шағымы тіркелген күнінен бастап он бес жұмыс күні ішінде қаралуға жатады.
Заңды тұлғаның шағымында оның атауы, пошталық мекенжайы, шығыс нөмірі және күні көрсетіледі. Шағымға көрсетілетін қызметті алушы қол қоюға тиіс.
12. Көрсетілетін қызмет нәтижелерімен келіспеген жағдайда, көрсетілетін қызметті алушы Қазақстан Республикасының заңнамасында белгіленген тәртіппен сотқа жүгінеді.

4-тарау.
Мемлекеттік қызмет көрсету, оның ішінде электрондық нысанда көрсету ерекшеліктері ескеріле отырып, өзге де талаптар

13. Мемлекеттік қызмет көрсету орындарының мекенжайлары көрсетілетін қызметті берушінің www.mid.gov.kz («Азаматтық авиация комитеті» бөлімінің «Мемлекеттік көрсетілетін қызметтер» кіші бөлімінде) интернет-ресурсында орналастырылған.
14. Көрсетілетін қызметті алушының ЭЦҚ-сы болған жағдайда, мемлекеттік көрсетілетін қызметті портал арқылы электрондық нысанда алу мүмкіндігі бар.
15. Көрсетілетін қызметті алушының порталдағы «жеке кабинеті», сондай-ақ мемлекеттік қызметтерді көрсету мәселелері жөніндегі бірыңғай байланыс орталығы арқылы қашықтықтан қол жеткізу режимінде мемлекеттік қызметті көрсету тәртібі және мәртебесі туралы ақпаратты алу мүмкіндігі бар.
16. Мемлекеттік қызмет көрсету мәселелері бойынша анықтама қызметтерінің байланыс телефондары: 8 (7172) 75-48-02, мемлекеттік қызметтерді көрсету мәселелері жөніндегі бірыңғай байланыс орталығы: 1414.

«Азаматтық авиацияның авиациялық оқу орталығының сертификатын беру» мемлекеттік көрсетілетін қызмет стандартына қосымша

Нысан

Авиациялық оқу орталығын сертификаттауды жүргізуге өтінім

1. _____
(АОО, ұйымның, құрылымдық бөлімшесінің атауы)
_____
_____
_____
(ұйым басшысының лауазымы, А.Ж.Т (бар болғанда))

Кәсіби даярлаудың мынадай түрлері мен бағыттары бойынша авиациялық оқу орталығын сертификаттауды жүргізуді сұрайды:

Р/с №	Кәсіби даярлау түрлері	Бағыттар (мамандығы, мамандануы, курстың атауы)
1	Авиациялық персоналды бастапқы даярлау	
2	Авиациялық персоналды қайта даярлау	
3	Авиациялық персоналдың кәсіби деңгейін қолдау	

2. Ұйым туралы мәліметтер:

1) Меншік нысаны (кадастрлық нөмірі)_____
_____
_____
2) Заңды тұлғаның мемлекеттік тіркеу туралы куәлігі/БЖН немесе анықтама
_____
_____
(нөмірі, кім және қашан берді)
3) Заңды (пошталық) мекенжайы және басқа да деректемелері _____
_____
_____
4) Телефон/факс, эл. пошта _____
_____
_____
3. Қоса берілетін құжаттар: _____
_____
_____

20 ___жылғы «___» _____

Ақпараттық жүйелердегі заңмен қорғалатын құпияны құрайтын мәліметтерді пайдалануға келісім беремін.
_____
Көрсетілетін қызметті берушінің басшысы
(қолы) /Аты-жөні/(бар болғанда)

М.О.

Бұйрық Қазақстан Республикасының Әділет министрлігінде 2018 жылғы 2 сәуірде Нормативтік құқықтық кесімдерді мемлекеттік тіркеудің тізіліміне №16710 болып енгізілді.

ҚАЗАҚСТАН РЕСПУБЛИКАСЫ ИНВЕСТИЦИЯЛАР ЖӘНЕ ДАМУ МИНИСТРЛІГІ ҚҰРЫЛЫС ЖӘНЕ ТҰРҒЫН ҮЙ-КОММУНАЛДЫҚ ШАРУАШЫЛЫҚ ІСТЕРІ КОМИТЕТІНІҢ БҰЙРЫҒЫ

2018 жылғы 20 сәуір №88-нқ Астана қаласы

Қазақстан Республикасының сәулет, қала құрылысы және құрылыс саласындағы мемлекеттік нормативтерді бекіту туралы

«Қазақстан Республикасындағы сәулет, қала құрылысы және құрылыс қызметі туралы» 2001 жылғы 16 шілдедегі Қазақстан Республикасы Заңының 20-бабының 23-16) тармақшасына, Қазақстан Республикасы Үкіметінің 2014 жылғы 19 қыркүйектегі № 995 қаулысымен бекітілген Қазақстан Республикасы Инвестициялар және даму министрлігі туралы ереженің 17-тармағының 443) тармақшасына сәйкес, **БҰЙЫРАМЫН:**
1. Мыналар:
1) осы бұйрыққа 1-қосымшаға сәйкес «Геодезиялық қызмет және құрылыстағы геодезиялық жұмыстарды ұйымдастыру» Қазақстан Республикасының құрылыстағы басшылық құжаты 1.03-01-2018;
2) осы бұйрыққа 2-қосымшаға сәйкес «Құрылыстағы геодезиялық жұмыстар» Қазақстан Республикасының құрылыс нормалары 1.03-03-2018 бекітілсін.
2. Қазақстан Республикасы Инвестициялар және даму министрлігі Құрылыс және тұрғын үй-коммуналдық шаруашылық істері комитетінің Техникалық реттеу және нормалау басқармасы:
1) осы бұйрықты Қазақстан Республикасы Әділет министрлігінде мемлекеттік тіркеуді;
2) осы бұйрық мемлекеттік тіркелген күнінен бастап күнтізбелік он күн ішінде оның қазақ және орыс тілдеріндегі қағаз тасығыштағы және электрондық нысандағы көшірмелерін Қазақстан Республикасы Нормативтік құқықтық актілерінің эталондық бақылау банкіне ресми жариялау және енгізу үшін «Республикалық құқықтық ақпарат орталығы» шаруашылық жүргізу құқығындағы республикалық мемлекеттік кәсіпорнына жіберуді;
3) осы бұйрық мемлекеттік тіркелгеннен кейін күнтізбелік он күн ішінде оның көшірмелерін мерзімді баспа басылымдарына ресми жариялауға жіберуді;
4) осы бұйрықты Қазақстан Республикасы Инвестициялар және даму министрлігі Құрылыс және тұрғын үй-коммуналдық шаруашылық істері комитетінің интернет-ресурсында орналастыруды;
5) осы бұйрық Қазақстан Республикасы Әділет министрлігінде мемлекеттік тіркелгеннен кейін он жұмыс күні ішінде осы тармақтың 1), 2), 3) және 4) тармақшаларына сәйкес іс-шаралардың орындалуы туралы мәліметтерді Қазақстан Республикасы Инвестициялар және даму министрлігі Құрылыс және тұрғын үй-коммуналдық шаруашылық істері комитетінің құқықтық қамтамасыз ету басқармасына ұсынуды қамтамасыз етсін.
3. Осы бұйрықтың орындалуын бақылау жетекшілік ететін Қазақстан Республикасы Инвестициялар және даму министрлігінің Құрылыс және тұрғын үй-коммуналдық шаруашылық істері комитеті төрағасының орынбасарына жүктелсін.
4. Осы бұйрық алғашқы ресми жарияланған күнінен кейін күнтізбелік он күн өткен соң қолданысқа енгізіледі.

Қазақстан Республикасы Инвестициялар және даму министрлігі Құрылыс және тұрғын үй-коммуналдық шаруашылық істері комитетінің төрағасы М.ЖАЙЫМБЕТОВ

«КЕЛІСІЛДІ»
Қазақстан Республикасы Ауыл шаруашылығы министрлігі Жер ресурстарын басқару комитетінің төрағасы
_____Е.Қөрентаев
2018 жылғы 20 сәуір

*Қазақстан Республикасы Инвестициялар және даму министрлігінің Құрылыс және тұрғын үй-коммуналдық ша

(Жалғасы. Басы 25-бетте)

жалпы күнтізбелік кесте бойынша геодезиялық қамтамасыз етуді талап ететін жұмыстардың тізбесі белгіленеді;

құрылыстың сатылары бойынша геодезиялық өндірісті қамтамасыз ету бойынша геодезиялық жұмыстарды орындау реттілігі мен мерзімдері белгіленеді;

операция бойынша бақылау мерзімдері мен конструкциялары белгіленеді, бақылауға арналған конструкциялар авторлық қадағалаумен келісіледі немесе ЖӨЖ таңдап алынады;

атқарушы түсірілімдерді орындау және аралық конструкциялар мен құрылыс толығымен аяқталған объектілердің атқарушы сұлбаларын ұсыну мерзімдері белгіленеді.

24. Геодезиялық атқарушы түсірілім ғимараттың (имарат) геометриялық параметрлер дәлдігін геодезиялық бақылаудың бөлінбейтін бөлігі болып табылады және осы объект құрылысының күнтізбелік кестесіне сәйкес геодезиялық жұмыстарды жүргізу кестесі бойынша жүзеге асырылуы тиіс.

25. Атқару сұлбалары жоспарда құрастырылады және биіктігі бойынша, жеке-жеке және аралас, бірақ ол үшін жақсы оқылуы керек.

26. Атқару сұлбалары үш данада жасалады және құрылыс ұйымының геодезисі қол қояды. Екі данасы прорабқа тапсырылады, ал біреуі геодезистің өзінде қалады.

27. Геодезиялық атқару құжаттама ішкі және қабылдау-өткізу болып бөлінеді.

28. Ішкі атқару құжаттамасы аяқталмаған құрылыс-монтаждау кезеңіне жасалады және құрылыс-монтаждау жұмыстарын одан әрі жүргізуге негіз болып табылады.

Ішкі атқару құжаттамасына келесілер:

инженерлік желілер трассаларының, жолдардың осьтері, қазан шұңқырлар контурларын бөлудің атқару сұлбалары;

ғимараттың (имарат) аралық осьтерін бөлу актісі мен атқарушы сұлбасы;

орнатылған қорамақалыптың атқару сұлбасы және актісі;

қада қағылған далаларды бөлу актілері;

еденге арналған бетондық ниверлеу дайындығының атқару сұлбасы;

монтаждау көкжиегінде қабаттарға, ярустарға, цокольдарға бөлу актісі;

маяктарды орнату сұлбасы жатады.

Объектіні өткізу кезінде ішкі атқару құжаттамасы ұсынылмайды, бірақ келешекте құрылыс-монтаждау жұмыстары үшін құрылыс ұйымының бірінен екіншісіне (бір ұйымның ішінде болуы да мүмкін) өткізу актісіне міндетті түрде қоса ұсынылады.

29. Қабылдау-өткізу атқарушы құжаттамасының құрамы мыналардан:

дайын қазаншұңқырлар, абаттандыру, жол төсемдері мен басқа да жердегі ғимараттар бойынша атқарушы жоспарлы-биіктік сұлбаларынан;

атқарушы қадалы далалардың жоспарлы-биіктік сұлбаларынан;

іргетастардың (тұтас, құрама) атқарушы сұлбаларын, қарнақ бұрандалармен, құдықтармен, сала басталған бөлшектермен жабдықтауға арналған іргетастардың атқарушы сұлбаларынан;

бағаналар, рамалардың атқарушы сұлбаларынан;

кран астындағы арқалықтардың және кран астындағы жолдардың атқарушы сұлбаларынан;

арқалықтар және фермаларды монтаждаудың атқарушы сұлбаларынан;

ғимараттардың (имараттар) атқарушы қабатты жоспарлы-биіктік сұлбаларынан;

едендерді және аражабын тақталарын биіктіктен түсіру бойынша атқарушы сұлбалардан;

лифт шахталарының атқарушы сұлбаларынан;

инженерлік байланыстардың атқарушы сұлбаларынан тұрады.

Атқарушы геодезиялық қабылдау-өткізу құжаттамасы құрылыс-монтаждау жұмыстар аяқталған кезеңге жасалады және құрылыс ұйымының өндірістік-техникалық бөлімшесінде, геодезиялық қызметте тапсырысшыда жинақталады.

Объектіні пайдалануға өткізу кезінде өндірістік-техникалық бөлімшедегі атқарушы құжаттаманың бір данасы ұсынылады.

30. Монтаждауды (орнату, қалау) аяқтау бойынша үнемі бекітілген құрастырымдық элементтер, сондай-ақ жерастылық инженерлік тораптардың (траншеялардың төгіндісіне дейін) нақтылы орналасуы атқарушы геодезиялық түсіруге жатады.

31. Құрылыстың барлық кезеңдеріне атқарушы геодезиялық түсірулер ғимараттың (имарат) ішкі бөлшектеу торабының белгілерінен, бөлетін алаңның белгілерінен және ғимараттың (имарат) сыртқы бөлшектеу торабынан жүргізіледі.

Атқарушы түсірулерді бастар алдында тексеріледі және құрылыс-монтаждау жұмыстары өндірісін бастар алдында қабылданған жат бойынша ғимараттың бөлу осьтері қалпына келтіріледі. Осьті осы жұмыстарды орындайтын ұйым қалпына келтіреді.

32. Атқарушы түсірулер процеседегі өлшеулердің қателігі Қазақстан Республикасының аумағындағы қолданыстағы нормативтік-техникалық құжаттармен рұқсат етілген ауытқулардың 0,2 шамасын құрайды.

33. Атқарушы сұлбаларды құрастыру жұмыс сызбаларының ауқымында жүргізіледі.

Атқарушы сұлбаларда конструкциялардың жобалық және нақты өлшемдері көрсетіледі.

34. Атқарушы сұлбалар Қазақстан Республикасының аумағындағы қолданыстағы нормативтік-техникалық құжаттарға сәйкес рәсімделеді.

35. Орындау түсірілімдерін құрылыс-монтаж жұмыстарын жүзеге асыратын немесе осы салада аккредитациясы бар өзге ұйымдардың геодезиялық қызметтері орындайды.

Ішкі атқарушы құжаттамаға геодезист және жұмыс жүргізуші (шебер) қол қояды. Атқарушы қабылдау-өткізу құжаттамасына геодезист, жұмыс жүргізуші және құрылыс ұйымының бас инженері қол қояды.

36. Геодезиялық қызмет (геодезиялық бөлім) атқарушы және жетекші құжатаманың есебін жүргізеді (3 қосымша).

4-тарау. Ғимараттың (имараттың) геометриялық параметрлерінің дәлдігін геодезиялық бақылау және атқарушы геодезиялық түсірулер

37. Геометриялық параметрлердің дәлдігін геодезиялық бақылау ғимаратты тұрғызу кезінде сапасын өндірістік бақылау немесе құрылыс ұйымының инженерлік тораптар аралық төсемдерінің ажырамас бөлігі болып табылады.

Салынған имараттардың немесе жеке конструкциялардың геометриялық параметрлерін бақылау жұмыстарын ортақ нәтижесін бақылауға: құрылыс элементтерін әзірлеу, геодезиялық және құрылыс жұмыстары жатады.

38. Ғимараттардың геометриялық параметрлерінің дәлдігін геодезиялық бақылау келесілерден тұрады:

нормативтік құжаттардың талаптарына қолданылатын жұмыс технологиясының сәйкестігін тексеру;

қалайтын бөлшектердің өлшемдерін, қиғаштығын, жағдайын анықтау.

Құрастырмалы құралымдардың геометриялық параметрлерін бақылау кезінде ықтимал орташа квадратты қателік осы параметр үшін жүктемідегі ауытқулардың көлемі 0,15 аспауы керек;

жоспарда конструкцияларды нақты жағдайын уақытша бекіту сатысындағы сияқты биіктік және вертикаль бойынша да оларды ақырғы бекітуден кейін анықтаумен қорытындылау;

жерастылық инженерлік тораптарды геодезиялық түсіруді траншеялардың кері төгіндісіне дейін орындау керек.

39. Ғимараттардың көлемі және өлшемдері, геодезиялық бақылау тәртібі және тәсілдері ЖӨЖ белгіленеді.

40. Қабылдау бақылауын құрған кезде геодезиялық түсіруге жарайтын ғимараттардың (имарат) конструкциялары мен бөліктерінің тізімі жобалау ұйымымен анықталады.

41. Құрылыс процесінде орындалатын геодезиялық бақылау мынадай геодезиялық құжаттамамен рәсімделеді: атқарушы геодезиялық сұлбалар; сызбалар, профильдар және тағы сол сияқты; геодезиялық бақылау журналдары, геодезиялық тексерістің актілері, дала журналдары.

42. Жоспарда, әдетте, ғимараттар мен конструкциялар қалпының геоде-зиялық бақылауы осьтер арасындағы қашықтықтардың тікелей өлшемдерімен, монтаждық тәуекелдермен, сонымен бірге эталондалған бір қалыпты құралдардың немесе арнаулы үлгілердің көмегімен құрастырылатын бөлшектермен (жазықтықтармен) орындалады.

43. Конструкция элементтерінің және ғимараттардың (имарат) биіктік жағдайы ғимараттың (имарат) немесе бағдарлардың бөлшектеу торабынан анықталады.

44. Өлшеу дұрыстығы арнаулы есептеумен есептеледі.

45. Тексеріс қорытындылары ортақ жұмыс журналына жазылады.

46. Нәтижесі бойынша сұлбаларды, оның ішінде инженерлік желілер бойынша – атқарушы сызбалар, профильдер, координаталар катологы, құбырлардың дәнекер түйістерінің сұлбалары, атқарушы түсірудің далалық геодезиялық материалдарын; қалған элементтер бойынша – атқарушы түсірулердің атқарушы сұлбалары және далалық геодезиялық материалдарды; өндірістік мақсаттағы объектілер бойынша – атқарушы бас жоспарларды құрастыру керек.

47. Атқарушы түсіру аяқталған кезде тапсырыс берушіге құрылыста қолданыстағы нормативтік-техникалық құжаттардың талаптарына сәйкес құжаттың тиісті ресімдеуін тапсырады.

48. Барлық өзгерістер атқарушы бас жоспарда міндетті түрде белгіленеді. Атқарылған техникалық шешімдер, құрылым материалы және басқа да атқарушы техникалық ақпарат туралы мәліметтер атқарушы құжаттамада көрсетіледі.

49. Атқарушы түсіру аса мұқияттылықпен және жауапкершілікпен ерек-шеленеді. Атқарушы түсіру геодезиялық сараптама жүргізу шеңберінде толық немесе ішінара болады.

Жер жұмыстары өндірісінің атқарушы түсіруіне:

қазаншұңқырлардың жиегі;

траншеялар;

үйінділер және шұңқырлар;

жоспарлау жұмыстарының шекарасы жатады.

50. Жобалық биіктікке қазаншұңқырдың 2 м-ге дейін терендігіне қазықтарды орнату ең жақын реперлерден орындалады. Егер қазаншұңқыр терең болса, онда белгі еңіске немесе қазаншұңқырдың түбіне орнатылған уақытша реперлерге беріледі. Қазаншұңқыр түбіндегі нивелир жүрісі (көлбеушелерге) қазаншұңқырға жатық кіре берістері бойынша немесе еңістерге салынады. Тік еңістерде, нивелир орнату мүмкін болмаған жағдайда, уақытша репирге төмен белгі екі нивелирдің және ілінген салыстырылған рулетканың көмегімен бастапқы репирден беріледі. Биіктікті беруі қателігі 1 сантиметрден (бұдан әрі – см) аспауы керек. Уақытша реперден жобалық белгіге қазықшалардың шеттері орнатылады.

Терең қазаншұңқырдың түбіндегі 1-2 см дәлдіктегі белгіні тік шеңбердің нөлінің орны алдын ала белгіленген теодолиттің көмегімен мынадай тәртіпте беруге болады:

қазаншұңқырдың жиегіне жұмыс қалпында теодолит, ал бастапқыға және жұмыс қада белгілеріне – тақтайшалар орнатылады;

тік шеңбер негізі қалыпқа келтіріледі (егер көру тұтігінің объективі көтерілсе, тік шеңбер бойымен есептеу 90°-тан кем болмауы және дұрыс болуы керек).

51. Қазаншұңқырдың атқарушы түсіруі оның ақырғы тазартуынан кейін қазаншұңқыр түбіне таситын негізгі осьтерден орындалады. Ол үшін сыртқы және ішкі кескіндер құрылымның негізгі осьтеріне байлайды, сонымен бірге түбін нивелирлеуді 3-5 м жақтан шаршылар бойымен орындайды.

Биіктік бойымен атқарушы түсіруге:

қазаншұңқырлардың кескіндері;

іргетастарға негіздердің белгілерінің құламалары жатады.

Жобаланғаннан жер құрылысы өлшемдерінің ауытқуын мемлекетаралық стандарт 21779-82 «Құрылыста геометриялық параметрлердің дәлдігін қамтамасыз ету жүйесі. Технологиялық рұқсаттар», (бұдан әрі – МЕМСТ 21779-82) берілген қолжетімді шамалармен салыстырады.

52. Қазаншұңқырлардың атқарушы геодезиялық түсіруі еңістерді және қазаншұңқырдың түбін тазартқаннан кейін жүргізіледі. Атқарушы сұлба үшін бастапқы құжаттары:

телімнің бөлшектеу сызбасы немесе топографиялық жоспар;

іргетастардың сызбалар;

ғылыми-зерттеу жұмыстары;

ғимараттың сыртқы бөлу желісін бекіту сұлбасы.

53. Кезендік атқарушы түсірулер мақсатымен орындалады, сонымен бірге топырақтың шұңқырына бақылау үшін, үшін оның ішінде шұңқыры жібермесін және түпті жобалық белгіде іргетас (негіздеумен) тіректі қызмет еткен табиғи топырақты бұзбау керек. Жер жұмыстарының ағымдағы көлемдерін есептеу мақсатымен, сондай-ақ іргетас түбінің жобалық белгісіне тірек (негіз) болатын табиғи топырақты бұзуға және топырақты артық қазып алуға жол бермейтін топырақты қазып алуды бақылау үшін кезендік атқарушы түсірулерді орындайды. Ол үшін топырақтың қазып алуды қазаншұңқыр түбінің жобалық белгісіне дейін 10-20 см кем алумен аяқтайды. Қалған топырақты қолмен таңдайды немесе жоспарлау машиналарымен, сондай-ақ түбін тазартады.

Тығыздауға жататын қазаншұңқырлардың түбі жобалық ұйыммен белгіленетін шамада кем алумен зерттеледі.

Бір шемішті экскаватормен өңделетін іргетастар үшін қазаншұңқырлар жартас топырақтарында 10 см дейін жеткізбей алумен және 20 см дейін артығымен алумен қол жетімді негізде тығыз топырақтың құрылымы бұзылмауы тиіс.

Топырақтарды артығымен алуға (қойтасты және жақпартасты қоспағанда) жол берілмейді.

Жартас топырақтарды жеткізбей алуға және артығымен алуға жол беріледі.

Қазаншұңқырларды ені мен ұзындығы жағынан ұлғайтуға жол беріледі, бірақ топырақтың артық көлемі орындалған жұмыстың көлеміне кірмейді.

Түсіру нәтижелері бойынша қазаншұңқырдың атқарушы сызбасы жасалады. Сызбада: қазаншұңқырдың кескіндеріден құрылымның негізгі остеріне (төменгі және жоғарғы) дейінгі қашықтық; топырақты қазуды бастағанға дейін сыртқы кескіннің бет жағының белгісі; атқарушы белгілер және қазаншұңқырдың түбінің жобалық белгісі көрсетілуі керек. Атқарушы белгілердің ауытқуы 2-3 см аспауы керек.

Қазаншұңқырларды орнату кезінде геодезиялық өлшеулердің қателігі: сызықтық – 3 см; бұрыштық – 30»; биіктік – 1 см; жұмыстардың көлемдерін анықтау 5 % аспайды.

Қазаншұңқырдың атқарушы сұлбасы қазаншұңқырдың қабылдау-өткізу актісіне қоса беріледі.

54. Тік бағытта тегістеудің атқарушы түсіруі жобалық белгілердің сәйкес-тігін және жоспарлалған аумақтың көлбеулерін анықтау үшін орындалады.

Тік бағытта тегістеудің атқарушы түсіруі бет жағын нивелирлеу және ерекше нүктелер бойымен жеке нивелир жүрістерін салу тәсілімен орындалады.

Түсіру процесінде мынадай нүктелер:

ғимараттардың беттік қабаттары бойынша;

жолдар, тротуарлар, өтетін жерлердің қиылыстары және пішіндері бұрылыстарын;

ашық науалардың түбімен, су бұрғыш арналар, кюветтер бойынша;

жаңбыр жинағыш керегелерінде нивелирленеді.

Ашық жерлерде нивелирлеу 10-20 м жағынан шаршылар бойымен немесе көлдененің жүргізіледі.

Тігінен жоспарлаудың атқарушы түсіру процесінде төмендегілер:

жобалық % пайыздан 50 м қашықтықтағы жоспарланған аумақтың көлбеу ауытқуы;

су бұрғыш арналардың және жобалық % пайыздан 50 м қашықтықтағы науалардың көлбеу ауытқуы;

жобалық осьтен жер құрылысы осінің ауытқуы анықталады және сызбада көрсетіледі (м).

Өндіріс кезіндегі тік бағытта тегістеудің атқарушы түсірулерінің бастапқы құжаттарына:

құрылыс телімінің бас жоспары;

орналастыру жобасы;

жер жұмыстарының картограммасы;

барлық жерастылық конструкцияларының жобасы жатады.

Телімдегі шұңқырларды тік бағытта тегістеуді оларға коммуникациялар мен іргетастарды орнатқанға дейін жүзеге асырады.

55. Абаттандырудың атқарушы түсірулеріне арналған мынадай бастапқы құжаттар:

абаттандырудың жоспары;

жұмыс жүргізу жобасы.

Жұмыс аяқтағанған соң абаттандырудың атқарушы жоспарлы-биіктік сұлбасы жасалады. Түсіру масштабын түсірілетін аумақтың, жасалынатын жоспарды тағайындау, желілерді орналастыру тығыздығының ерекшеліктеріне байланысты таңдайды, және әдетте 1 : 5000-1: 500, 1: 200 сирек құрайды.

Абаттандырудың элементтері (абаттандырудың жүргізуін салынған сәтке) бар ғимараттарға, конструкцияларға немесе негіз бір орында сақталатын геодезиялық негізге жатады.

Ақырғы атқарушы түсірулер аталмыш түсірулерді:

жерастылық байланыстарының барлық түрлерін;

кіріс жолдарды;

тік бағытта тегістеу және абаттандыруды қоса әрбір салынып біткен объект бойынша орындалады.

Ақырғы атқарушы түсірудің нәтижелері бойынша объектіні пайдалану процесінде пайдаланылатын, сонымен бірге оны қайта құруы және дамуы үшін атқарушы бас жоспарды (өлшемдер мен объектіні тағайындауға байланысты 2000 және 1: 500-1:2000 дейінгі масштабта) құрайды.

56. Атқарушы геодезиялық түсірулерді құрылыс ұйымдары орындайды. Күрделі объектілердің құрылысын салу кезінде түсіруді мамандандырылған ұйымдар орындайды.

Атқарушы түсірулер салынып біткен объектілерді қабылдау кезінде ұсынылатын материалдарға кіреді.

57. ЖӨЖ жоба құжаттамасына сәйкес атқарушы түсірулердің орны, нүктелері, параметрлері, әдістері, жүргізу тәртібі және көлемі белгіленеді.

58. Атқарушы түсіру үшін бастапқы геодезиялық негіздерді қабылдайды:

құрылыс үшін геодезиялық бөлу негізінің орындары;

осьтердің бекіту жармалары белгілері;

конструкциялардағы монтаждық тәуекелдер.

Биіктік негіз үшін төмендегі:

құрылыс алаңының реперлері;

құрылыс құралымдарында бекітілген белгілер қабылданады.

Түсіру басталғанға дейін бастапқы негіз белгілері жағдайының өзгеріссіздігін тексереді.

59. Атқарушы сұлбаларды орындау үшін атқарушы түсірудің мәліметтері түсірілетін жоба құжаттамасының (қабаттардың, коммуникациялардың, профилдердің және тағы басқа жоспары) сызбаларын қабылдайды.

Егер мәліметтер жоқ болса, онда атқарушы түсіруге төмендегі:

элементтер арасындағы қашықтық;

бұрын салынғандарға құрастырылатын элементтер тіреуінің ұзын-дықтары;

тік құрастырылатын элементтердің бет жақтарының сәйкессіздігі және тігінен еместігі жатады.

60. Қажет болған жағдайда, атқарушы түсірулер аяқтағаннан соң мемлекетаралық стандарт 23615-79* «Құрылыста геометриялық параметрлердің дәлдігін қамтамасыз ету жүйесі. Дәлдіктің статистикалық талдауы», сәйкес құрылыс-жинақтау жұмыстарының дәлдігін бағалау орындалады. Дәлдік бағасы ретінде орташа арифметикалық σ және аз немесе біріктірілген таңдаудың S орташа квадратикалық ауытқуы, ал өлшенген ауытқулардың саны шектеленген күйінде – олардың R тербелу өрісі, сондай-ақ барынша көп және ең аз өлшем ауытқуларының аралығындағы айырмашылық алынады.

61. Қалыптыға жақын, нақтылы ауытқуларды бөлу және S дәлдігінің сипаттамасын анықтау кезінде оларды осы Басшылық құжаттың 4-қосымшаға сәйкес (1) формула бойынша салыстыруға ұсын беріледі.

62. Таңдама көлемі кезінде 5÷10 тең тербелу өрісі осы Басшылық құжаттың 4-қосымшаға сәйкес (2) формула бойынша салыстырылады.

63. Құралым элементтерінің атқарушы түсірулері қажетті дәлдікпен орындалуы керек. Сонымен қатар, бақылау өлшеулерінің дх орташа квадраттық қателігі осы Басшылық құжаттың 4-қосымшаға сәйкес (3) формуласы бойынша бақыланып отырған Δх геометриялық параметрдің рұқсат етілген ауытқуына байланысты қабылданады.

Бұған қоса ең кіші шкала бөлігінің немесе механикалық өлшеу құралдарының есептеу құрылғысының бағасы бақыланатын параметрдің рұқсат етілген 0,1 асапағы.

Құрылыс конструкцияларының геометриялық дәлдігінің геодезиялық бақылауы теодолиттердің, болат рулеткалардың, нивелирлердің көмегімен жүргізіледі.

Осы Басшылық құжаттың 4-қосымшаға сәйкес электрондық тахеометрлер көмегімен бақылау жағдайларындағы бұрыштық қателік m_β £ 5", d £100 м қашықтықтағы сызықтық қателік m_D£3 миллиметр (бұдан әрі - мм) болатын, қатынас бойынша өлшеулердің жиынтық орташа квадратикалық қателігіне dx қабылдауға жол беріледі.

64. Іргетас негіздерін атқарушы түсіру мынадай екі кезеңде орындалады:

өстерге негіздер мен байланыстырулардың өлшемдерін және оларды тазартқанға немесе құйматасты үстеп құюғанға (ерітіндімен) дейін негіздердің белгілерін анықтау;

сол өлшемдерді оларды жобалық мөндерге жеткізгеннен кейін ғана анықтау.

65. Қадалық іргетастардың атқарушы түсірулерінің мақсаты – биіктік бойынша олардың ұзына бойына және көлденең жобалық өстеріне қатысты ауытқуларын анықтау.

Атқарушы түсірулер үшін бастапқы құжаттарға: қада қағу жоспары, қадаларды бөлу және актісі мен сұлбасы, ғимараттың (имарат) сыртқы бөлу желісін бекіту сұлбасы және ЖӨЖ жатады.

Қада атқарушы түсіру бөлу осьтерінен жүргізіледі. Жоспарда жобалық жағдайдан қаданың ауытқуы МЕМСТ 21779-82 келтірілген өлшемнен аспауы керек.

Қатарда орналасқан қада үшін олардың бойлық осіне қатысты ауытқулар анықталады.

Жаппай қадалар алаңында түсіруге ұзына бойына және көлденең өстерге қатысты бұрыштар бойынша орналасқан дала массиві контурының осьтеріне қатысты шеткі қадалар жатады.

Жұмыр қадалар ұзына бойына және көлденең осьтерге қатысты болады.

Қадалардың ауытқуы 2-3 см дейінгі дәлдікпен орнатылады. Алынған нәтижелер қағу (батыру) аяқталғанан кейін қолданыстағы нормативтік-техникалық құжаттардың талаптарына сәйкес қаданың биіктік жағдайының дәлдігінің талаптарымен салыстырылады.

66. Түсірмелі құдықтарды атқарушы түсіру және кессондар екі кезеңде өтеді:

көлденең қималардың (ұзындық, ені, диагоналдары, радиусы) өлшем-дерін, ал жобаның қосымша талаптары жағдайында қабырғалардың да жуандығын өлшеу;

нақтылы қалпында бекітілген бөлу осьтерінен құдықтар мен кессондар екі кезеңде ауытқуын өлшеу.

Құдықтардың тік осьтерінен жылжуын, бату терендігінің еселі 0-1, бірақ 1 м аспайтын, сонымен бірге ақырғы терендіктегі интервалдар арқылы анықтайды.

Биіктік бойымен түсіруді мүмкін болатын тұнбалардың аймақтарынан және топырақ алмасулардан тыс орналасқан реперлермен анықтайды. Биіктік бойымен түсіру орны жоба құжаттамасында көрсетіледі.

Түсірмелі құдықтар және кессондар белгілерінің жылжуын анықтау сантиметрге дейінгі дәлдікпен анықталады.

67. Қалып пен тірейтін ағаштарды атқарушы түсіру процесінде:

қалыптың иілмелі элементтер тіреулері арасындағы қашықтықтардағы және қиғаш тіреуіштер мен ±75 жуық, барлық биіктікке, ұзындығы 1 м±25 миллиметр (бұдан әрі – мм) жобалық арақашықтықтан тік сүйейтін элементтер мен ағаштар және басқа да байланыстырының арасындағы ауытқулар;

вертикальдан ауытқу немесе қалып жазықтықтарының жобалық көлбеуі және олардың 20 мм іргетас конструкцияларының барлық биіктігіне, 5 мм биіктіктің 1 м қиылысу сызықтарының ауытқулары;

іргетастардың жобалық жағдайынан қалып осьтерінің ауытқуы – 15 м, арқалықтар, жолдар, аркалардан жылжуы – 10 мм;

имарат осьтерінің ауытқуына қатысты орын алмастыратын қалыптың осьтерінің көлденең жылжуы 10 мм;

бағаналардың, тіреуіштер қалыптары қораптарының ішкі өлшеміндегі және шамасы +5 мм жобалық өлшемдерден қабырға қалыбының ішкі бет жағының арасындағы ауытқулар;

көлемі 3 мм екі метрлік тақтайшаны тексеру кезінде жергілікті қалыптың тегіс еместігі анықталады және сұлбада көрсетіледі.

68. Темір-бетонды конструкцияларды атқарушы түсіру процесінде:

іргетастар, қабырғалар, бағаналар конструкцияларының тігінен (немесе жобалық көлбеу) жазықтықтарға (олардың қиылысу сызықтары) ауытқу;

көлденіңен жазықтықтарға ауытқу анықталады және сұлбада көрсетіледі.

Түсіруді барлық биіктікте немесе телімнің жазықтығында орындайды. Түсіру нүктелерінің арасындағы аралық 1 м тең.

69. Құрама элементтерді атқарушы түсіру процесінде:

бөлу осьтеріне қатысты ауытқулар;

іргетас блоктар мен стақандар осьтерінің жобалық белгілерден ауытқуы;

құрама элементтер осьтерінің немесе қырларының ауытқуы анықталады және сұлбада көрсетіледі.

70. Көлемді-блоктық ғимараттарда атқарушы түсіруді:

блоктардың (сызықтық тіреу кезінде), бұрыштардың (блоктарды бұрыштар бойынша тіреген кезде) бойлық шектерінде;

биіктік, күш түсетін қабырғалардың тіреу алаңдары бойынша жүргізу керек.

Өнеркәсіп ғимараттар мен имараттардың атқарушы түсіруіне бағаналардың іргетастары, негіздің арқалықтары, бағаналар, кран астындағы арқалықтар, шатыр тіреуіш фермасы өндіреді.

71. Ірі панелді ғимараттардың атқарушы түсіруіне іргетастар, қабыр-ғалар (сыртқы және ішкі), жабындар, басқыш алаңдар және марштар, лифт шахталары, сантехторап-тар, желдету блоктары, тебелер жатады.

Әр панельді түсіру (екеуі астында және екеуі үстінде) төрт бұрыштық нүктелер бойынша орындалады. Панельдің жобалық жағдайда орналасуы бойынша сол бағдарлық тәуекелден ауытқуы анықталады. Панельдің жобалық жағдайда орналасуы бойынша сол бағдарлық тәуекелден өлшеу арқылы панельдің төменгі орналасуы тексеріледі. Панельдің тіктігін тақтайшамен, бүйірлі нивелирлеу немесе жабындардағы сәңылаулар арқылы тік жобалауды салыстырып тексереді.

Ірі панельді ғимараттарды атқарушы түсіру процесінде:

әрбір панельдің бөлу осьтерінен (ауытқудың қолжетімді көлемі 4 мм) және тігінен (ауытқудың қолжетімді көлемі 5 мм) шеткі екі нүктенің ауытқу көлемі мен бағыты осы қол жетімділікті бұзумен орнатылған панельдерді ерекшелеу;

жабын панельдерінің төрт бұрышынан әрбір монтаждық горизонт белгілерінің ауытқулары анықталады және сұлбада көрсетеді.

8 мм дейін екі шектес элементтердің белгіленгендегі айырымшылыққа рұқсат етіледі. Көрсетілген рұқсаттардан болмашы ауытқулар маңызды кедергілерді тудырмайды, өйткені олардың орны тігістер, сәңылаулар, аралық төсемдер және тағы басқалары есебінен толтырылады.

72. Қаңқалы ғимараттардың атқарушы түсіруіне:

бағаналар, ригельдер, жабын тақтайшалары, қаттылықтың диафрагмасы, фермалар;

конструкциялар мен сыртқы қабырғаларды қоршайтын элементтердің тіреуіш алаңдарының горизонтальдығы жатады.

Қаңқаның атқарушы түсірулерін қаңқаның барлық элементтерін дәнекерлеумен ақырғы бекітуден кейін орындайды. Атқарушы сұлбада:

әр бағананың геометриялық осінің жобасынан ауытқу шамасы және олардың консольдері мен сағаларының белгілері;

ригель осінің орналасу жағдайы, оның аяқтау белгілері ж.т.б. көрсетіледі.

Атқарушы сұлба техникалық жертеле қаңқасын және қаңқаның әр қабатын қабылдау кезінде негізгі құжат болып табылады. Атқарушы түсіру өндірісінде тіркелген ауытқулар, жылжулар және белгілердің айырымалары қолданыстағы нормативтік-техникалық құжаттардың талаптарына сәйкес өлшемдермен салыстырылады.

73. Лифттердің атқарушы түсірулі:

приямниктен бастап, әр қабаттағы лифт шахтасының нақты өлшемдері және бағдарлаушы кронштейндер үшін салатын бөлшектердің жағдайын анықтау;

лифт шахтасының қабырғаларының тіктігін бақылауы сияқты екі кезеңде орындалады. Ол үшін кабинаның сыртқы өлшемдеріне тең өлшемдердің арнаулы үлгісін жасайды және ондағы осьтік тәуекелдерді белгілейді, одан кейін осьтік тәуекелдерді кабинаның осьтерімен сәйкес келетіндей, шахтаның үстінде салады. Үлгінің бұрыштарына шахтаның терендігіне байланысты 3÷20 килограмм (бұдан әрі - кг)жүкпен диаметрі 1÷2 мм болат сымдар-тіктеуіштерді бекітеді. Олардың арасындағы және шахтаның қабырғаларының арасындағы қашықтықты тіктеуіштердің тербелістері тоқтағаннан кейін өлшейді.

Атқарушы түсірудің нәтижелері бойынша шахтаның әрбір төрт қабырғасына арналған атқарушы сұлбалар құрастырылады.

Монтаждау процесінде лифт қондырғысының: бағдарлаушы кабиналар және қарсы салмақ, буферлік тығыршықтардың осьтері, арқалықтардың жүкшығыршық арқалықтары және жүкшығырдың рамасы элементтерінің жағдайы анықталады.

Қалыңдығы белгіленген арнаулы жұқа тақталармен – қуыс бұрғылардың көмегімен жабдықтардың жеке элементтерінің арасындағы сәңылаулар бақылау талап етіледі. қарсы салмақ жүктердің арасындағы сәңылау 1 мұзындыққа 5 мм аспауы, ал шахтаның сырғымалы есік жармаларының арасындағы сәңылауға және тағы басқаларға 2 мм дейін жол беріледі.

74. Тас құралымын атқарушы түсіру процесінде:

конструкциялар, тірек беттері өлшемдерінің, аралық қабырғалардың, ойық тесіктер өңдерінің, терезе және тағы басқа ойықтардың, штрабтардың көлденең осьтерінің ауытқулары;

оның биіктігі екі қабаттан жоғары болғанда, әрбір қабат және барлық ғимарат шегіндегі көлденеңнен төменгі қимадағы күрделі қабырғалардың қиылысу орны мен қалау бұрыштарының осьтерден ауытқуы;

көлбеуден қалау қатарлары ұзындығының 1 м сирек ауытқуы;

биіктігі бойынша ауытқулар-қабырғадағы жабындардың тіреуіш алаңдары анықталады және сұлбада көрсетіледі.

75. Металл конструкцияларының (пештердің және мұржалардың металл қаптамаларынан басқа) атқарушы түсіруі екі кезеңде орындалады:

іргетастар, салатын бөлшектер, қарнақ бұрандалардың, қажет болған жағдайда жоба арнайы аталып өтілгендердің ауытқулары мен жылжуын, ірілендірілген құрастырудан кейінгі ауытқуларды сұлбаларда көрсету және анықтау. Өндірістік ғимараттардың (имараттар) кейбір түрлерінде бағаналар, басқа тіректер, фермалар, ригельдер, аралық құрылыстар, кран астындағы арқалықтар, болаттан жасалған төсеніштер, мұнара және мұнаралы конструкциялар, мұржа, әр түрлі құрылғыларды бункерлер, қаптамалар, копра, тарту, белдіктер, траверстер және тағы сол сияқтылар (өндірістік немесе қабылдау сынақтары жүргізілгенге дейін және кейін) екі рет алынады;

олардың сандарының байланысын тыс барлық сынақтар аяқталғаннан кейін атқарушы түсіруді орындау.

Түсіру орны, түсіру нәтижелерін бейнелеу формасы, өлшемдердің дәлдігі жоба құжаттамасымен белгіленеді. Осьтерге байланыстырулар, белгілер габариттердің ауытқулары мен басқа да геометриялық тағайындауларды рұқсат етілген шамалармен салыстырады.

76. Ағаш құралымдарын атқарушы түсіру процесінде:

ұзындығы бойынша, биіктігі бойынша; осьтер арасындағы арақашық--тықтардағы; кертік терендігіндегі; тігінен конструкция өлшемдеріндегі ауытқулар;

тірек алаңдарының орталығынан, сондай-ақ көлденең жылжудан тірек тораптары орталықтарының жылжуы анықталады және сұлбада көрсетеді.

Белгілер мен габариттердің ауытқуларын салыстырады, бұл ретте қол жетімді ауытқулардың шамасы миллиметрлерде, пайыздарда немесе конструкциялардың ұзындығына (биіктігі) сызықтық ауытқудың қатысы ретінде беріледі.

77. Едендердің атқарушы түсіруін екі кезеңде орындайды:

еденнің, төселетін қабаттар негіздерінің, жиыстырмалар, құрама элементтердің және басқалардың (соның ішінде жабын плиталары) элемент белгілергі анықталады және белгіленеді;

олардың қандай материалдан жасалғанына қарамастан, едендердің үстіңгі бетінің белгілері белгілеп қойылады. Осы кезеңде егер басқа жобалық құжаттамамен қарастырылмаса, 1м арқылы сирек түсіру жиілігімен барлық бағыттарда еденнің әр элементінің үстіңгі бетінің тегістігі тексеріледі.

Түзу сызықты екі метр тақтайша мен еденнің үстіңгі бетінің арасындағы сәңылаудың шамасы орындалған жұмыстардың дұрыстығының критерийі болып табылады. Атқарушы түсірулер кезіндегі сәңылаулардың рұқсат етілген шамасын салыстырады.

78. Ғимарат тұрғызудың атқарушы түсіру процесінде: элементтер арасындағы сәңылаулар, құрастырылатын элементтердің бұрын салынғандарға тіреу алаңдарының ұзындықтары, түйістірілетін элементтердің сәйкес келмеуі, элементтердің үстіңгі беттерінің сәйкеспеуі, тіке құрастырылатын элементтердің ауытқуы, құрастырылатын элементтердің жобалық көлбеулерден көлбеу ауытқуы анықталады және сұлбада көрсетіледі.

79. Технологиялық жабдықтар мен құбырларды монтаждау үшін тұрғызылатын іргетастардың атқарушы түсіруі екі кезеңде орындалады:

іргетастардың аралық төсемдерін дәнекерлеу және ерітінділерді үстеп құйғанға дейін жоспарлық-биіктік түсіру (іргетастар жобалық белгіден 50-80 мм төменде көтеріледі). Нәтижесі бойынша үстеп құюдың биіктігін анықтайды. Түсіру бөлу осьтерінен немесе олардың сызықтарының қатарлас осьтерінің миллиметрге дейінгі дәлдікпен;

жоспарлық-биіктік түсіру осындай дәлдікпен жобалық жағдайға іргетастарды орнатқанан кейін орындалады.

80. Кран жолдарын атқарушы түсіруге:

ғимаратқа ең немесе рельстің құрылымына жақын оске дейін салынып жатқан немесе бар ғимарат пен имараттың бөліктерінен арақашықтығы;

қазаншұңқырдың дәл түбіне дейін (төменгі) балласт призмасының шетінен арақашықтығы;

бір-екі жарты шпалдың көлденең қимасы, олардың ұзындығы және олардың арасындағы (олардың осьтермен) арақашықтығы, сондай-ақ металл жиыстырмалардың арасындағы арақашықтық;

(Жалғасы. Басы 25-26-беттерде)

134. Аймақтан тыс мүмкіндік деформациялары көлденең орын алмасулар әдісін қабылдаумен төмендегілерді белгілеуді талап етеді:

орталықтандырылған құрылғылармен жабдықталған бағаналар түріндегі сыртқы тұрақты тірек белгілерді; тірек белгілері ретінде топырақ реперлерін де пайдалануға болады;

бағаналар түріндегі жылжымайтын бағдар белгілерді; бағдар белгілер ретінде триангуляция нүктелерін пайдалануға жол беріледі және ғимараттың нүктелері объектілеу үшін қолайлы.

135. Тігінен және көлденеңінен орын алмасуларды өлшеу дәлдігін:

ұзақ уақыт пайдаланудағы, сондай-ақ тасты топырақтарда тұрғызылған ғимараттар үшін: 1 және 2 мм;

тұрғызу процесінде құмды, сазды және басқа да сығылатын топырақтардағы ғимараттар үшін: 2 және 5 мм;

тұрғызу процесінде төгілген, шөгетін және басқа да күшті сығылатын топырақтардағы ғимараттар мен конструкциялар үшін: 5 және 10 мм;

жердегі имараттар үшін: 10 және 15 мм етіп орындау талап етіледі.

136. Нивелирлеудің геометриялық, тригонометриялық, гидростатикалық және фотограмметриялық түрлері арқылы имараттың отыруын анықтайды.

Өлшеу дәлдігінің класымен нивелирлеудің төмендегідей түрлері анықталады:

I-IVкластар: геометриялық және гидростатикалық нивелирлеу;

II-IVкластар: тригонометриялық және фотограмметриялық нивелирлеу.

I класты нивелирлеу ірі конструкциялардың (ГЭС, АЭС және басқалар) шөгуін өлшеу кезінде бастапқы желілердің реперлері бойынша орындалады.

II класты нивелирлеу ірі конструкциялардың, сондай-ақ көптеген өнеркәсіпті конструкциялардың шөгу маркерлері бойынша орындалады.

III класты нивелирлеу топырақ және тас бөгеттердің шөгуін, сондай-ақ қатты қысылатын топырақтарда тұрғызылатын конструкциларды анықтау кезінде орындалады.

IV класты нивелирлеу жердегі ғимараттардың шөгуін анықтау кезінде орындалады.

137. Геометриялық нивелирлеу төмендегідей жолмен ортадан және дәлдікке (кластар) байланысты тәсілмен орындалады:

I класс – тура және айналма бағыттардағы (немесе тұйық жүріс) қос горизонт, есептеу биссекторға тақтайша сызықшаны енгізуден кейін орындалады (қосарлану тәсілі);

II класс – бір горизонт, тұйық жүріс, қосарлану тәсілімен тақтайша бойынша есептеу;

III класс – бір горизонт, тұйық жүріс, қосарлану тәсілімен тақтайша бойынша немесе тақтайшаның бөлінуін үлесті көз мөлшермен бағалау үш жіп бойынша есептеу;

IV класс – бір горизонт, тұйық және алшақ салынған жүріс, тақтайша бойынша көрсету тәсілімен есептеу.

Геометриялық нивелирлеудің сипаттамалары мен рұқсаттары «I, II, III және IV сыныптары бойынша нұсқаулық» геодезиялық картографиялық нормалары мен ережелер нұсқаулығы 03-002-07 Астана 2007 ж. талаптарына сәйкес қабылданады.

138. Тригонометриялық нивелирлеу биіктіктердің (үлкен үйінділер, терең қазаншұңқырлар, беткейлердің және тағы басқалары) қатты құламалары жағдайында құрылымның отыруын өлшеу кезінде қолданылады. Осы әдіс визирлік сәуленің көлбеу бұрышының басқа өлшеу үстінде бір нүктенің шектен шығуын және аспаптан объектілеу нүктесіне дейін арақашықтықты анықтаумен қорытындыланады. Анықталатын нүктелерінің арасындағы шектен шығу алдыңғы және артқы аттас шектен шығу визирлік мақсаттардың (жоғарғы немесе төменгі) айырмасы ретінде екі рет есептеледі.

Теолит құрылғысы нүктесінің дәлдігін көтеру үшін тұрақты бағаналармен – штативтермен бекіту мақсатқа сай. Теодолитті орнату үшін орнықтылығы күмән келтірмейтін қоршау конструкцияларын пайдалануға болады.

Т1 теодолитті қолайлы жағдайда дәл пайдаланумен нивелирлеудің (0,2-0,4 мм) II класты қатесімен нүктелер арасындағы шектен шығуды алуға болады.

Үйілген немесе сулануға тап болған шөгетін іргетастардағы құрылымның шөгуінің үлкен көлемін (100 мм аса) өлшеу кезінде тригонометриялық нивелирлеуді арақашықтықты жіпті қашықтық өлшеу бойынша өлшеумен теодолитпен штативте орындауға болады. Бұл жағдайда екі циклден тұратын шөгудің қателігі 10-15 мм құрайды.

139. Жұмыстың қолайлы жағдайын қамтамасыз ете алмайтын жертөле және цех жайларында сығылысқан жағдайда, сонымен бірге турбогенераторлардың, қағаз шығаратын машиналардың, кернеулі темір бетон әзірлеу кезінде, құрылымның ауытқуын түзету кезінде, үлкен ұзына бойына сақиналы іргетастардың құрылымы кезінде, адамның тұруына болмайтын немесе мүлдем болмайтын сирек кездесетін құрылымның технологиялық жабдығын монтаждау және пайдалану кезінде арматураны тартуға арналған қабырғалардың іргетастарының шөгуін бақылау кезінде гидростатикалық нивелирлеуді қолдану мақсатқа сай. Бұл әдіс басқа әдістермен өлшеу үшін қол жетімсіз нүктелердің үлкен санының шөгуін бір уақытта және үздіксіз бақылауға ықпал етеді. Бір қатар жағдайларда гидростатикалық нивелирлеу шөгуді өлшеудің бірден бір тәсілі болып табылады.

Іргетастардың шөгуін тасымалды гидростатикалық шлангалы нивелирмен немесе іргетастың периметрі бойынша белгіленген тұрақты гидростатикалық жүйемен анықталады.

Тасымалды гидростатикалық шлангалы нивелир 50-200 мм дейінгі биіктікпен және 20-50 мм дейінгі диаметрмен металл оправаға жасалған және төменгі бөлігі резеңке немесе пластмасса шлангімен қосылған екі біркелкі су өлшеуіш шыны стақан – пьезометрлерден тұрады. Сұйықтық оправаның жоғары бөлігіндегі саңылау арқылы құйылады. Жұмысты бастар алдында гидростатикалық нивелир тазартылған немесе формалин ерітіндісінің 0,1 пайызын қосумен қайнаған сумен толтырылады және шланга (әуе көпіршіктері және тығын қолданылмайды) суға толғаннан кейін тексеріледі. Екі стақанда да нивелирді толтыратын судың бос бет жағы бір деңгейде болады. қарсы температураларда түрлі спирттер немесе суыққа төлімді сұйықтық пайдаланылады. Нивелир жүріс салу кезінде су өлшейтін стақандар орнатылады немесе маркаға іліп қойылады, ол үшін аспапта бар орнатуға арналған бейімделумен сәйкес конструкциялық құрылымға арнайы салынатын бөлшектер салынады. Ұзындығы 1 км нивелир жүрістің биіктіктерінің айырмашылықтарын анықтаудың орташа квадратиялық қателігі + 15 мм құрайды.

140. Имараттың құрылымын жазықтықта сызықтық орнын ауыстыруларды, түсірудің параллель жазықтығын анықтау кезінде фотограмметриялық нивелирлеу қолданылады.

Фотограмметриялық әдіспен шөгуді анықтау үшін бақыланатын имарат таңбаланады және алғашқы кезеңде фототеодолитпен, ал содан кейін сол тірек пунктпен белгіленген бір уақыт аралығында мерзімді суретке түсіріледі.

Алынған суреттерді стереокомпараторда түсірілім бойынша өлшейді, оның сол жақтағы ұнтаспасына үнемі бастапқы сурет, ал оң ұнтаспаға ағымдағы бақылау циклінің суреті салынады, бастапқы бақылау цикліне қатысын, нүктелердің жиынтық жылжуларын анықтайды. Бақылаудың шектес циклінің арасындағы нүктелердің жылжуын осылай өлшеуге болады.

Түсірулердің бағдарлануынан кейін оларды координаталардың таңбалары бойынша 90° бұрады және осьтің (тігінен) жағалай жылжуын өлшейді. Суреттердің 90° бұрылысы стереоскопиялық вертикаль орын алмасын бақылауға мүмкіндік береді және онымен оларды өлшеудің дәлдігін жоғырылатады.

Бақылаулардың дәлдігін жоғарылату үшін және жұмыстарды бақылау үшін отыруды бақылау уақытындағы жағдай өзгеріссіз деп есептеуге болатын, әрбір суретте 2-3 бақылау нүктелері болуы тиіс, яғни суреттердегі осы нүктелердің орын алмасуы нөлге тең болуы керек. Алайда, әрбір сурет үшін жүйелік сипаты бар бағыт көрсетулердің қателерінің салдарынан бақылау нүктелерінде өлшеу нәтижелерін анықтау үшін түзету ретінде пайдаланылатын кейбір орын алмасулар бақыланатын болады. Осы түзетулер отыруларды анықтау қатесі есебінен орташа алғанда 1 мм жуық болады.

141. Ғимараттар мен конструкциялардың көлденең орын алмасуларын жекелеген бағыттағы жармалық бақылаулар, полярлық, триангуляция, фотограмметрия немесе оларды қиыстыру әдістерімен өлшеуге болады.

142. Жармалық бақылау әдісі құрылымның осімен дәл немесе оған параллель келетін тірек сызығынан деформация таңбасының конструкцияда мерзімдік ауытқуларымен қорытындыланады.

Жармалық бақылау әдісі ғимараттан алыс емес өтетін (0,5 м аспайтын), таңдап алынған жарманың соңындағы тұрақты тірек пункттерін орнату мүмкіндігі бар және өзгерту бағыты бұрын белгілі болғанда ғимараттың немесе оның бөліктерінің сызықтық жағдайында қолданылады. Жармадан деформациялық таңбаның ауытқуы жармалық әдісте өлшенген аз бұрыштар (аз бұрыштар тәсілі) және жарманың шектес нүктелерінің арасындағы арақашықтықтармен немесе жылжымалы (жылжымалы мақсаттар тәсіл) таңбаның көмегімен жармадан ауытқуларды тікелей өлшеу жолымен, сондай-ақ жіппен өлшеу тәсілімен анықталады.

Аз бұрыштар тәсілінде арақашықтықты <1 тірек пунктінен 1:1000-1:2000 дәлдікпен таңбаларға дейін және дәл немесе дәлме – дәл теодолитпен жармадан таңбалардың р1 ауытқу бұрыштарына дейін өлшейді.

143. Жарма құру немесе жарманың соңғы тірек белгілерінің тұрақсыздығын қамтамасыз ету мүмкін болмағанда, ғимараттың орнын көлденең ауыстыру үшін жеке қиылысатын бағыттар әдісін қолданады.

144. Ғимараттың, құрылымның ауытқуы кренометрлер, тіктеуіштерді қолданумен тік жазықтық әдісімен немесе бағыттар, фотограмметрия, механикалық тәсілдермен, сонымен бірге оларды қиыстырумен өлшеуді талап етеді. Іргетастардың ауытқуы нивелирлеумен анықталады.

Объектінің Н биіктігіне, іргетастың түріне байланысты ауытқуды өлшеудің шекті абсолюттік қателігі төмендегі шамадан аспауы тиіс:

азаматтық ғимараттар үшін: 0, 0001Н;

өнеркәсіп ғимараттар, түтін мұржалары, домна пештері, мұнаралар және т. б. үшін 0, 0005Н;

машиналар мен агрегаттарға үшін: 0, 00001Н немесе 0, 00001L (іргетастың L – ұзындығы/ені).

145. Ауытқудың шамасы және уақыттың өтуімен оның өзгерісін теодолитпен дәл өлшеуге болады. Ол үшін теодолитті ауытқуды тексеретін үйдің қабырғаларының бойына орнатады. Қабырғаның жоғарғы бөлігінде анық көрінетін нүктені таңдай отыра, оған желілердің қиылысуын салады, одан кейін желілердің қиылысы жобаланатын нүктені немесе есепті сол немесе басқа тәсілмен белгілейтін мұржаны төмен түсіреді. Осы операцияларды қайталай отыра, тік шеңбердің басқа жағдайында нүктенің екінші жағдайын алады. Тақтайшаның нөліден орта нүктеге дейінгі қашықтығы ғимараттың тексерілетін қабырғасының сызықтық шамасын білдіреді. Барлық ауытқу туралы айтатын болсақ, ауытқуды оның барлық бағыттары бойынша анықтау қажет.

146. Үйлестіру әдістемесі үшін бір тік оске жататын ғимараттың жоғарғы және төменгі нүктелерінің координаталары соңынан анықталатын базис түзетін кеміндегі екі тірек белгісін орнату талап етіледі.

147. Күрделі геометриялық пішінді ғимараттардың ауытқуын өлшеу үшін көлбеу бағыттарда өлшеу әдісі пайдаланады.

148. Өнеркәсіпті ғимараттар мен имараттарда машиналар мен агрегат-тарға арналған іргетастардың ауытқуларын өлшеу үшін градусты немесе салыстырмалы өлшемдердегі еңістікті анықтауға мүмкіндік беретін тасымалы немесе стационарлық кренометрлерді қолдану қажет. Осы барлық аспаптардың негізгі бөлігі – жоғары сезімді цилиндрлік деңгейлер.

149. Гидротехникалық конструкцияларды, ауытқуларын өлшеу үшін имараттың ішінде орналастырылған тура тіктеуіштердің көмегімен немесе тік проекциялау құралымен жүргізеді. Әр түрлі уақытқа ауытқу сызығының шамасын тіктеуіштің ұшымен бекіту ауытқу бұрышының өзгеруін анықтауға мүмкіндік береді.

150. Әр жылдың соңында бақылаулар толық камералдық өңдеуден өткенен кейін төмендегілерді қамтитын техникалық есеп құрастырылады:

тірек және шөгінді желілерін орналастыру пунктінің сұлбасы;

тірек және шөгінді жерлердің сызбалары;

дәлдік бағамен геодезиялық өлшеулердің нәтижелерін өңдеу материалдары;

тірек желісінің биіктік жерлерінің тізімдемесі;

шөгінді таңғыштардың биіктіктерінің және шөгінділердің тізімдемесі;

бақылау нәтижелерін талдау.

Бұдан басқа, есепте топырақтардың физикалық-механикалық қасиеттері, имараттар мен іргетастардың құрылымдық ерекшеліктері көрсетіледі, сонымен бірге, егер осындай бақылаулар орындалған болса, жерастылық сулары және топырақтың температурасы деңгейінің өзгеріс тізімдемесі қоса беріледі.

151. Есепке көрнекілік үшін келесі график түріндегі материалдар қоса берілді:

осьтері және Р қысымының өсуі бойынша іргетастың негізіне құрылымның шөгінділердің өзгеру графикалары. Шөгінді графикасының тік масштабы шөгінділердің шамасына байланысты таңдалады;

топтамадағы құрылым осьтері бойынша таңғыштар шөгіндісінің толық графикасы; Ол үшін көлденең сызықтарға таңғыштар арасындағы арақашықтықтар сақталады, ал алынған нүктелер арқылы өтетін шөгінділердің тігінен шамасы әрбір бақылау топтамасы бойынша сақталады;

іргетастың шөгінді таңғыштарының жоспар шөгінділердің сызықтарымен тең. Ол үшін ғимараттың іргетастарының жоспарына әрбір таңғыштың немірінің астына миллиметрмен шөгу шамасын жазады, одан кейін тең шөгінділердің сызықтарын мысалы, 5, 10, 20 мм және тағы сол сияқты арқылы құрады. Изосызықтар іргетастарды негіздеудің топырақтары өзгерулерінің жай-күйі туралы көрнекі ұсыныс және құрылымның элементтерінің ауытқу бағыттарын береді. Іргетастар барлық көлем бойынша бір қалыпты орналастырылған жағдайда, жоспар құру мақсатқа сай.

8-тарау. Құрылыста геодезиялық жұмыстар орындау кезінде еңбекті қорғау

152. Құрылыс алаңында геодезиялық жұмыстар жүргізу кезінде белгіленген тәртіпте әзірленген және бекітілген еңбекті қорғау жөніндегі ведомстволық нұсқаулықтарды және сәулет, қала құрылысы және құрылыс саласындағы мемлекеттік нормативтерді басшылыққа алу қажет. Геодезиялық жұмыстар жүргізу жобалары (бұдан әрі – ГЖЖЖ) кезінде геодезиялық жұмыстарда еңбектің қауіпсіздік жағдайын қамтамасыз ету жөніндегі шаралар қарастырылды.

153. Қауіпсіздік техникасы ережелерінде жазатайым оқиға кезінде жәбірленушіге алғашқы көмек көрсету тәсілдері суреттелуі керек.

Қауіпсіздік техникасын ережелерін алдын ала игермеген және емтихан тапсырмаған бірде-бір адам геодезиялық жұмыстарға жіберілмейді, сәулет, қала құрылысы және құрылыс саласындағы мемлекеттік норматив талаптарына сәйкес рәсімделеді, жұмыс орнындағы еңбекті қорғау нұсқаулығы тікелей орындалуы керек.

154. Көлік жүретін жолдың бір бөлігі бойынша келе жатқан көлікке қарсы тротуардың жиегімен ғана жүріп өтуге рұқсат етіледі – мұндай бағытта жүрістерді өлшеу жүргізіледі. Көлік жүретін көшенің бөліктерінде және жолдарда геодезиялық аспаптарды қараусыз қалдыруға тыйым салынады.

155. Сәулет, қала құрылысы және құрылыс саласындағы мемлекеттік норматив талаптарына сәйкес 1,3 м биіктік бойынша құлама орналасқан, геодезистердің жұмыс орындары қорғаныс немесе дабылды қоршаулармен қоршаланады.

156. Электр беріліс, электр қосалқы станциялары желілері сымдары аспаларының биіктігін тақтайшалармен, рулеткалармен, қадалармен сымдарға тиіспей, аналитикалық жолмен анықтайды. Өлшеу үшін қолданылатын тақтайшалар, қадалар және басқа да заттарды электр сымдарына 2 м, оның ішінде түйіспелі темір жолдарда және трамвай желілерінде жақын әкелуге рұқсат етілмейді.

Жоғарыда жұмыс істеуге белгіленген тәртіпте медициналық куәландырудан өткен тұлғалар босатылады.

157. Қауіпті аймақтарда геодезиялық жұмыстарға, тиеу-түсіру жұмыстарына, материалдар мен конструкцияларды жүк көтергіш крандармен жүретін жерлерге жақын жерлерде; рельс жолдарын өлшеу және түзету кезінде кран астындағы арқалықтан өтуге тыйым салынады. Бұл ретте аспапты орнататын жерлерде қоршауы және мықты баспалдақтары бар алаңдар орнатылады.

158. Қысқы уақыттарда электрмен қыздырғышпен құйматастарды қыздыру кезінде кернеуі бар арматураға өлшеу аспабының тиіп кетуінен электр тогынан жарақат алуы мүмкін екендігін ескертумен, геодезиялық жұмыстар осындай телімдерден тыс жүргізіледі. Арматураны электрмен дәнекерлеумен орындайтын орындарда немесе ток өтетін желілер бар жерлерде геодезиялық жұмыстар жүргізуге тыйым салынады. Қажет болған жағдайда, өлшеу кезінде электр желісін уақытша ажыратып қою керек.

159. Ғимаратқа аспаптармен қоршауы бар баспалдақ марштарымен ғана көтерілуге рұқсат етіледі. Баспалдақтар міндетті түрде түзу күйінде және сенімді бекітілуі тиіс. Аспаптармен қардан, кірден, және мұздан тазартылмаған баспалдақтармен көтерілуден аулақ болу керек. Егер ол нақтылы және соңына дейін бекітілмеген болса, қалыппен жүруге болмайды. Арқанды, тросты пайдаланып, тігінен жылжуға, сондай-ақ монтажды горизонттың жиегімен, тұйықтағыштар, арақабырғалар, күрделі қабырғалармен жылжуға тыйым салынады.

Биіктігі немесе терендігі 25 м ғимараттар мен имараттардың құрылысы кезінде жұмыс орнында көтерілу мен түсі үшін жолаушылар және жүк жолаушылары қолданатын жүк және адам таситын көтергіштер (лифтер) қолданылады. Жұмысшылар биікте бола тұра, сенімді конструкцияға бекітілген сақтандыру белдіктерін пайдаланады.

160. Геодезист монтаждау аймағында жұмыс істеген кезде оған қауіпті барлық ойықтар мен саңылаулар жабылады және қоршалады.

161. Геодезист монтаждау аймағында жұмыс істеген кезде барлық ойықтар мен саңылаулар жабық болуы тиіс.

162. Геодезист құрылыс алаңындағы жұмыстарды орындай отыра, қауіп-ті аймақтан тыс болуы керек. Геодезиялық аспаптар құрастырылатын элементтен арақашықтығы бір жарым биіктіктен жақын емес орнатылады.

163. Су құбыры, көріз және басқа да құдықтар ішін атқарушы түсіру кезінде адамдарды құдыққа түсірер алдында, оның ішінде газдың жоқтығын тексеріп алу керек.

Жұмыс кезінде оған бөтен адамдарды жібермей, люктердің ашықтығын тексереді. Жұмыстар аяқталғаннан кейін немесе үзіліс кезінде құдықтардың барлық люктері қақпақтары тығыз жабылады. Жұмыскерлерге құдықта шартты дабыл берілгеннен кейін аспаптар, шамдар және заттарды құдыққа жіппен түсіреді. Құдық шахтер шамымен жарықтандырылады. Жұмыстар қолғаппен жүргізіледі.

164. Құрылыс алаңындағы геодезиялық жұмыстарда:

екпіні 6 балл жедел жел соққан, қатты қар, жаңбыр жауған кезде және ауаның температурасы -30 градус С және төмен болған кезде;

монтаждау аймағындағы монтаждық горизонтта, және мұнара кранының жұмысы, тайғақ кезде монтаждау алаңында темір қалпақтарсыз және сақтандыру белдіктерінсіз;

көлік жүретін бөліктегі шоссе жолдарда және темір жолдардың көліктік габариттер аймағында жұмыс істеуге тыйым салынады.

165. Лазерлік сәулені қолданумен жұмыс кезінде аталмыш сақтандыру шараларын сақтау қажет:

адамдардың өтуі мүмкін болатын жерлерде жұмыс жүргізу орны шегінен тыс сәуле тарауын болдырмау;

лазерлі аспаптың және қоректендіру блогының корпусын жерге қосу қажет;

аспаптың «шығысы» 1500:2500 Вольт кернеуде болатындықтан, лазерлі аспаптар мен қоректендіру блогын қосулы күйінде ашуға мүлдет тыйым салынады;

қоректендіру блогын оқшаулағаннан кейін 1,5 минуттан кейін ажыратқыштар өшіріледі;

аспаптың қосатын шоғырсымдары зақымданбауы керек;

құрылыс алаңында жұмыс істейтін барлық жұмыскерлерді көздің торлы қабығына лазер сәулесінің зиянды әсірі туралы хабардар ету;

лазер сәулесі мүмкіндігінше, жұмыскердің басынан жоғары немесе бөлінен төмен өтуі және көзге түспеуі тиіс;

лазер будасы өтетін жолға айна немесе жылтырайтын металл заттар қоймайды;

лазер сәулесін оның қолдану аймағынан тыс бағыттауға болмайды;

жұмыс жүретін жер қоршаулы болуы және ескерту дабылымен, дабылды шаммен және ескерту плакаттарымен белгіленеді.

9-тарау. Құрылыста геодезиялық жұмыстарды орындау кезінде өрт қауіпсіздігіне қойылатын талаптар

166. Құрылыс объектісінде геодезиялық жұмыстарды орындау кезінде, Қазақстан Республикасы Үкіметінің 2014 жылғы 9 қазандағы № 1077 қаулысын «Өрт қауіпсіздігі қағидаларын бекіту туралы» қолданып және белгіленген тәртіппен әзірленген және бекітілген өрт қауіпсіздігі жөніндегі ведомстволық нұсқаулықтарда көрсетілген өрт қауіпсіздігін ережелері басшылыққа алу керек. ГЖЖЖ геодезиялық жұмыстарда өрт қауіпсіздігін қамтамасыз ету жөніндегі шаралар қарастырылады.

167. Геодезиялық жұмыстарды жүргізуге кіріспе нұсқаманы өткен және геодезиялық, құрылыс жұмыстарындағы өрт қауіпсіздігі ережесін, сонымен бірге жұмыс орнындағы өрт қауіпсіздігі нұсқамасын игергентұлғалар жіберіледі.

168. Өлшеулердің нәтижелерін камералдық өңдеуге арналған үй-жайлар мен бөлмелер өрттің туындауы туралы хабарлайтын автоматтандырылған құралдармен жабдықталып, оларда өрт сөндіргіштер орнатылады керек.

«Геодезиялық қызмет және құрылыстағы геодезиялық жұмыстарды ұйымдастыру» 1.03-01-2017 Қазақстан Республикасының құрылыстағы басшылық құжатына 1 қосымша

Геодезиялық бөлу негіздерін орындау мысалдары

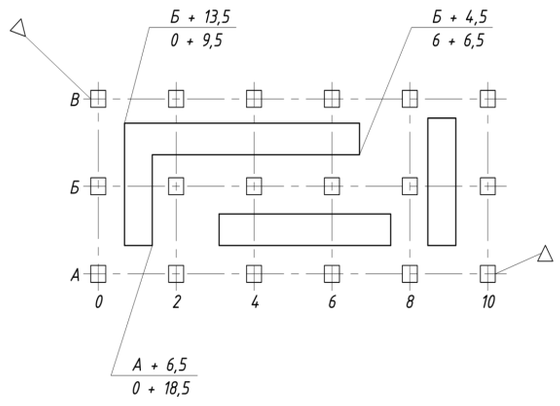

1-сурет – Өнеркәсіптік кешендер мен ірі конструкциялардың құрылысын салу үшін құрылыс торы (координаталарды байланыстыру) түріндегі геодезиялық бөлу негізі

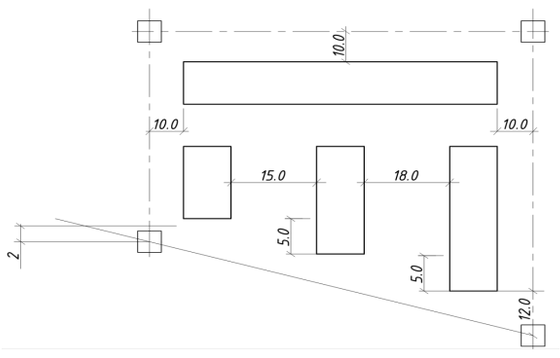

2-сурет – Тұрғын үйлер мен азаматтық ғимараттар (имараттар) үшін қызыл сызық түріндегі геодезиялық бөлу негізі

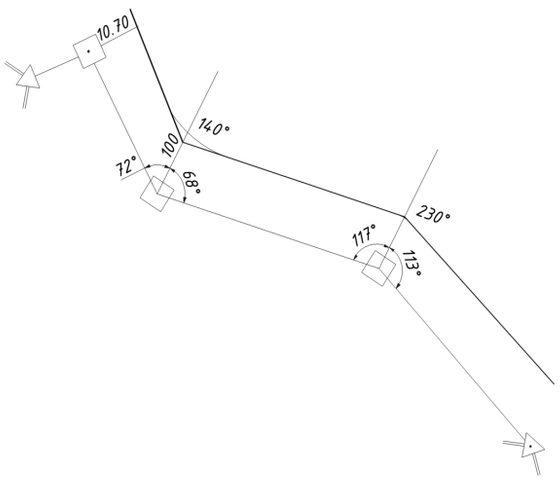

3-сурет – Инженерлік желілер, автомобиль және теміржолдар үшін теодолитті жүрістен жол трассасының сызықтық-бұрыштық байланыстыру түріндегі геодезиялық бөлу негізі

Негізгі немесе басты бөлу осьтерін бекіту

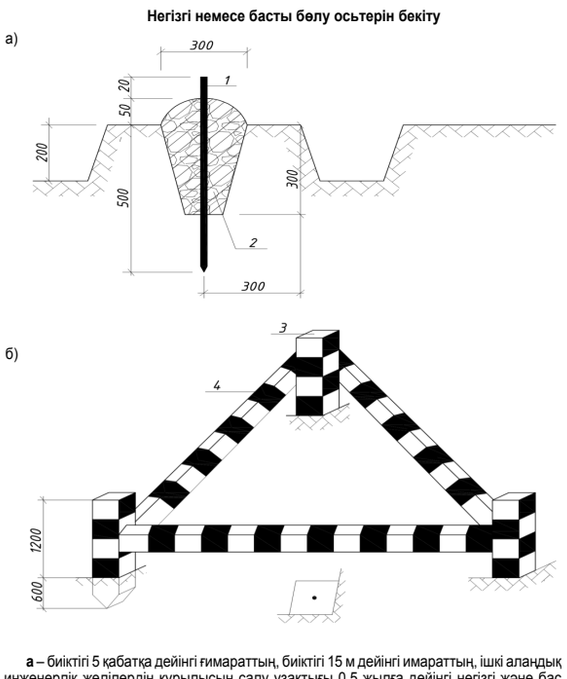

а – биіктігі 5 қабатқа дейінгі ғимараттың, биіктігі 15 м дейінгі имараттың, ішкі алаңдық инженерлік желілердің құрылысын салу ұзақтығы 0,5 жылға дейінгі негізгі және бас бөлу осьтерін бекітудің геодезиялық белгісі; **б** – белгіні қоршау;

1 –16 мм диаметрлі металл өзек; **2** – В 7,5 класының бетоны; **3** – 1800х80х80 мм ағаш бағана немесе 30-50 мм диаметрлі металл мұржа; 4 – 1500х80х20 өлшемді тақтай және 25х25х2 мм өлшемді металл бұрыш

4-сурет – Биіктігі 5 қабатқа дейінгі ғимараттың, биіктігі 15 м дейінгі имараттың, ішкі алаңдық инженерлік желілердің құрылысын салу ұзақтығы 0,5 жылға дейінгі негізгі және басты бөлу осьтерін бекіту, белгіні қоршау

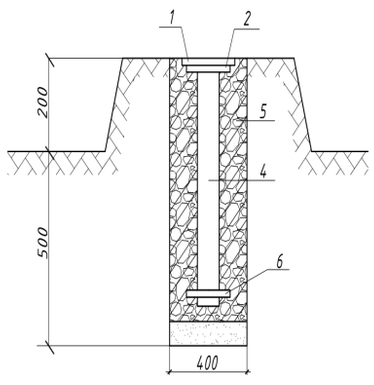

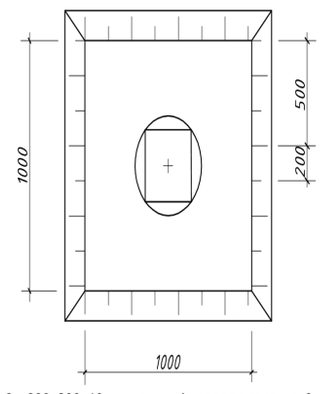

1 – ағаш қақпақ; **2** – 200х200х10 мм өлшемді металл пластика; **3** – 30 мм диаметрлі металл мұржа; **4** – якорь; **5** – В7,5 класты бетон; 6 – құм.

5-сурет – Биіктігі 5 қабатқа дейінгі ғимараттың, биіктігі 15 м дейінгі имараттың, құрылысын салу ұзақтығы 0,5 жылға дейінгі негізгі және басты бөлу осьтерін бекіту

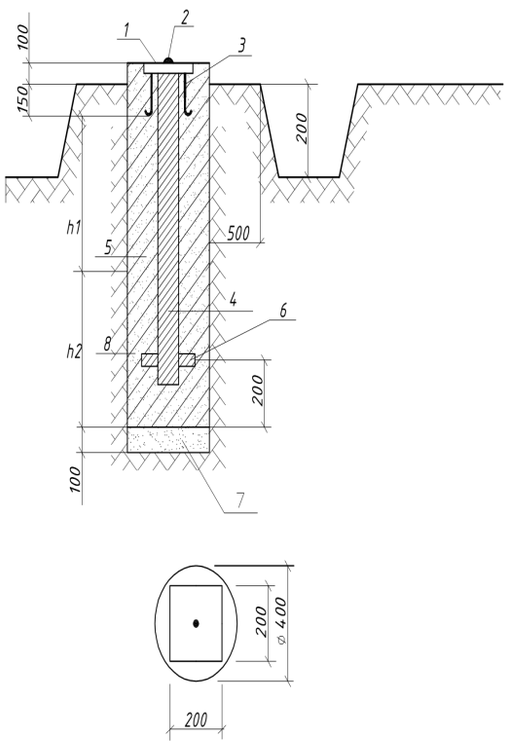

1 – 200х200х15 мм өлшемді металл пластина; **2** – металдан жасалған тойтарма; **3** – 15 мм диаметрлі анкер; **4** – 50-70мм диаметрлі металл мұржа; **5** – В7,5-12,5 класты бетон; **6** – якорь; **7** – құм; **8** – РЧ=2 қабатты рубероид; h_1 топырақ қатуының өте үлкен терендігіне сәйкеседі; h_2 Б1 кестесі бойынша анықталады.

6-сурет – Құрылысын салу ұзақтығы 0,5 жылға дейінгі ғимараттың (имараттың) негізгі және басты бөлу осьтерін бекіту

1-кесте – h_2 өлшемнің мәні

Топырақ	Топырақтың қату терендігі кезіндегі h_2 өлшемнің мәні, м								
	h_1	0,6	0,8	1,0	1,2	1,4	1,6	1,8	2,0
Құмды	h_2	0,1	0,2	0,2	0,3	0,4	0,5	0,6	0,7
Саздақ		0,6	0,9	1,1	1,4	1,6	1,8	2,0	2,1

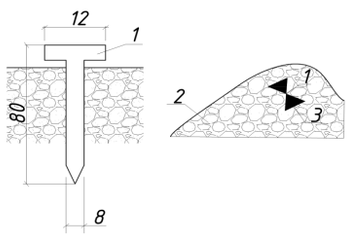

1 – тесте-шеге; 2 – жартас, бетон; 3 – белгіні таңбалау (бояу)
Белгінің қоршауы тастардың туры түрінде орындалады

7-сурет – Жартастарда және құйматастабөлу осьтерін бекіту

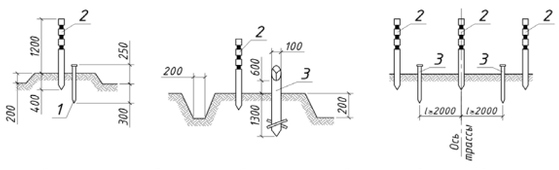

а, б – геодезиялық бергілер; в – бөлу осьтерінің белгілерін бекіту сұлбасы;
1 – ағаштан немесе металдан 15-30 мм диаметрлі уақытша белгі; 2 – тану белгсі диаметрі 50-80 мм диаметрлі; 3 – ағаштан жасалған 100 мм диаметрлі немесе металдан 80 мм диаметрлі тұрақты белгі

8-сурет – Сызықтық конструкциялардың бөлу осьтерін бекіту

«Геодезиялық қызмет және құрылыстағы геодезиялық жұмыстарды ұйымдастыру» 1.03-01-2017 Қазақстан Республикасының құрылыстағы басшылық құжатына 2 қосымша

Ғимараттың бөлу желісінің сұлбасы

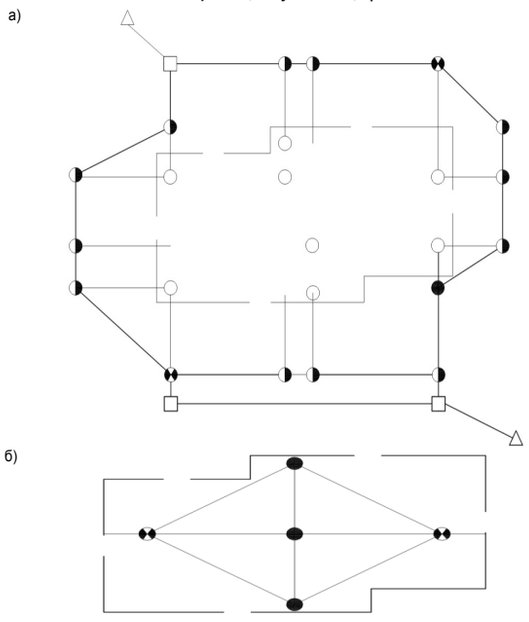

а – сыртқы, **б**– ішкі

Шартты белгілер:

- осьтік белгімен орын алмастыратын репер;
- уақытша осьтік белгі;
- тұрақты осьтік белгілер;
- ғимараттағы осьтік белгі;
- құрылыс алаңы бөлу желісінің пункті;
- мемлекеттік геодезиялық желілердің пункттері.

9-сурет – Ғимараттың бөлу желісін орындау үлгісі

«Геодезиялық қызмет және құрылыстағы геодезиялық жұмыстарды ұйымдастыру» 1.03-01-2017 Қазақстан Республикасының құрылыстағы басшылық құжатына 3-қосымша

Форма

Геодезиялық жұмыс өндірісінің жобасын әзірлеудің техникалық тапсырмасының формасы

КЕЛІСІЛДІ
Құрылыс-монтаждау ұйымының бас инженері
_____ _____
қолы А. Ә. Т.
«_____» _____20___ж.

БЕКІТЕМІН
Жобаға тапсырыс беруші ұйымының бас инженері
_____ _____
қолы А. Ә. Т.
«_____» _____20___ ж.

Геодезиялық жұмыстарды жүргізуге жобасын әзірлеуге техникалық тапсырма

_____
(ұйымның атауы, орындаушының бөлімшесі)

1 Жобаның тапсырыс берушісі_____
(ұйымның, бөлімшенің атауы)

2 Объектінің атауы_____
_____

3 Объектінің орналасқан жері_____
_____
(әкімшілік бөлу бойынша)

4 Құрылыстың жобаланатын объектісінің жалпы сипаттамасы, құрылыс алаңындағы геодезиялық жұмыстардың мақсаты мен тағайындалуы_____
_____

5 ГЖЖЖ кірген геодезиялық жұмыстардың түрі_____
_____

6 Жекелеген жұмыстарға ерекшеліктің түрлері және олардың дәлдігіне ерекше тараптар
_____
_____

7 ГЖЖЖ құрастыру нәтижесінде ұсынылуы тиіс геодезиялық материалдар тізбесі
_____
_____

8 Жұмыстардың кезектілігі, аралық материалдарды беру мерзімі және ГЖЖЖ шығару_____
_____

9 Графикалық қосымша-құрылыс объектісінің бас жоспары, жерастылық желілерінің жиынтық бас жоспары және құрылыс объектісіндегі құрылыс-монтаждау жұмыстарын ұйымдастырудың құрылыстық бас жоспары.

Құрастырған: _____
(қолы, лауазымы, ұйым өкілінің – ГЖЖЖ тапсырыс берушісінің тегі, аты-жөні)

Алған: _____
(қолы, лауазымы, ұйым өкілінің – ГЖЖЖ тапсырыс берушісінің тегі, аты-жөні)

«Геодезиялық қызмет және құрылыстағы геодезиялық жұмыстарды ұйымдастыру» 1.03-01-2017 Қазақстан Республикасының құрылыстағы басшылық құжатына 4-қосымша

Форма

Тахеометрлік түсіру журналының формасы

_____
(ұйымның атауы)

_____
(өндірістік бөлімшенің атауы)

Тахеометрлік түсіру журналы

Құрылыс
_____
Объект (телім)
_____
Жұмыстың басталуы
_____
Жұмыстың аяқталуы
_____
Журналды жүргізуге жауапты
_____
(тегі, аты әкесінің аты)
Журналда _____ парақ тігілді және нөмірленді.
Журналды берген құрылыс ұйымының бас инженері
_____ _____
(қолы, мөрі) (А. Ә. Т.)

Тахеометрлік түсіру нәтижелері

Түсірген _____ Есептеп шығарған _____
(А. Ә. Т.) (А. Ә. Т.)

2-кесте – Тахеометрлік түсіру нәтижелері

Бақылау нүктесінің №	Қашықтық өлшеудің арақашықтығы	Бақылау биіктігі	Шеңбер бойынша тігінен есептеу	Шеңбер бойынша Көлденең есептеу	Көлбеу бұрыш	Биіктіктен көруге түзету	Арақашықтық
1	2	3	4	5	6	7	8

Ескертпелер
1 Телімді түсіру мерзімі журнал парағының екінші бетінде орындалады
2 Далалық журналға (магниттік жинаушыға жазбай) жазумен электрондық тахеометрмен түсіру кезінде «?Х» және «?Y» белгілері журналға қосылады.

«Геодезиялық қызмет және құрылыстағы геодезиялық жұмыстарды ұйымдастыру» 1.03-01-2017 Қазақстан Республикасының құрылыстағы басшылық құжатына 5-қосымша

Форма

Техникалық нивелирлеу журналының формасы

ТЕХНИКАЛЫҚ НИВЕЛИРЛЕУ ЖУРНАЛЫ
(Нивелирдің түріне байланысты журналдың формасы өзгеруі мүмкін)

Құрылыс №
_____

Объект (телім)
_____
Жұмыстың басталуы
_____

Жұмыстың аяқталуы
_____

Журналды жүргізуге жауапты
_____
(аты, әкесінің аты, тегі)
Журналда _____ парақ тігілді және нөмірленді.
Журналды берген құрылыс ұйымының бас инженері
_____ _____
(қолы, мөрі) (А. Ә. Т.)
Техникалық тивелирлеу нәтижелері
Телім _____
Күні, айы, жылы _____ Күні, айы, жылы _____
Бақылаған _____ Есептеп шығарған _____
(А. Ә. Т.) (А. Ә. Т.)

3-кесте – Нивелирлеудің нәтижелері

Репердің №	Бақылатын нүкте	Тақтайша бойынша есептеу			Шамадан асу, м		Орташа шамадан асу,м		Аспаптың горизонты	Абсолюттік биіктік
		артқы	алдыңғы	аралық	+	-	+	-		
1	2	3	4	5	6	7	8	9	10	11

*«Геодезиялық қызмет және құрылыстағы геодезиялық жұмыстарды ұйымдастыру» 1.03-01-2017

(Жалғасы. Басы 25-27-беттерде)

Комиссия жоғарыда айтылғандардың негізінде құрылыс үшін геодезиялық бөлу негіздің белгілерін тапсырыс беруші тапсырды, мердігер алды деп есептейді___
_____
(объектінің немесе оның жекелеген цехтарының, гимараттарының, конструкцияларының атауы)
Қосымша: _____
(сызбалар, сұлбалар, тізбелер және т. б.)
Тапсырыс берушінің өкілі: _____
(қолы)
Мердігердің өкілі: жұмысты жүргізуші_____
(қолы)
геодезиялық қызмет қызмткері_____
(қолы)

«Геодезиялық қызмет және құрылыстағы геодезиялық жұмыстарды ұйымдастыру» 1.03-01-2017 Қазақстан Республикасының құрылыстағы басшылық құжатына 8-қосымша

Форма

Нәтижелерін қабылдау-өткізу актісінің формасы

Ғимараттың, имараттың құрылысын салу кезіндегі геодезиялық жұмыстардың нәтижелерін қабылдау-өткізу АКТІСІ

«_____» _____20___ж._____
(құрастырылған орны)
Объект_____
(құрылыс объектісінің атауы)
Комиссияның құрамында:
Жұмысты тапсыратын, құрылыс-монтаждау ұйымының жауапты өкілі
_____
(аты, әкесінің аты, тегі)
Жұмысты қабылдайтын, құрылыс-монтаждау ұйымының жауапты өкілі
_____
(аты, әкесінің аты, тегі)
Құрылыс кезінде геодезиялық жұмыстарды орындауға ұсынылған техникалық құжаттама (құрылыс үшін геодезиялық бөлу негіз сұлбасы, ғимараттың, имараттың ішкі бөлі желісі, атқарушы түсірулер сұлбалары, координаталар каталогы, белгілер, тізімдемелер және т. б. қаралды_____
_____
(объектінің атауы)
Қабылдауға ұсынылған бөлу желісінің белгілері, олардың координаталары, белгілер, орнатылған орны және бекіту тәсілі ұсынылған техникалық құжатамаға сәйкеседі және салу және өлшеудің берілген дәлдігін сақтаумен орындалды.
Комиссия жоғарыда айтылғандардың негізінде құрылыс- монтаждау ұйымының жауапты өкілі тапсырды, _____
(ұйымның атауы)
ал мердігер_____
(ұйымның атауы)
_____
жоғарыда көрсетілген жұмыстарды қабылдады деп есептейді_____
_____
_____
(объектінің немесе оның жекелеген цехтарының, ғимараттарының, конструкцияларының атауы)
Қосымша: _____
(сызбалар, сұлбалар, тізбелер және т. б.)
Жұмысты тапсыратын құрылыс-монтаждау ұйымының өкілі _____
_____
(жұмысты жүргізушінің, геодезиялық қызмет қызметкерінің қолы)
Жұмысты қабылдайтын құрылыс-монтаждау ұйымының өкілі _____
_____
(жұмысты жүргізушінің, геодезиялық қызмет қызметкерінің қолы)

«Геодезиялық қызмет және құрылыстағы геодезиялық жұмыстарды ұйымдастыру» 1.03-01-2017 Қазақстан Республикасының құрылыстағы басшылық құжатына 9-қосымша

Атқарушы сұлбалар мен сызбалар

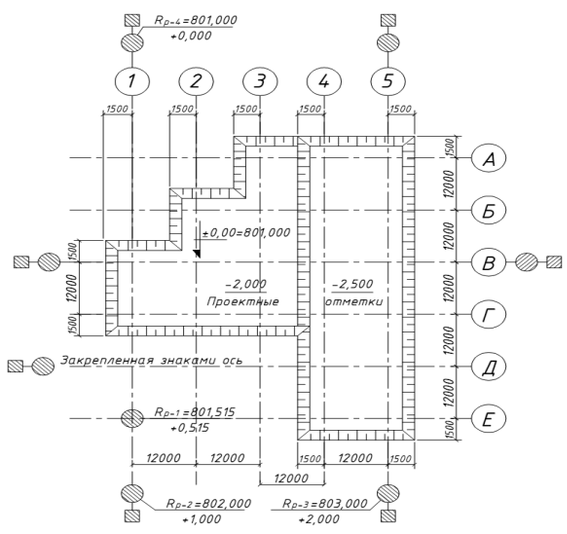

Бөлуді жүргізген:
Бөлуді қабылдады:

10-сурет – Қазаншұңқырды бөлудің атқарушы сұлбасының үлгісі

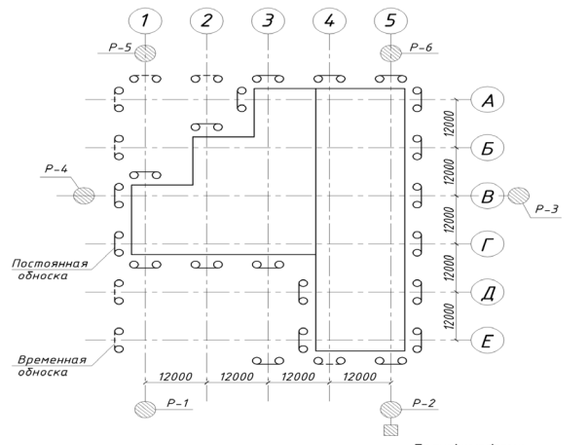

Бөлуді жүргізген:
Бөлуді қабылдады:

11-сурет – Осьтерді толық бөлудің атқарушы сұлбасының үлгісі

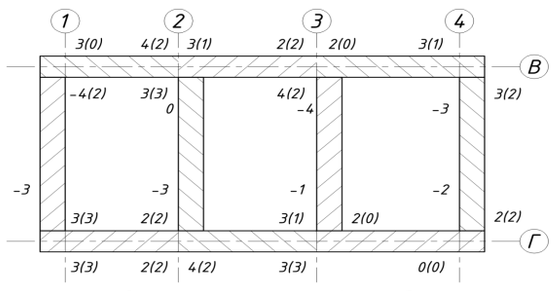

Санмен жазылған жаққа панельдің ауытқу бағыты.
Минус(-) белгісі бар сан қабырғалық панельдердің тірек орнынан монтаждық горизонттың ең жоғары нүктесінен маяктардың құрылғысына дейін ауытқуын көрсетеді.
Қоршаудағы сандар панелдің жоғарғы жағының оның вертикалынан ауытқуын көрсетеді.
12-сурет – Бөлу осьтеріне (бағдарлаушы төуекел) панельдер монтажының қатысы және олардың тіктігінің атқарушы сұлбасының үлгісі

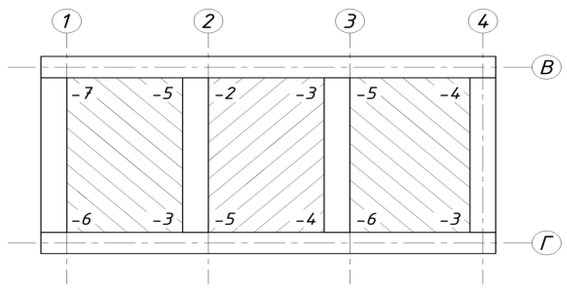

Минус (-) белгісі бар сандар жабын плитасының ең жоғарғы нүктеден ауытқуын көрсетеді
13-сурет – Жабын тақтайшасының атқарушы сұлбасының үлгісі

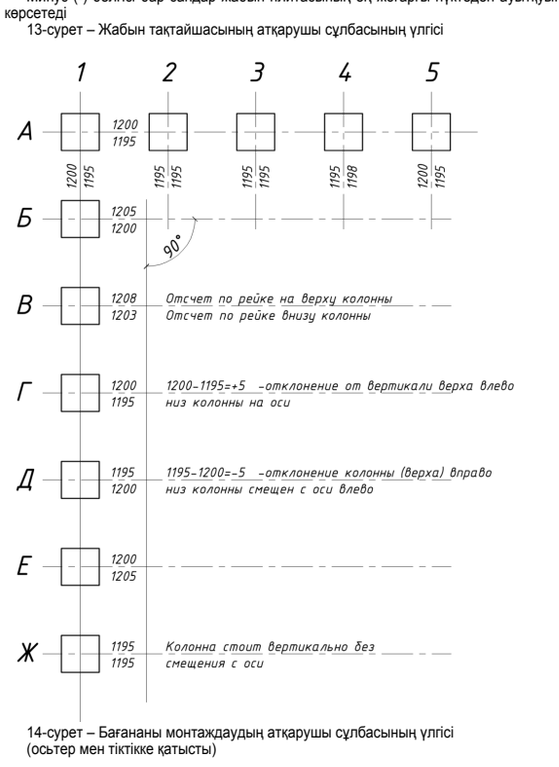

14-сурет – Бағананы монтаждаудың атқарушы сұлбасының үлгісі (осьтер мен тіктікке қатысты)

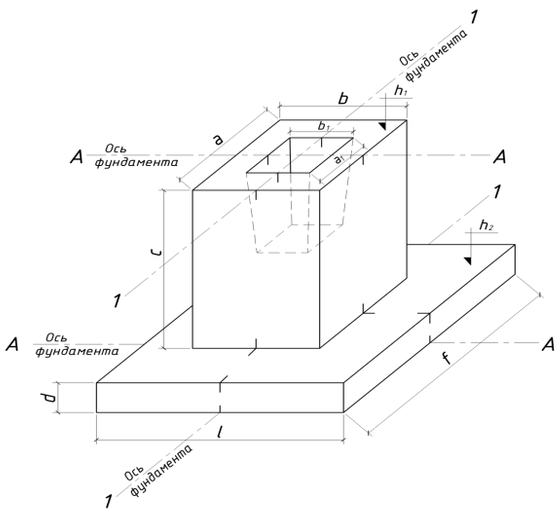

15-сурет – Бетондау алдында өлшеуге ататын қалыптың параметрі

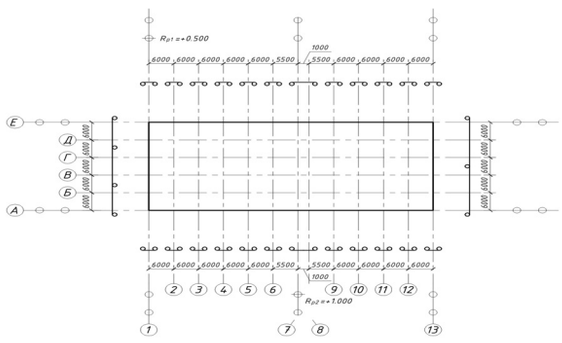

16-сурет – Қоршаудағы бөлу осьтерінің атқарушы сұлбасының үлгісі

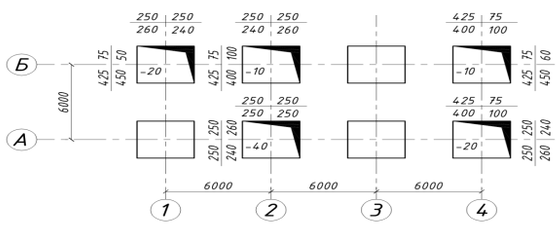

Алымы – жобалық өлшемдер, ортақ бөлімде-нақтылы (мм);
(- 20), (-10) – стқандардың түбінің белгілері

17-сурет – Іргетастардың атқарушы сұлбаларының үлгісі

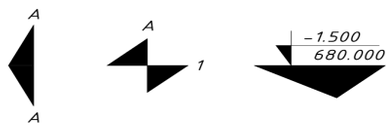

Сұлбаны әзірледі:
Сұлбаны қабылдады:

18-сурет – Осьтер мен белгілердің открасының үлгісі

«Геодезиялық қызмет және құрылыстағы геодезиялық жұмыстарды ұйымдастыру» 1.03-01-2017 Қазақстан Республикасының құрылыстағы басшылық құжатына 10-қосымша

Есептеу әдістемесі

1. Қалыптыға жақын, нақтылы ауытқуларды бөлу және S дәлдігінің сипаттамасын анықтау кезінде оларды төмендегі Формула бойынша Δ - мен салыстыруға жол беріледі:
t ақаулылықты қабылдау деңгейінің мәніне байланысты қабылданатын коэффициент

$$\Delta \geq 2 \cdot t \cdot S$$

Ескертпе – q = 0, 25 % t = 3 болғанда және q = 0, 65 % t = 2, 7 болғанда. Қалған жағдайларында өлшенген ауытқуларды қолданыстағы нормативтік-техникалық құжаттармен қарастырылған барлық рұқсат етілген және қол жетімді ауытқулармен салыстырады.

2. Таңдама көлемі кезінде, 5 ÷ 10 – ға тең тербелу өрісі төмендегі формула бойынша салыстырылады:

$$R \leq A \cdot S$$

5, 6, 7, 8, 9, 10 тиісті таңдама көлемі кезінде 4,89; 5,04; 5,16; 5,26; 5,34; 5,43 тең болғанда, А – коэффициент болатын,

3. Құралым элементтерінің атқарушы түсірулері қажетті дәлдікпен орындалуы керек.

$$\delta x \leq \Delta x/5$$

4. Орташа квадраттық қателігіне - dx

$$\delta x \leq \Delta x/3$$

Қазақстан Республикасы Инвестициялар және даму мминистрлігінің Құрылыс және тұрғын үй-коммуналдық шаруашылық істері комитеті төрағасының 2018 жылғы 20 сәуір № 88-НҚ бұйрығына 2-қосымша

Сәулет, қала құрылысы және құрылыс саласындағы мемлекеттік нормативтер
ҚАЗАҚСТАН РЕСПУБЛИКАСЫНЫҢ ҚҰРЫЛЫС НОРМАЛАРЫ

Государственные нормативы в области архитектуры, градостроительства и строительства
СТРОИТЕЛЬНЫЕ НОРМЫ РЕСПУБЛИКИ КАЗАХСТАН

ҚҰРЫЛЫСТАҒЫ ГЕОДЕЗИЯЛЫҚ ЖҰМЫСТАР

ГЕОДЕЗИЧЕСКИЕ РАБОТЫ В СТРОИТЕЛЬСТВЕ

ҚР ҚН 1.03-03-2018
СН РК 1.03-03-2018

Қазақстан Республикасының Инвестициялар және даму министрлігінің Құрылыс және тұрғын үй-коммуналдық шаруашылық істері комитеті

Комитет по делам строительства и жилищно-коммунального хозяйства Министерства по инвестициям и развитию Республики Казахстан

ҚР ҚН 1.03-03-2018
СН РК 1.03-03-2018

АЛҒЫ СӨЗ

1 ӘЗІРЛЕГЕН: «Қазақ құрылыс және сәулет ғылыми-зерттеу және жобалау институты» АҚ

2 ҰСЫНҒАН: Қазақстан Республикасының Инвестициялар және даму министрлігінің Құрылыс және тұрғын үй-коммуналдық шаруашылық істері комитеті

3 БЕКІТІЛГЕН ЖӘНЕ ҚОЛДАНЫСҚА ЕНГІЗІЛГЕН: Қазақстан Республикасының Инвестициялар және даму министрлігінің Құрылыс және тұрғын үй-коммуналдық шаруашылық істері комитетінің төрағанын 2018 жылғы « » бұйрығымен № 2018 жылғы « » бастап

ПРЕДИСЛОВИЕ

4 РАЗРАБОТАН: АО «Казахский научно-исследовательский и проектный институт строительства и архитектуры»

5 ПРЕДСТАВЛЕН: Комитет по делам строительства и жилищно-коммунального хозяйства Министерства по инвестициям и развитию Республики Казахстан

6 УТВЕРЖДЕН И ВВЕДЕН В ДЕЙСТВИЕ: Приказом председателя Комитета по делам строительства и жилищно-коммунального хозяйства Министерства по инвестициям и развитию Республики Казахстан от « » 2018 года № с « » 2018 года

Осы мемлекеттік нормативті сәулет, қала құрылысы және құрылыс саласындағы уәкілетті органы ведомствосының рұқсатысыз ресми басылым ретінде толық немесе ішінара қайта басуға, көбейтуге және таратуға болмайды.

Настоящий государственный норматив не может быть полностью или частично воспроизведен, тиражирован и распространен в качестве официального издания без разрешения ведомства уполномоченного органа в области архитектуры, градостроительства и строительства.

МАЗМҰНЫ

КІРІСПЕ....70
1 ҚОЛДАНУ САЛАСЫ....71
2 НОРМАТИВТІК СІЛТЕМЕЛЕР....71
3 ТЕРМИНДЕР МЕН АНЫҚТАМАЛАР....72
4 МАҚСАТТАР МЕН ФУНКЦИОНАЛДЫҚ ТАЛАПТАР 72
4.1 Нормативтік талаптардың мақсаттар....72
4.2 Функционалдық талаптар....73
4.3 Жұмыс сипаттамаларына қойылатын талаптар....73
5 ГЕОДЕЗИЯЛЫҚ ЖҰМЫС ОРЫНДАУ ЖОБАСЫНЫҢ ҚҰРАМЫНА ҚОЙЫЛАТЫН ТАЛАПТАР....75
6 ҚҰРЫЛЫС ҮШІН ГЕОДЕЗИЯЛЫҚ БӨЛУ НЕГІЗІН ЖАСАУҒА ҚОЙЫЛАТЫН НЕГІЗГІ ТАЛАПТАР....78
6.1 Бөлу негізі туралы жалпы мәліметтер....78
6.2 Ғимараттардың сыртқы бөлу желісін жасаудың талаптары....79
7 ҒИМАРАТТАРДЫҢ ГЕОМЕТРИЯЛЫҚ ПАРАМЕТРЛЕРІНЕ ГЕОДЕЗИЯЛЫҚ БАҚЫЛАУ ЖҮРГІЗГЕНДЕ ДӘЛДІККЕ ҚОЙЫЛАТЫН ТАЛАПТАР....80
8 ПАЙДАЛАНУ КЕЗІНДЕ ҒИМАРАТТАР МЕН ИМАРАТТАРҒА ЖҮРГІЗІЛЕТІН ГЕОДЕЗИЯЛЫҚ МОНИТОРИНГ....82
9 ҚҰРЫЛЫСТА ГЕОДЕЗИЯЛЫҚ ЖҰМЫСТАРДЫ ОРЫНДАУ КЕЗІНДЕ ЕҢБЕКТІ ҚОРҒАУ....89

КІРІСПЕ

Осы құрылыс нормалары ғимараттар мен құрылыстардың аймақта қала құрылысының құжаттамасына сәйкес келуін қамтамасыз ететін, олардың құрылысы үшін геодезиялық жіктемелік негіз құру, сонымен қатар олардың құрылымының жобалық құжаттама мен қолданыстағы нормативтік құжаттар талаптарына сәйкес келетін дәлдікпен тұрғызу мүмкіндігін қамтамасыз ететін, ғимараттар мен құрылыстардың ішкі жіктемелік желісін құру тәртібін бекіседі.
Осы құрылыс нормаларында ГЖОЖ құруға, геодезиялық жіктемелі негіздің құрылуына қойылатын талаптар, құрылымдар мен элементтердің құрастырылу дәлдігін қамтамасыз ететін ғимараттар мен құрылыстардың ішкі жіктемелі желісін құруға қажетті геометриялық параметрлерді қамтамасыз ету мақсатында жеке геодезиялық жұмыстардың орындалу дәлдігіне қойылатын талаптар көрсетілуі керек. Құрылыс нормалары сонымен қатар ғимараттардың деформациясына қатысты геодезиялық бақылаудың орындалуына қойылатын талаптарды, геодезиялық жұмыстардың орындау әдістерін, тәсілдерін, аспаптары мен дәлдігін қарастырады.

ҚАЗАҚСТАН РЕСПУБЛИКАСЫНЫҢ ҚҰРЫЛЫС НОРМАЛАРЫ
СТРОИТЕЛЬНЫЕ НОРМЫ РЕСПУБЛИКИ КАЗАХСТАН

ҚҰРЫЛЫСТАҒЫ ГЕОДЕЗИЯЛЫҚ ЖҰМЫСТАР
ГЕОДЕЗИЧЕСКИЕ РАБОТЫ В СТРОИТЕЛЬСТВЕ

Қолданысқа енгізілген күні 2018-ХХ-ХХ

1 Қолдану саласы

Осы құрылыс нормалары қауіпсіздікті қамтамасыз ету жөніндегі халықаралық талаптарды ескерумен, Қазақстан аумағында әрекет ететін құрылыстағы нормативтік құжаттардың талаптарына сәйкес дайындалған жәнегеодезиялық жұмыстардың жүргізілуін, көтерілетін құрылмалардың геометриялық параметрлерін дәлдігінің бақылануын, олардың жылжымалылығы мен деформативтілігін мониторингілеуін белгілейді.
Осы құрылыс нормалары геодезиялық жіктемелі жұмыстар құрамын, оларды орындау тәртібі мен ережелерін бекітеді, өз кезегінде оларды сақтау ғимараттар мен құрылыстардың өлшемдері мен пішіндерінің дәлдігінің, олардың аймақта орналасуының, сонымен қатар ғимараттар мен құрылыстар конструкцияларының өлшемдерінің, пішіндері мен өзара орналасуының қала құрылысының талаптары мен жобалық құжаттамаға сәйкес келуін қамтамасыз етеді.

2 Нормативтік сілтемелер

Осы құрылыс нормаларын қолдану үшін Қазақстан Республикасының келесі нормативтік құқықтық актілерге сілтемелер қажет:
«Қазақстан Республикасындағы сәулет, қала құрылысы және құрылыс қызметі туралы» Қазақстан Республикасының 2001 жылғы 16 шілдедегі Заңы (бұдан әрі - Заң).
«Ғимараттар мен құрылыстардың, құрылыс материалдары мен бұйымдарының қауіпсіздігіне қойылатын талаптар" техникалық регламентін бекіту туралы» Қазақстан Республикасы Үкіметінің 2010 жылғы 17 қарашадағы № 1202 Қаулысы.

Ресми басылым

«Ескертпе - Пайдаланған кезде ағымдағы жағдай бойынша жыл сайын жасалатын және ай сайын шығарылатын, ағымдағы жылы жарияланған ақпараттық бюллетень-дерге – журналдар мен стандарттардың ақпараттық көрсеткішкішеріне сәйкес келетін «Қазақстан Республикасының аумағында қолданылатын сәулет, қала құрылысы және құрылыс саласында нормативтік-құқықтық актілердің және нормативтік-техникалық құжаттардың тізбесі», «Қазақстан Республикасының стандарттау жөніндегі нормативтік құжаттардың сілтемесі» және «Қазақстан Республикасының стандарттау жөніндегі мемлекетаралық нормативтік құжаттардың сілтемесі» деген ақпараттық каталогтар бойынша сілтемелік құжаттардың қолданылуын тексерген орынды. Егер сілтемелік құжат ауысқан (өзгерген) болса, онда осы нормативті пайдалану кезінде ауысқан (өзгерген) құжатты басшылыққа алған жөн. Егер сілтемелік құжат ауыспай күші жойылған болса, онда оған сілтеме жасалған ережелер осы сілтемені қозғамайтын бөлікте қолданылады.».

3 Терминдер мен анықтамалар

Осы құрылыс нормаларында келесі тиісті анықтамалары бар терминдер қолданылады:
3.1 Биік деформацияланған геодезиялық негіз: Негізгі құрылыс конструкцияларының шөгуін бақылауға арналған сыртқы биік геодезиялық негіздің қалындай түсу желісі.
3.2 Геодезиялық байлама: Координаталар мен биіктіктердің қабылданған жүйесінде аймақта бекітілген нүктелердің, ғимараттар мен олардың элементтерінің орналасуын анықтау.
3.3 Геодезиялық негіз: Жерге немесе құрылысқа бекітілген геодезиялық пунктердің жиынтығы, олардың тұру қалпы оларға ортақ координаталар жүйесінде анықталады.
3.4 Кері, тура ұстама: Анықталатын нүктеде орындалатын, бұрыштық, желілік немесе желілік-бұрыштық ұстама.
3.5 **Кездейсоқ қателік**: Әр нақты өлшеуде олардың әрекет сипаты белгісіз қателік, олар тек статикалық заңдылықтарға бағынады.
3.6 **Құрылыстың шөгуі:** Құрылы негіздерінің тығыздалуымен немесе оның тік өлшемдерінің кемуімен туындаған құрылыстың төмендеуі.
3.7 Репер: Биіктігі белгілі геодезиялық белгі.
3.8 **Салыстырмалы шөгу**: Құрылыстың бір нүктесіне қатысты алынған шөгудің шамасы.

4 Мақсаттар мен функционалдық талаптар

4.1 Нормативтік талаптардың мақсаттары
- жаңа құрылыс салу және қолданыстағы ғимараттар мен құрылыстарды реконструкциялау процесінде объектілердің қауіпсіздігін және сенімділігін қамтамасыз ету
- оларды пайдалану процесінде жобалау құжаттамасының, стандарттар, Заңның 20 бабындағы 23-16) тармағына сәйкес бекітілетін сәулет, қала құрылысы және құрылыс саласындағы мемлекеттік нормативтер талаптарына сәйкес ғимараттар мен құрылстар конструкцияларының геометриялық талаптарының жоғары нақтылығымен объектілерді орналастыру, салу және реконструкциялау кезінде геодезиялық жұмыстарды орындауға қойылатын талаптарды сақтау нормативтік талаптардың мақсаттары болып табылады.
Апаттық жағдайлардың алын алу, ғимараттар мен құрылыстар төзімділігін арттыру, адамдардың келу қауіпсіздігін қамтамасыз ету.
4.2 Функционалдық талаптар
Геодезиялық жұмыстарды орындау жолымен ғимараттар мен құрылыстарды салу және пайдалану қауіпсіздігін қамтамасыз ету бойынша функционалдық талаптарға мыналар жатады:
- мемлекеттік нормативтер мен стандарттар талаптарына сәйкес ғимараттар мен құрылыстар конструкцияларының геометриялық талаптарының жоғары нақтылығымен объектілерді орналастыру, салу және реконструкциялау кезінде геодезиялық жұмыстары орындау
- ғимараттар мен құрылыстардың төзімділігін арттыру, құрылысқа арналған геодезиялық бөлу негізін және ғимараттың (құрылыстың) ішкі бөлу желісін және технологиялық жабдықты монтаждауға арналған бөлу желісін құру, сондай-ақ жобалау құжаттамасымен көзделген негіздердің, ғимараттар (құрылыстар) конструкцияларының және олардың бөліктерінің ақауларына үнемі геодезиялық өлшеуді жүргізу бойынша бойынша геодезиялық жұмыстарды жоғары дәлдікпен орындау жолымен адамдардың келу қауіпсіздігін қамтамасыз ету.
4.3 Жұмыс сипаттамаларына қойылатын талаптар
4.3.1Құрылыстағы геодезиялық жұмыстар тұрғызылатын объектілердің бас құрылыс жоспарларының жобаларына сәйкес орналастырылуын, жобалық құжаттамадағы геометриялық параметрлердің Қазақстан Республикасының ережелер жинақтары мен мемлекеттік стандарттарының талаптарына сәйкес келуін қамтамасыз ететін көлемде және қажетті дәлдікпен орындалады.
4.3.2 Құрылыс алаңында орындалатын геодезиялық жұмыстар құрамына келесі жұмыстар кіреді:
а) ғимараттар мен құрылыстардың, магистральді және алаңнан тыс желілік құрылыстардың негізгі және басты жіктемелі осьтерін нақты көрініске шығару үшін, сонымен қатар технологиялық жабдықты құрастыру үшін құрылыс алаңының жіктемелі желісінің құрастырылуын қамтиттын, құрылыс үшін геодезиялық жіктемелі негізді құру;
б) Алаңішілік (магистральдіктен басқа) сызықты ғимараттарды немесе оның бөліктерін, уақытша ғимараттарды (құрылымдарды) бөлу;
в) Егер де геодезиялық жұмыстар жобасында немесе жұмыс орындау жобасында қарастырылатын болса, бастапқы жөндеу кезендерінде ғимараттың (құрылымның) бөлу желісін және технологиялық жөндеу үшін бөлу желісін, сондай-ақ детальді бөлу жұмыстарын жүргізу;
г) Егер де жобалық құжаттамалармен қарастырылған, авторлық қадағалау немесе мемлекеттік қадағалау және бақылау органдарымен бекітілген болса, негіздердің, ғимараттар (құрылымдардың) конструкциялардың өзгерулерін геодезиялық өлшеу.
Ғимараттар (құрылымдар) негіздерінің өзгеруін геодезиялық өлшеу дәлдігінің әдістері мен оған қойылатын талаптары МЕСТ24846-81 қолданылады.
4.3.3 Геодезиялық жұмыстар құрылысты жүргізудің технологиялық процестің ажырамас бөлігі болып табылады. Оларды жалпықұрылыстық, жөндеу және арнайы жұмыстардың орындалу мерзімдерімен байланысқан, берілген құрылыс алаңының бірыңғай графигімен және жобамен орындау қажет.
4.3.4 Ірі және күрделі объектілерді салғанда, сондай-ақ зәулім ғимараттарды салған кезде геодезиялық жұмыстар орындау жобаларын толық және толық емес мөлшерлі жұмыстарды орындау жобалары (бұдан әрі – ЖОЖ) үшін бекітілген тәртіпте құрастырылады.
4.3.5 Геодезиялық жұмыстарды орындау жобалары (бұдан әрі - ГЖОЖ) геодезиялық жұмыстарды ұйымдастыру жобасымен (бұдан әрі - ЖҰЖ) құрастырылған, құрылысты ұйымдастыру жобасына кіретін шешімдерді қолданумен құрастырылады.
Құрылыс алаңында геодезиялық жұмыстарды бастамас бұрын бөлу жұмыстарында қолданылатын жұмыс сызбалары өлшемдерді, координаттарды және белгілерді (биіктіктерді) бірдей байланыстыру бойынша тексеру қажет және тапсырыс берушінің техникалық қадағалауымен орындауға рұқсат берілуі тиіс.
4.3.6 Геодезиялық жұмыстар қажетті дәлдікті өлшем құралдарымен жүргізіледі.
Желілі құрылымдардың құрылысы кезінде, кранасты жолдарды жөндеу кезінде, вертикалды (биіктік) жоспарлау кезінде геодезиялық жұмыстарды жүргізгенде көбіне лазерлі құрылғыларды (аспаптарды) қолданады.
4.3.7 Құрылыс жүргізушіден (тапсырыс берушіден) геодезиялық бөлу негізін қабылдағаннан кейін сәйкесті акт ресімделеді. Тапсырыс беруші (құрылыс жүргізуші) орындалатын геодезиялық схемалардың дұрыстығын бақылауға құқығы бар. Осы мақсатта, құрылыс жүргізетін тұлға қабылдауды аяқтағанға дейін көрсету үшін бекітілген белгілерді, бөлу осьтердің орналасуын бекітетін белгілерді және жөндеу белгілерін сақтап қалады.
4.3.8 Құрылыс қатысушылары – олар құрылысты жүргізетін, құрылыс жүргізуші (тапсырыс беруші), жобалаушы тұлғалар Қазақстан Республикасының 2001 жылғы 16 шілдедегі «Қазақстан Республикасындағы сәулет және қала құрылысы қызметі» туралы Заңмен қарастырылған құрылыстық бақылауды жүргізеді. Олар құрылыстық жөндеу жұмыстардың, салынатын құрылымдардың (конструкциялардың) және ғимараттың, құрылымның инженерлік техникалық қамтамасыз ету жүйелерінің, техникалық регламенттер мен жобалық құжаттамаларына сәйкестігін бағалау мақсатында құрылыстық бақылау жүргізулері тиіс.
4.3.9 Сандық белгісі немесе көбіне таңдамалы ұқсас бақылау жүргізіледі. Бақылау жүргізетін тұлға геодезиялық бөлу негізін (дәлелдеу бойынша) тексеру бойынша жалпы кіріс бақылауын жүргізеді.
Геодезиялық бөлу негізін қабылдағаннан кейін құрылыс салушымен (тапсырыс берушімен) сәйкесті акті жасалады.
4.3.10 Тапсырыс беруші (құрылыс салушы) орындалатын геодезиялық схемалардың дұрыстығының бақылауын жүргізуге құқығы бар. Осы мақсатта, құрылыс жүргізетін тұлға қабылдауды аяқтағанға дейін көрсету үшін бекітілген белгілерді, бөлу осьтердің орналасуын бекітетін белгілерді және жөндеу белгілерін сақтап қалады.
5 Геодезиялық жұмыс орындау жобасының құрамына қойылатын талаптар
5.1 Тоғыз қабаттан жоғары ғимараттарды, сондай-ақ басқа да техникалық күрделі және ірі объектілерді салған кезде ГЖЖЖ Қазақстан Республикасының 2001 жылғы 16 шілдедегі «Қазақстан Республикасындағы сәулет, қала құрылысы және құрылыс қызметі туралы» Заңының (бұдан әрі - Заң) талаптарының және басқа нормативтік және Қазақстан Республикасының сәулет, қала құрылысы және құрылыс саласындағы нормативік құқықтық актілер (бұдан әрі – нормативтік құқықтық актілер) негізінде жасалады. ГЖЖЖ мердігер (қосалқы мердігер) немесе оның тапсырысы бойынша басқа мамандандырылған ұйыммен құрастырылады.
Басқа жағдайларда геодезиялық жұмыстарды орындау тәртібі мен көлемі (мөлшері) ЖОЖ-дың бір бөлімімен анықталады.
5.2 Мамандандырылған ұйымның геодезиялық жұмысты орындау жобасын орындау үшін келісімі және ауызша түрде құрастырылған техникалық тапсырма негіз болып табылады. Ал ЖОЖ құрамында құрастыру кезінде құрылыстық жөндеу ұйымының жұмыс жүргізуді дайындау тобының тапсырмасы негіз болып табылады. Тапсырма құрастырудың мөлшерлері мен мерзімдері туралы мәліметтерді қамтуы тиіс.
5.3 Құрылыстық жөндеу жұмыстарын жүргізу үшін жобалық құжаттамаларды қайта қарау кезінде барлық өзгерістер ГЖОЖ енгізіледі.
5.4 ГЖОЖ құрылыстық жөндеу ұйымының геодезиялық қызметімен келісіледі, орындаушы ұйымның және жобалық құжаттамаға тапсырыс беруші басшыларымен бекітіледі, бас құрылыстық жөндеу ұйымының бас инженерінің қолы қойылып, пайдалануға жұмыстарды жүргізуді бастауға дейін 20 (жиырма) күнтізбелік күннен кешіктірілмей беріледі.
5.5 ГЖОЖ құрылысты ұйымдастыру жобаларды құрастыру бойынша талаптарға қосымша және ЖОЖ үшін орындалады:
- құрылысқа дайындық кезеңі үшін: ғимараттың орналасу схемасы және сыртқы бөлу желі белгілерінің бекітулері, материалдық және адам ресурстарында қажеттілік, геодезиялық жұмыстары орындау графигі;
- объектіні салу үшін: ғимараттың ішкі бөлу желісін құру әдісі мен дәлдігі, орналасу схемасы және желі белгілерінің бекітулері, орталықтар түрлері; детальді бөлу жұмыстардың бақылаулы өлшемдердің орындалу түсірілімдердің әдістері мен дәлдігі, материалдық және адам ресурстарында қажеттілік, геодезиялық жұмыстарды орындау графигі;
- ғимараттар мен құрылымдардың өзгеруін, жылжуын бақылау үшін: құрылыс объектілердің өзгеруінің, жылжуының бақылауын жүргізу тәртібі мен құралдары, әдістері, дәлдігі; геодезиялық желінің схемасы, оның салуының әдістері мен дәлдігі; белгілер орталықтарының түрлері; жұмыстарды орындау графигі.
5.6 Ғимараттың сыртқы бөлу желісінің схемасына қосымша болатындар:
желіні бекіту схемасы;
қолданыстағы нормтаивтік құқықтық актілерінің талаптарын ескере отыра, ғимараттың сыртқы бөлу жүйесін салу әдісімен дәлдігі туралы мәліметтер;
бөлу осьтерін бекіту үшін ұсынылатын белгілердің конструкциялары (құрылғы-лары).
5.7 Ғимараттың жерасты бөлігін салу үшін геодезиялық жұмыстарды орындау жобасы негізгі талаптармен қатар Осы құрылыс нормаларының 5.5 тармағына сәйкес келесіні қамтиды:
- детальді бөлу жұмыстардың дәлдігін;
- детальді бөлу жұмыстардың орындалу әдістерін;
- ғимарат шұқырларпішінін , инженерлік желілер трассалардың көрсетілудегі бекіту мен шығару технологиясын;
- жер және құрылыстық жөндеу жұмыстарын орындау кезінде геодезиялық бақылау технологиясын;
- орындалатын түсірілімдерді жүргізу технологиясын және орындалатын құжаттама құрастыруын.
5.8 Ғимараттың жерасты бөлігін жөндеу үшін геодезиялық жұмыстарды орындау жобасы Осы құрылыс нормаларының 5.5 тармағына сәйкес аталған негізгі талаптармен қатар келесіні қамтиды:
көпқабатты ғимараттар үшін жөндеу кезендерінде (горизонттарында) ғимараттың ішкі бөлу желісінің салыну дәлдігін;
жөндеу кезендеріне (горизонттарына) бөлу осьтерін тапсыру (беру) әдістерін;
құрылыстық конструкцияларды және элементтерді жобалық жағдайға қою кезінде геодезиялық өлшемелердің әдісін;
5.9 Ғимараттың сыртқы бөлу желінің дәлдігі детальді бөлу жұмыстардың жүргізудің қажетті және тиісті дәлдікті қанағаттандырады. Егер де құрылыс алаңының бұрын орындалған бөлу желісінің дәлдігі ғимараттың сыртқы бөлу желісінің талаптарын қанағаттандырмаса, онда оның құрылысы үшін қажетті дәлдікті бөлек бөлу желісі жасалады. Онымен қоса координаттардың басы болып құрылыс алаңының бөлу желісінің бір пункті және бір дирекциондық бағыт алынады.
5.10 Ғимараттың сыртқы бөлу желісі салу дәлдігі осы құрылыс нормалары рұқсаттарымен қарастырылмаған жағдайларда, берілген объектінің минималдық осьаралық өлшемнің салынуы дәлдігіне қойылатын талаптарға байланысты, ондай желінің жеке есептеуін (өлшеуін) орындайды.
5.11 Ғимараттың ішкі бөлу желі пунктерінің жобасы жағдайға редуцированиясы жөндеу кезеңінде (горизонтында) бақылау өлшемдерін алғаннан кейін жүргізіледі. Салынған желінің теңестіру және редуцироваттау әдісі бастапқы кезеңмен қоса жөндеу кезеңінде (горизонттарында) ГЖОЖ беріледі.
5.12 Ғимараттың биіктігі мен қолданылатын техникалық құрылғыларға (құралдың) байланысты осьтерді жөндеу кезендеріне (горизонттарына) тапсыру үшін дәлдігінің талаптырын қанағаттандыратын әдістерді қолдану керек.
5.13 Детальді бөлулердің орындалуы қолданылатын нормативтік құқықтық актілерде көрсетілген дәлдікпен белгілі тәсілдердің бірімен негізгі немесе бас осьтерден қарастырады.
5.14 Жұмыстың әр түрі үшін орындалу құжаттамасы ретінде үлгілері ГЖОЖ қосымша болып бөлек альбоммен салынатын нысандары арқылы келтіріледі.
5.15 Егер де қолданылатын нормативтік құқықтық актілердің талаптырында қарастырылмаған болса, ГЖОЖ құрастыру кезінде орнату дәлдігі технологиялық жабдықтың жөндеуіне мен өлшемдері жұмыс сызбаларында (құрылғы паспорттарында, құрылғыны жөндеу нұсқаулықтарында) және техникалық тапсырмада жобалық ұйыммен қойылады.
5.16 Құрылыс процесі кезінде және пайдалану кезінде (тіректі геодезиялық желінің жобасы, отыру маркалары мен реперлердің типтері, бақылау бағдарламасы, геодезиялық өлшеулердің әдісі) ғимараттардың өзгерістеріне геодезиялық әдістермен бақылаудың жобасы талаптарға сәйкес құрастырылады.

6 Құрылысқа арналған геодезиялық бөлу негізін жасауға қойылатын негізгі талаптар

6.1 Бөлу негізі туралы жалпы мәліметтер
6.1.1 Құрылыс арналған геодезиялық бөлу негізі құрылыс алаңының бөлу желісінің жоспарлы және жоғарғы (зәулім) немесе жоспарлық – жоғарғы (зәулім) пункттерінен және ғимараттың сыртқы бөлу желісінің пункттерінен тұрады. Құрылыс алаңының бөлу желісінің жоспарлық пункттеріне ғимарат басты немесе негізгі (габариттік) осьтердің пунктерін көрсетеді. Олар объектінің дербес бөлу желісін құрайды.
Құрылыстың жоғарғы (зәулім) желісінің реперлері мен пунктеріне қатысты конструкцияларды (құрылғыларды) жобалы жағдайға биіктігі бойынша шығарады.
6.1.2 Құрылыс алаңы мен алаңнан тыс құрылымдар үшін жоспарлы және жоғарғы координаттардың жүйесін объектіні жобалауды бастамас бұрын орнатып, оларды тиісті жобалық құжаттамада қолдану керек.
Жоспардағы ғимараттардың осьтерін көрсету үшін құрылыс алаңының геодезиялық жоспарлық бөлу негізі болып елді-мекен пунктінің координаттар жүйесінде анықталған полигонометриялық немесе теодолиттік пунктер қолданылады.
Ғимараттар бір-біріне параллельді орналасқан жоспарда ірі өндірістік кәсіпорынның ғимараттарын орналастыру үшін құрылыс алаңының жоспарлық геодезиялық бөлу негізін құрылыстың геодезиялық тордың биіктерінде пунктермен бекітеді.
Бөлу жұмыстарының жоғары дәлдігін қажет ететін ғимараттардың құрылыстық осьтерін көрсету үшін құрылыс алаңының тиісті жоғары дәлдікті жоспарлы-жоғарғы геодезиялық негіз жасалады.
Алаңнан тыс инженерлік желілерді салу үшін олардың трассаларының бойымен жоспарлы координаттары теодолиттік немесе полигонометриялық бағыттармен, жоғарғы координаттары – нивелирлеумен анықталатын жоспарлы және жоғарғы геодезиялық белгілерді бекітеді.
6.1.3 Жоспардағы ғимарат элементтерінің және инженерлік желілердің бөлу желісіне байланысуы, осьтерді көрсету және бөлу жұмыстарын орындау үшін қажетті басқа да мәліметтер жобалық құжаттамада берілген құрылыс объектілері үшін орнатылған координаттар жүйесінде беріледі.
6.